GDB1003

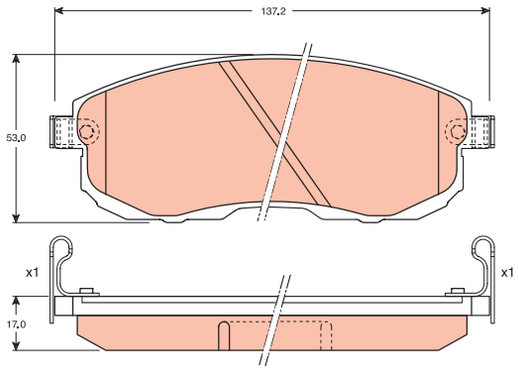

GDB1008

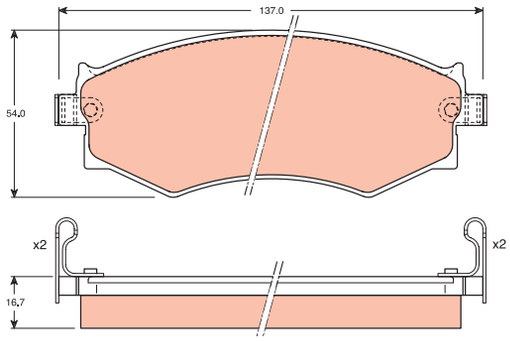

GDB1023

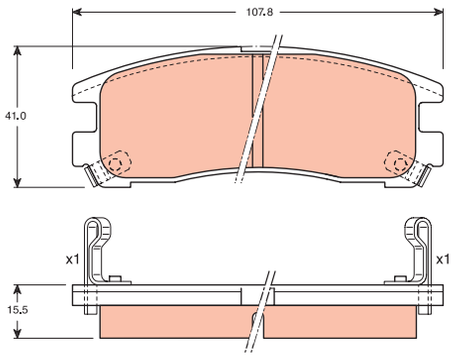

GDB1027

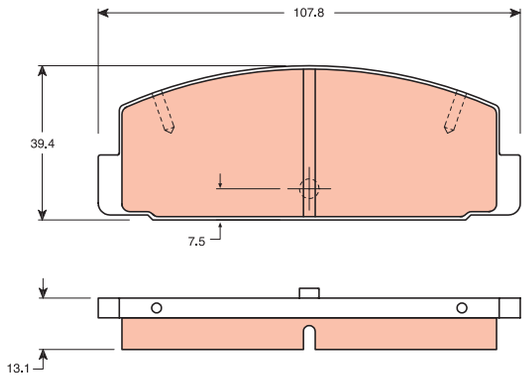

GDB1033

GDB1033

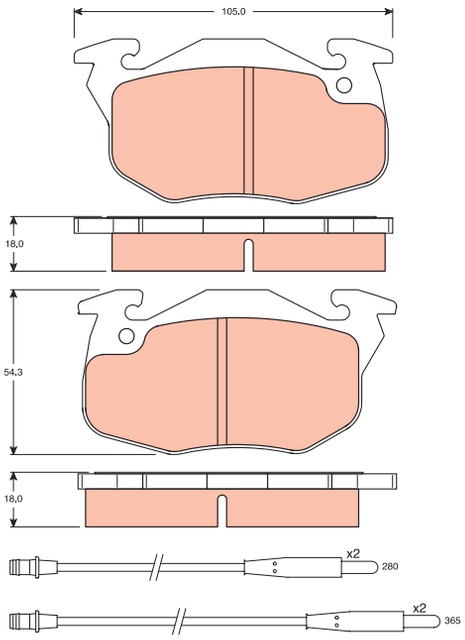

GDB1044

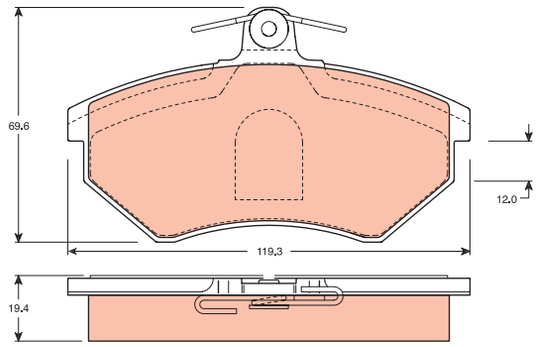

GDB1048

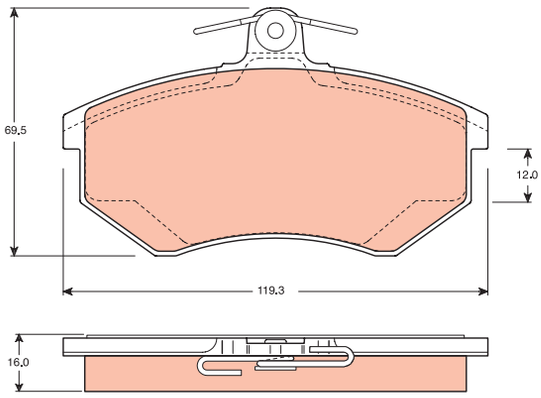

GDB1073

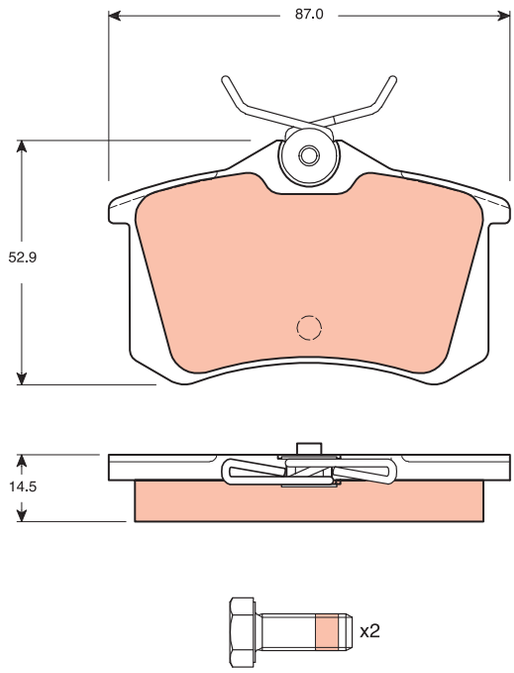

GDB1084

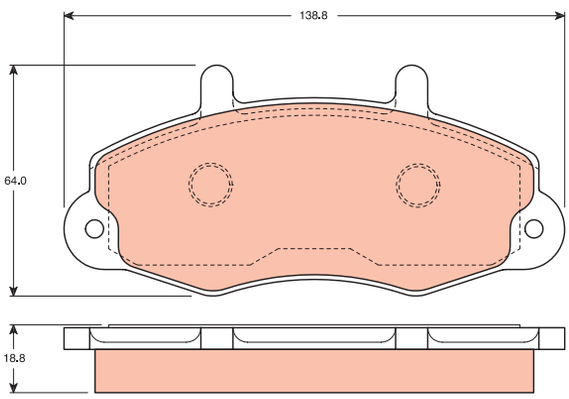

GDB1123

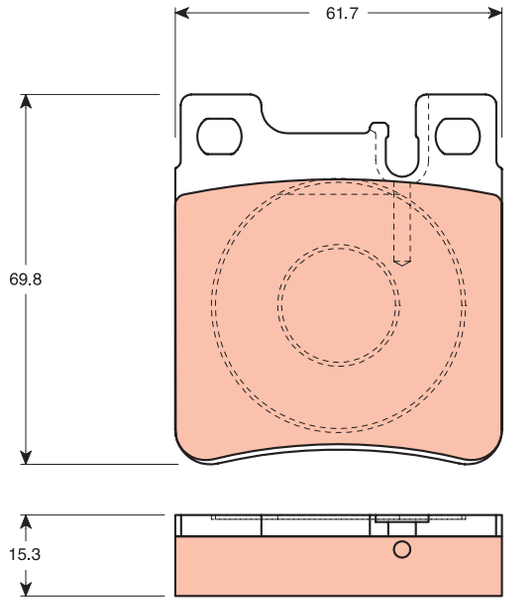

GDB1126

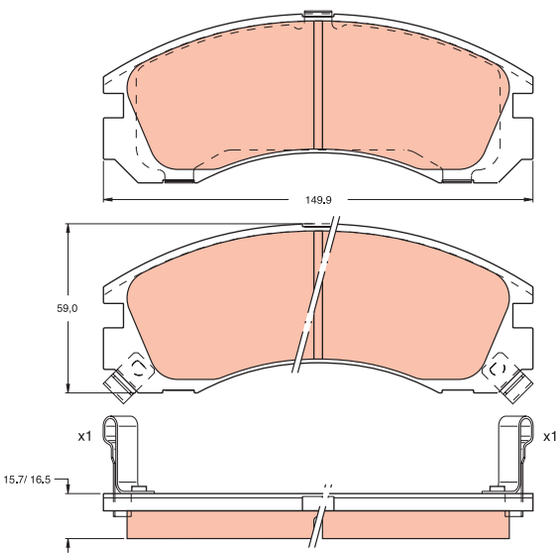

GDB1128

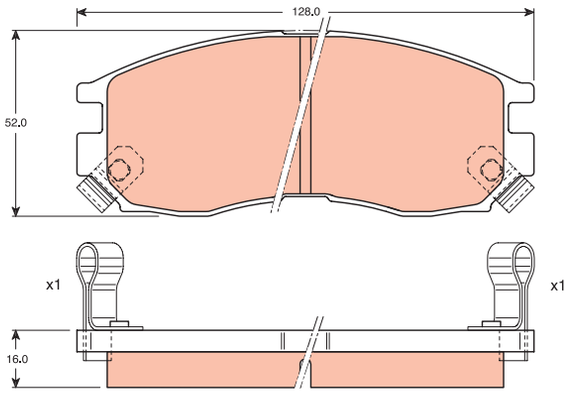

GDB1139

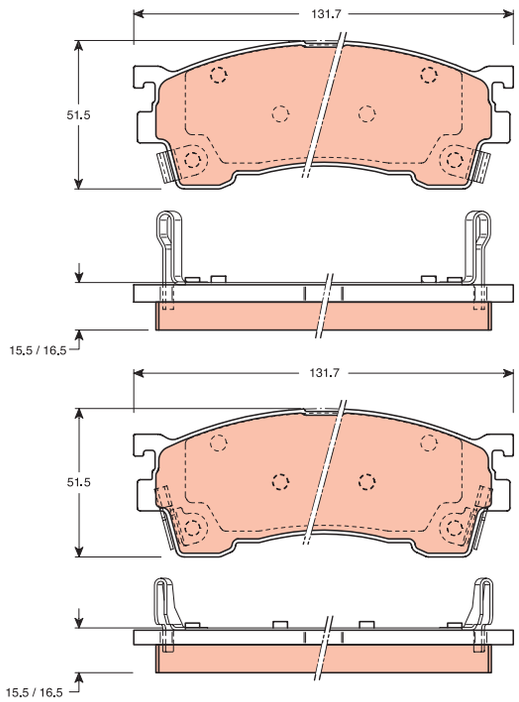

GDB1143

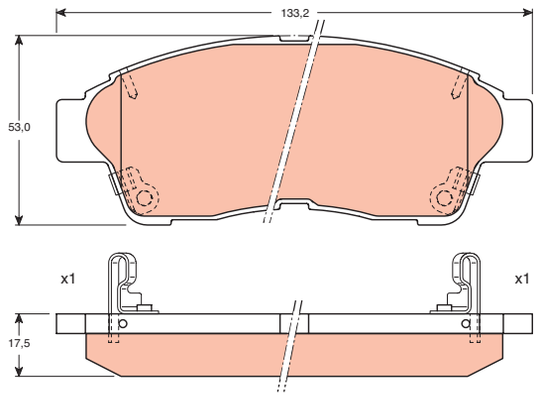

GDB1163

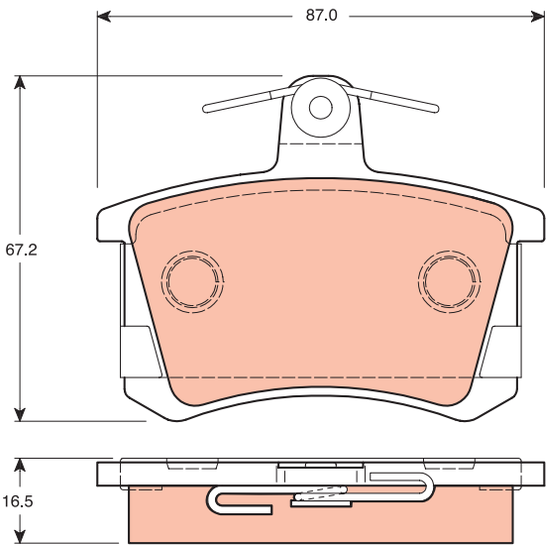

GDB1164

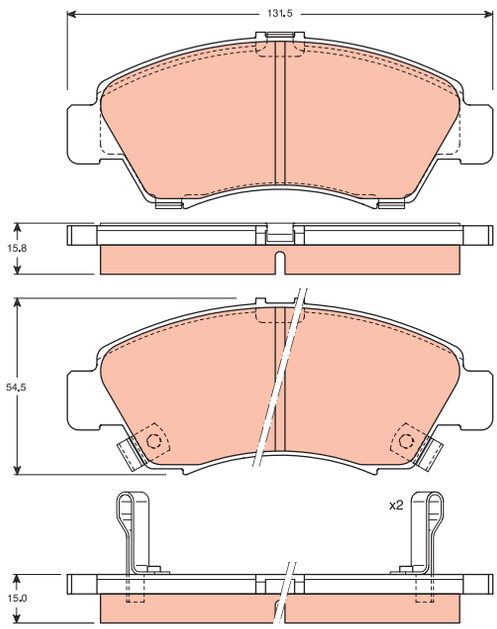

GDB1182

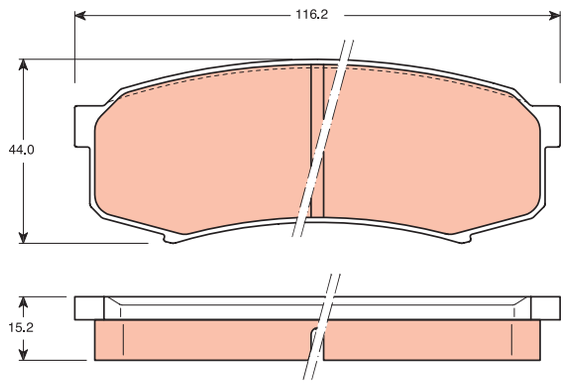

GDB1187

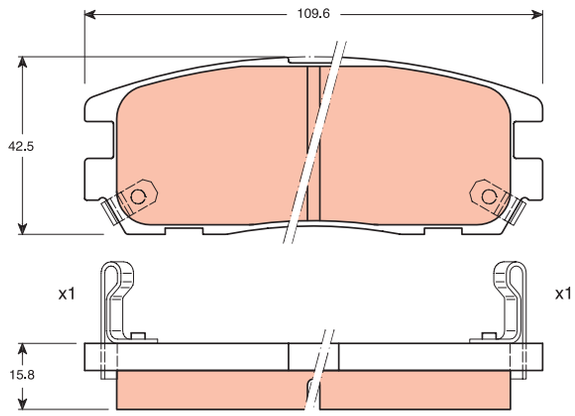

GDB1215

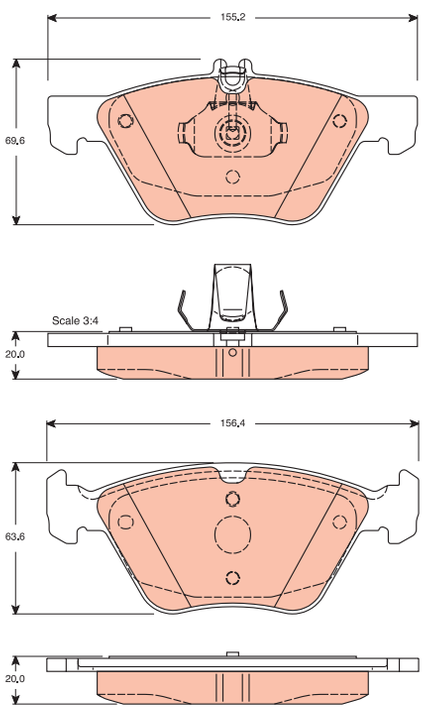

GDB1261

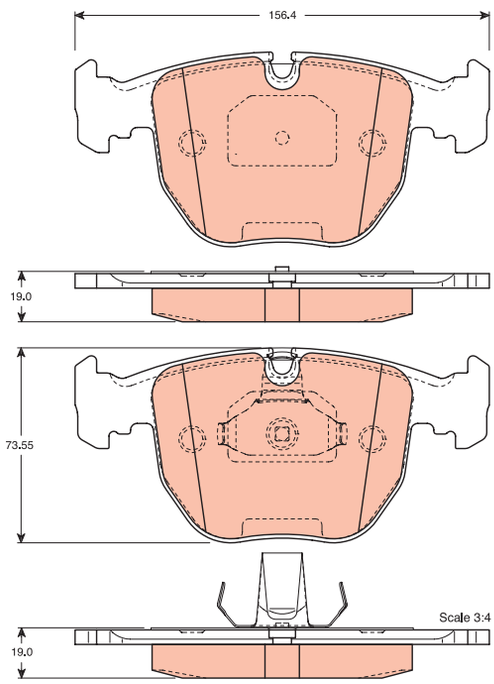

GDB1283

GDB1283

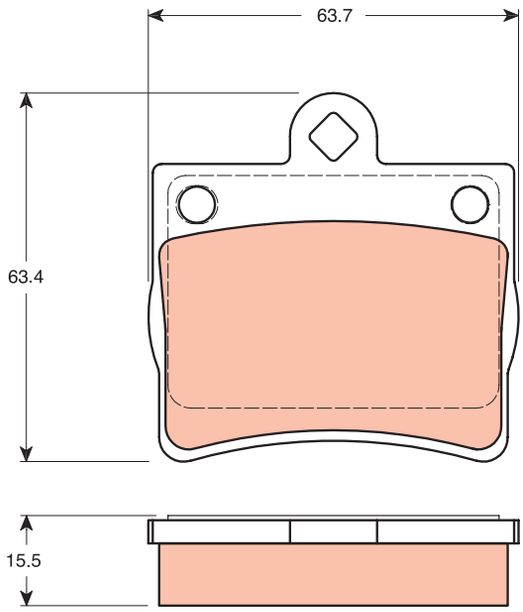

GDB1285

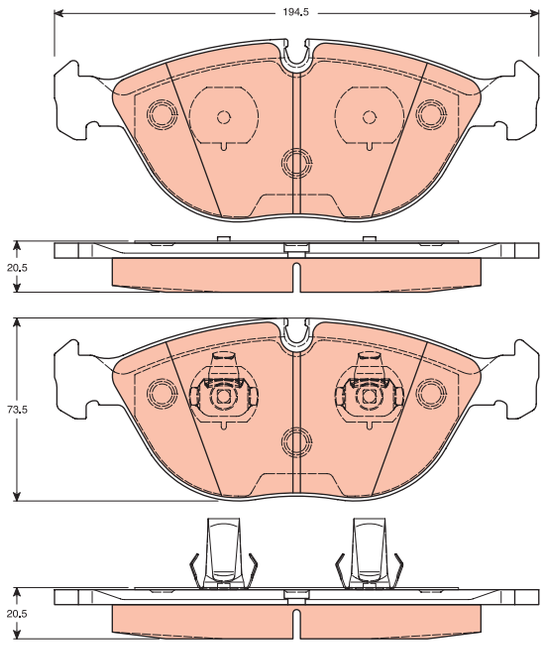

GDB1286

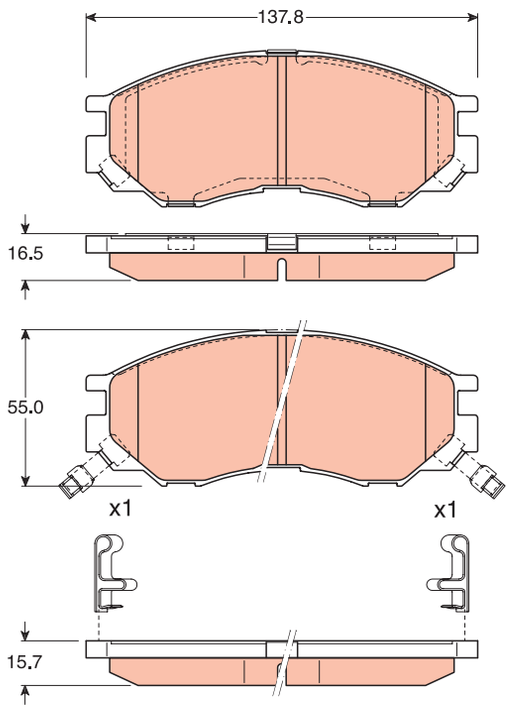

GDB1305

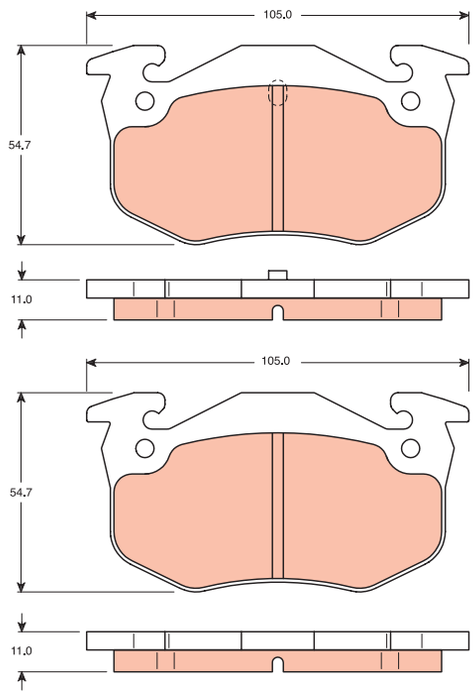

GDB1307

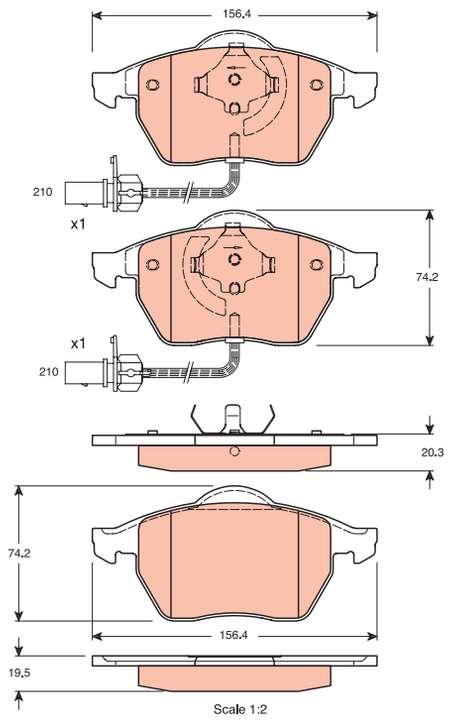

GDB1308

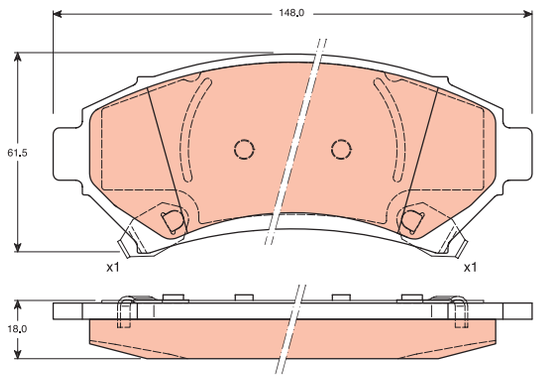

GDB1309

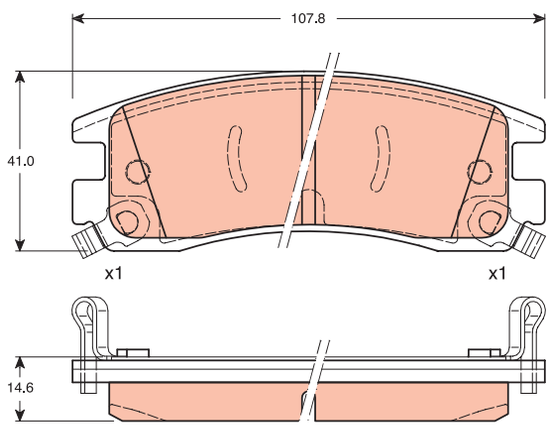

GDB1314

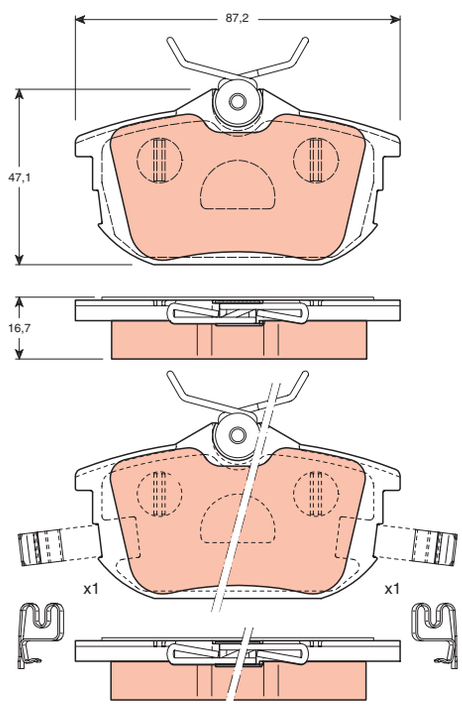

GDB1330

GDB1330

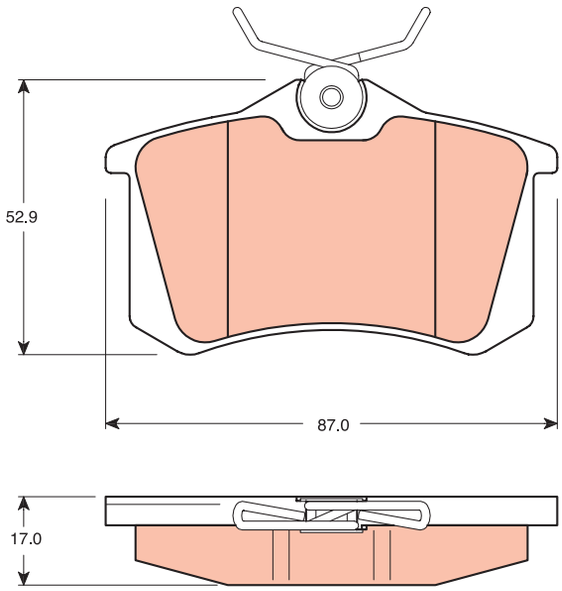

GDB1335

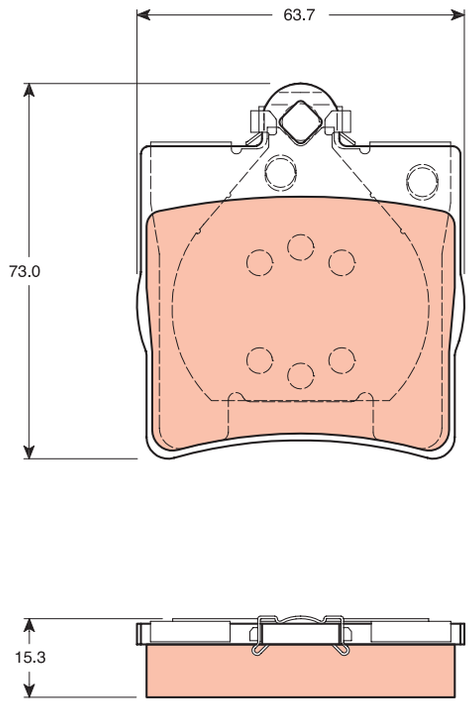

GDB1344

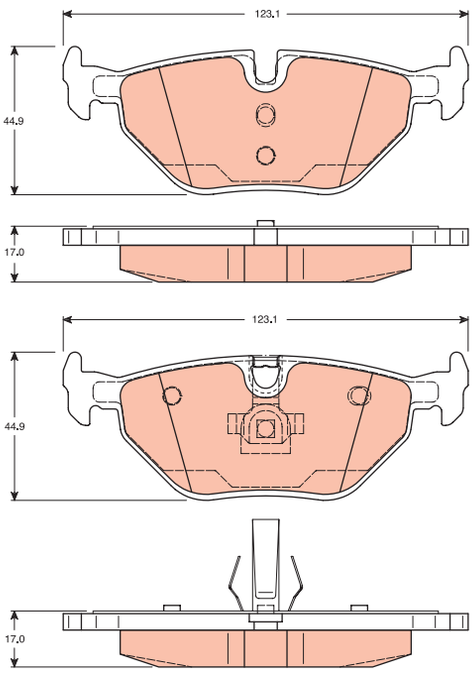

GDB1345

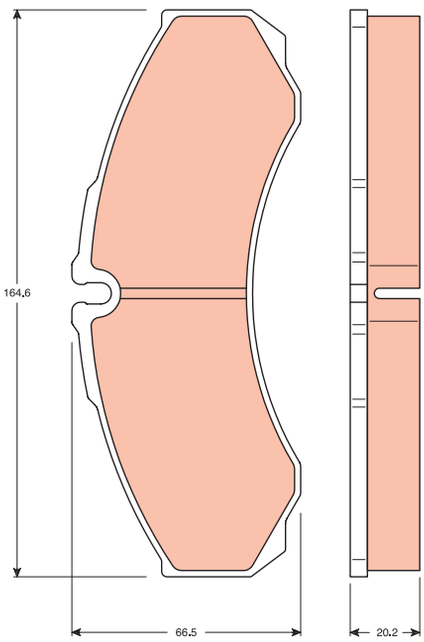

GDB1348

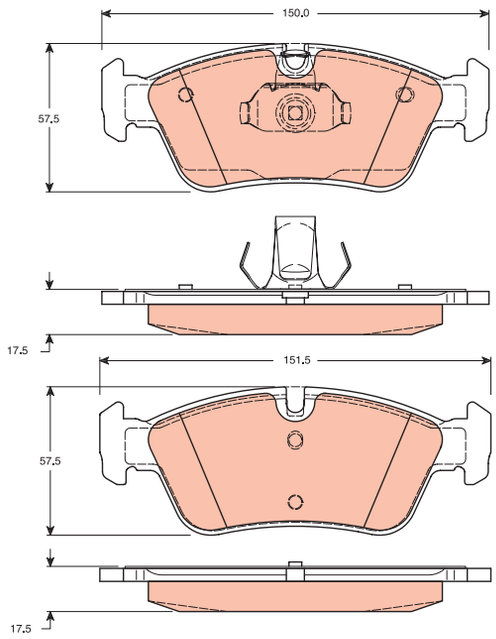

Scale 3:4

GDB1350

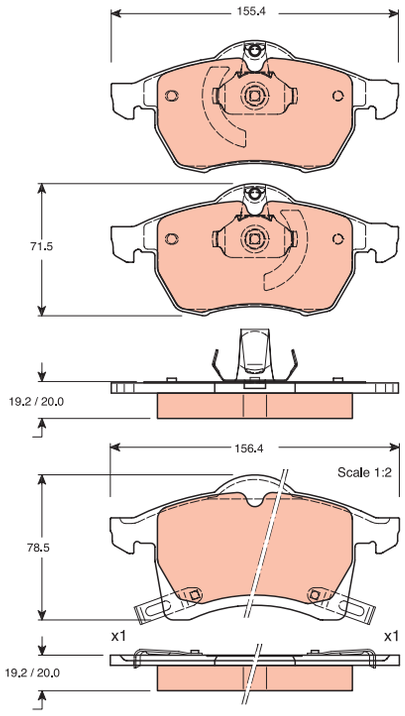

GDB1354

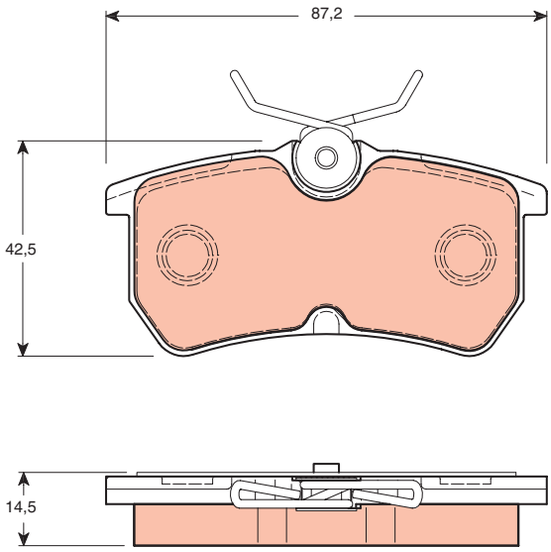

GDB1357

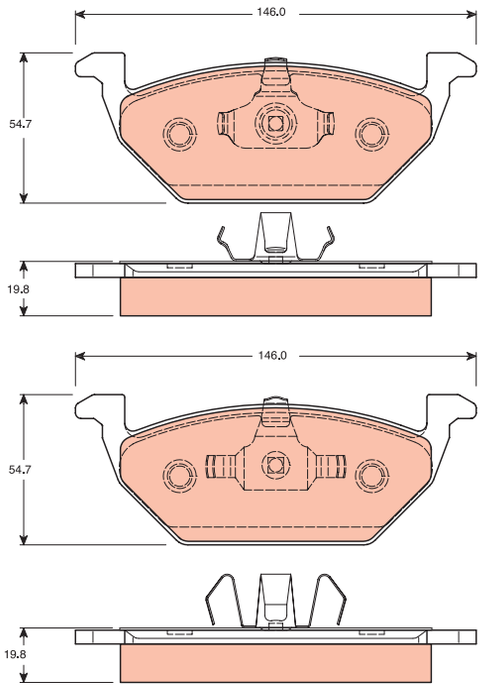

GDB1365

GDB1365

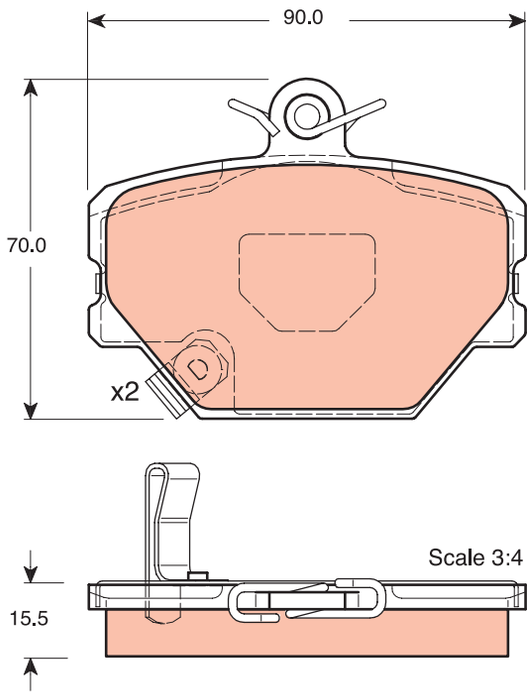

GDB1374

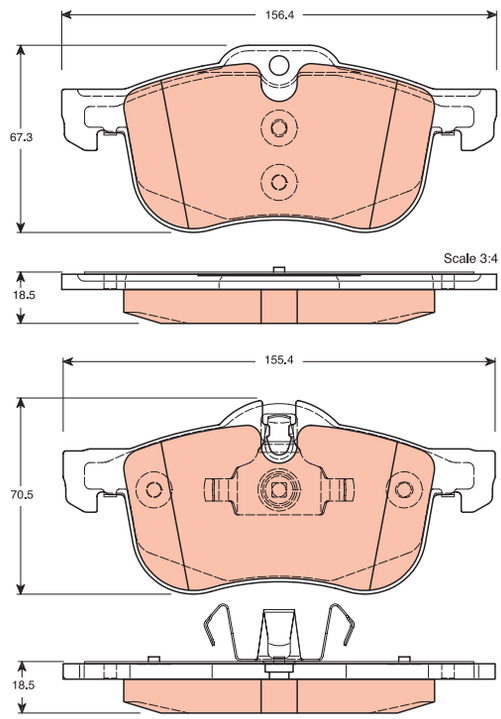

GDB1386

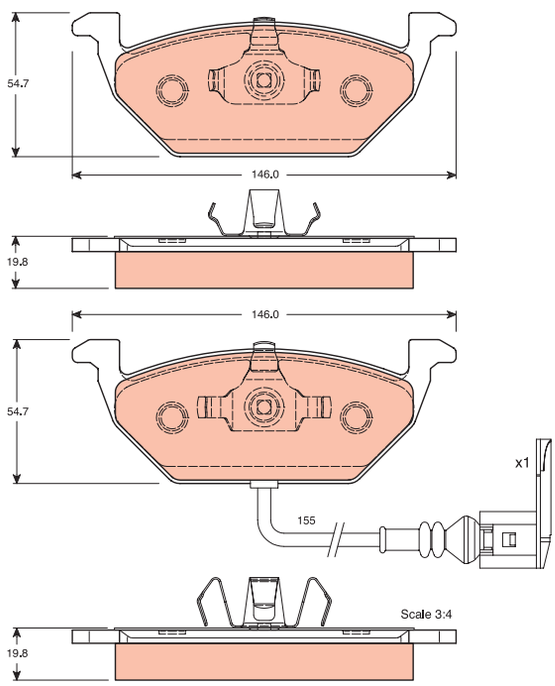

GDB1388

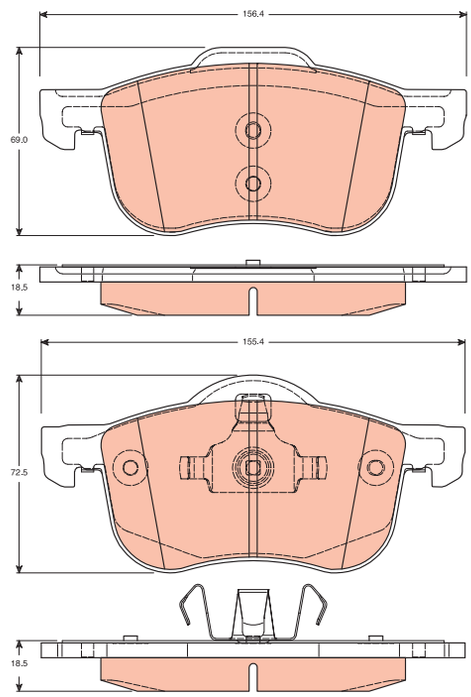

GDB1389

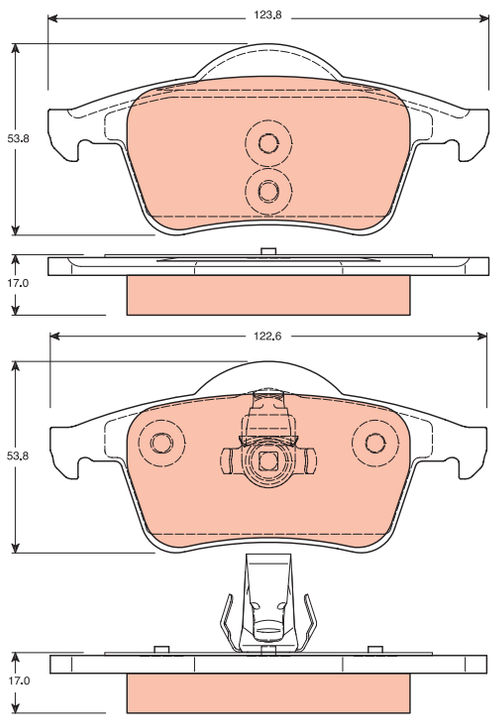

GDB1399

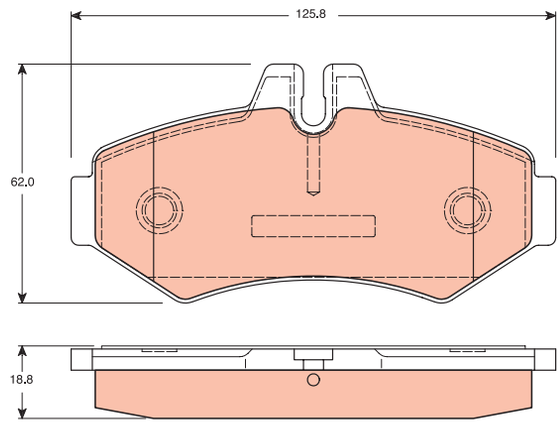

GDB1403

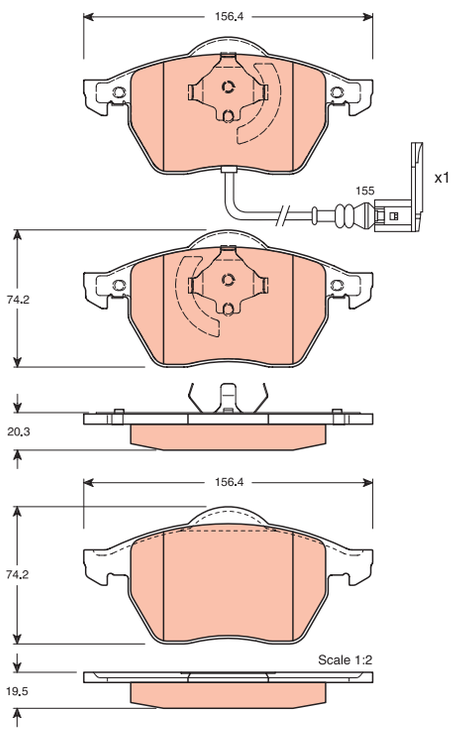

GDB1413

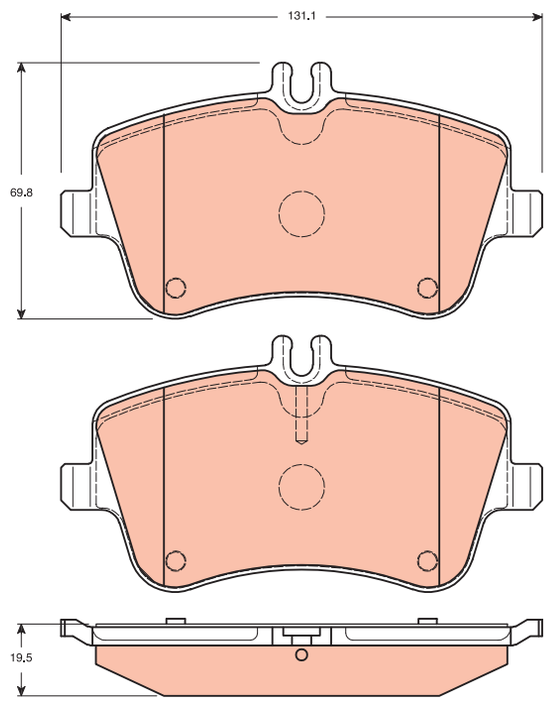

GDB1421

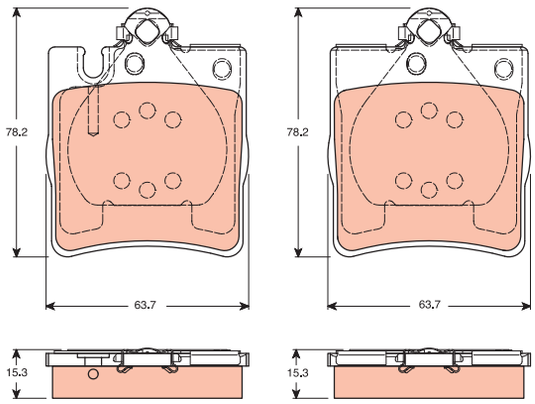

GDB1434

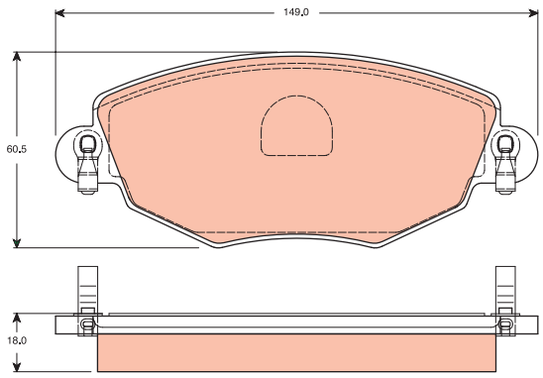

GDB1448

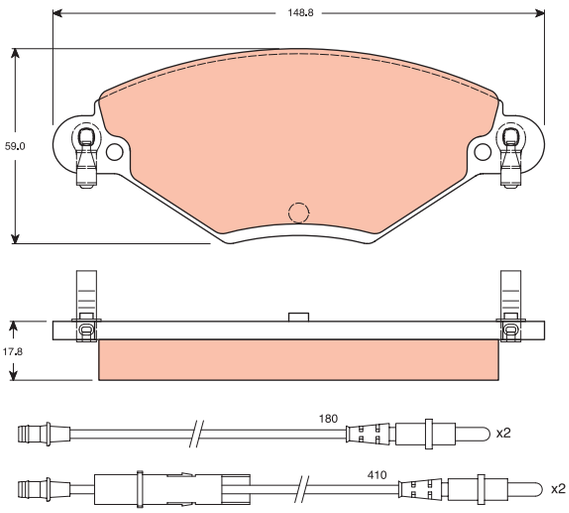

GDB1449

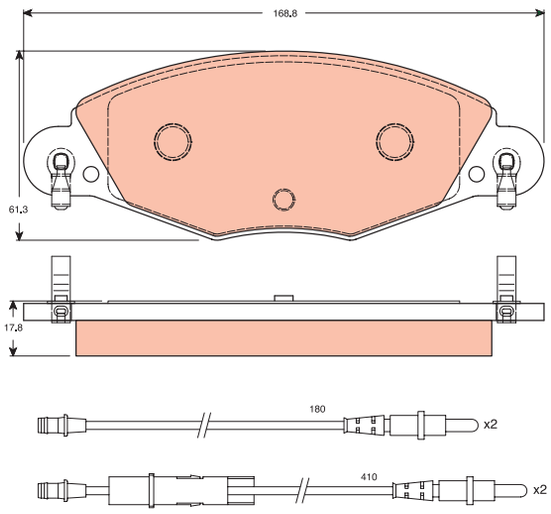

GDB1450

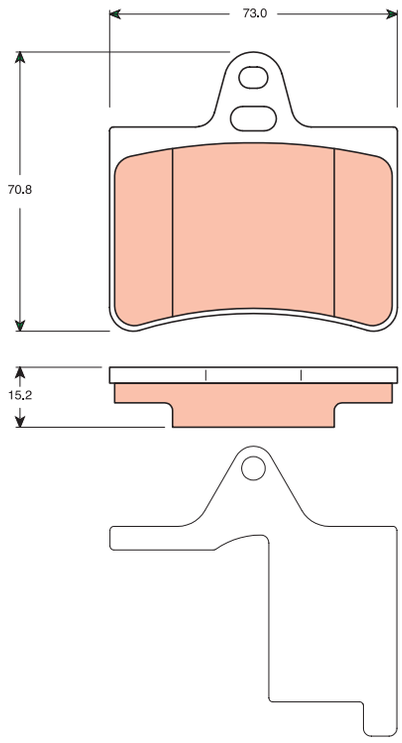

GDB1452

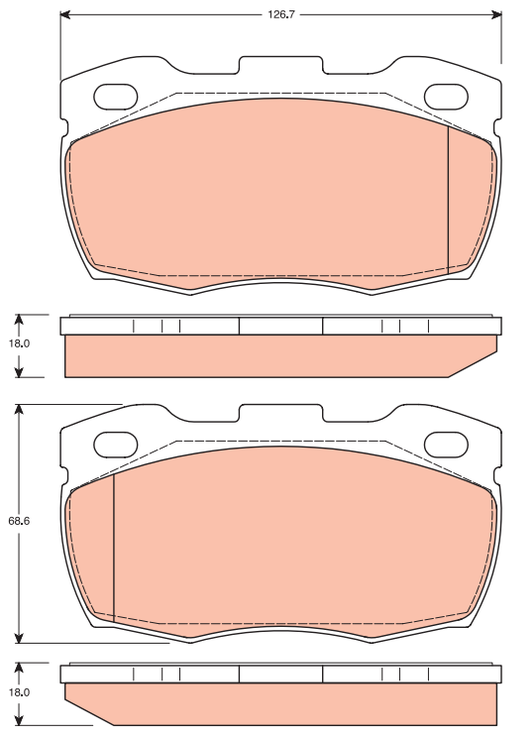

GDB1454

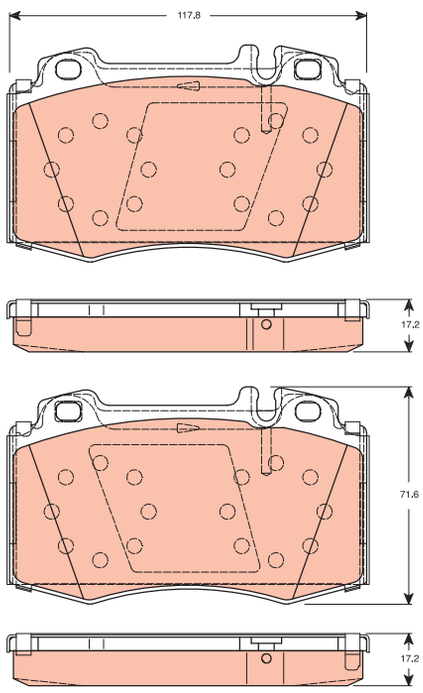

GDB1457

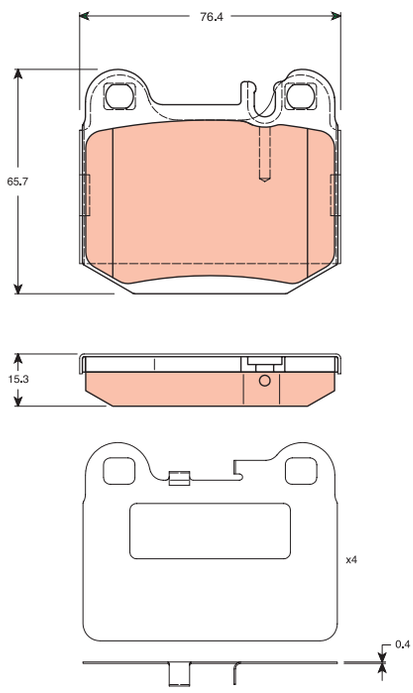

GDB1463

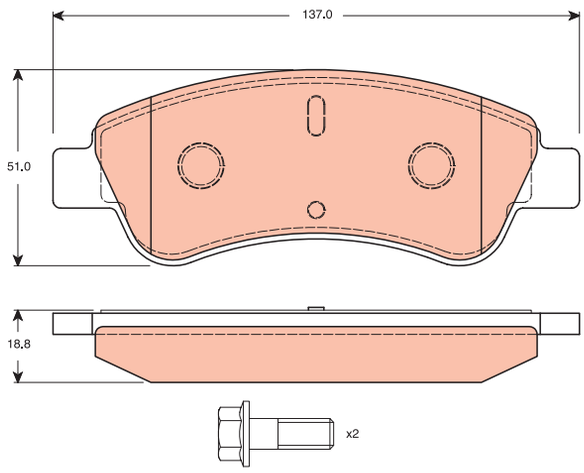

GDB1464

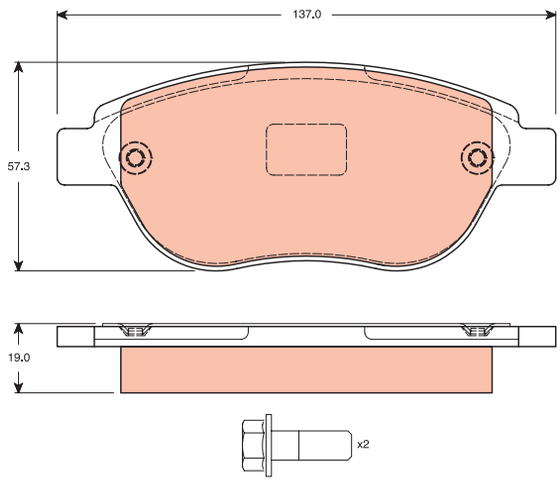

GDB1469

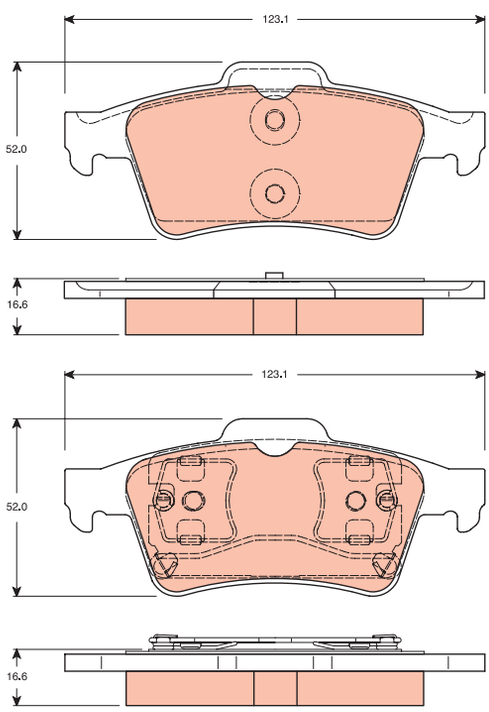

GDB1473

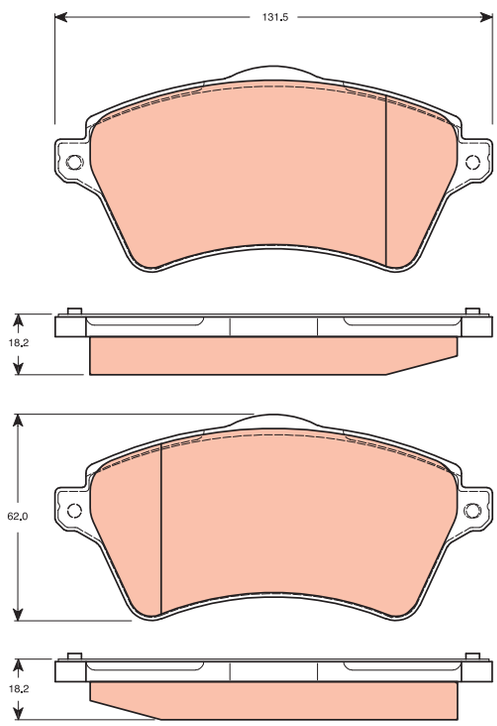

GDB1476

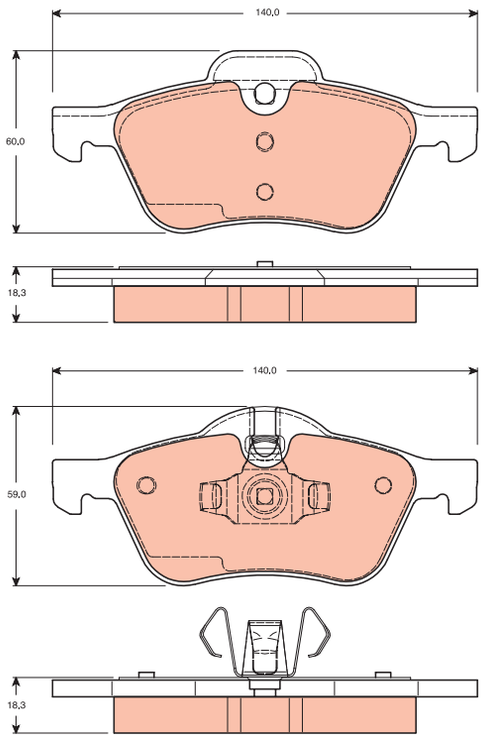

GDB1481

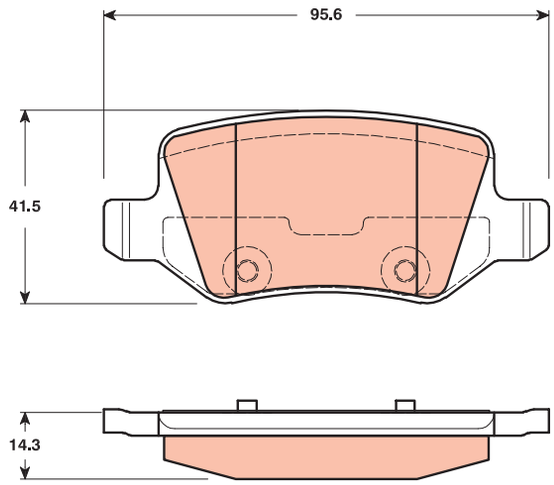

GDB1483

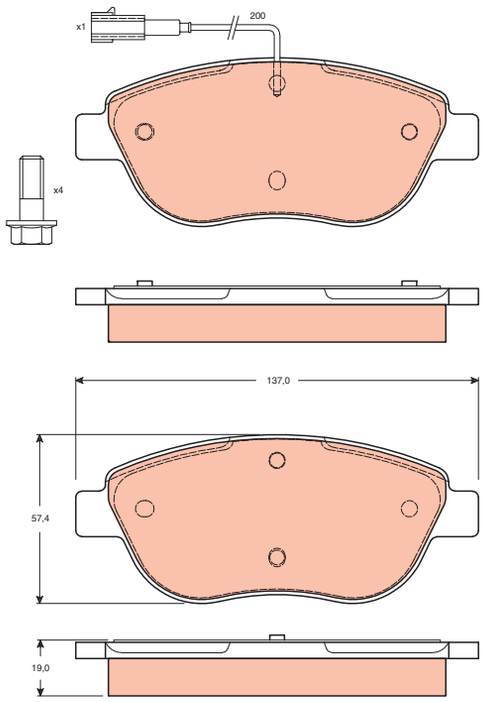

GDB1485

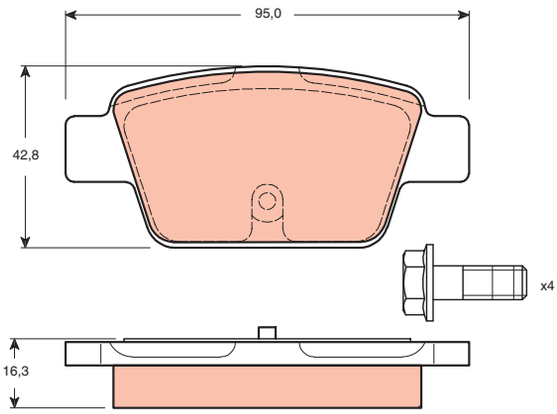

GDB1492

GDB1492

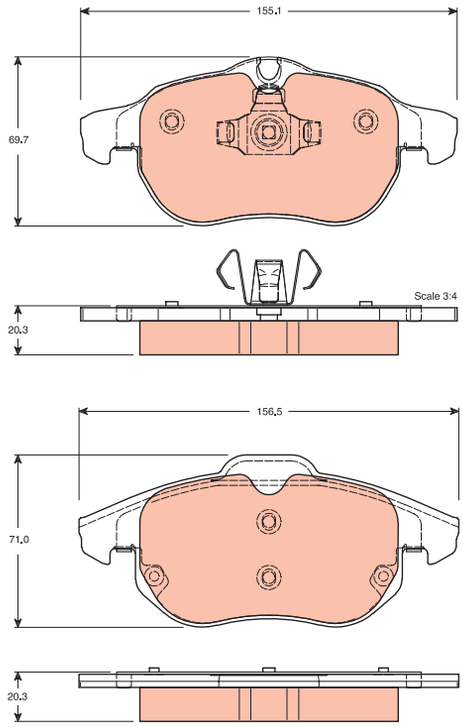

GDB1498

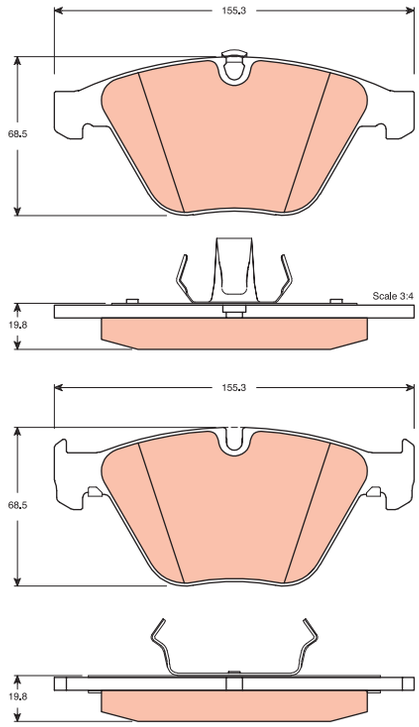

GDB1499

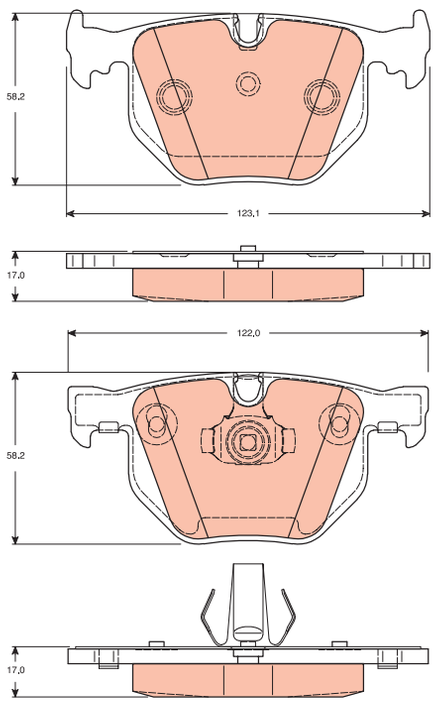

GDB1500

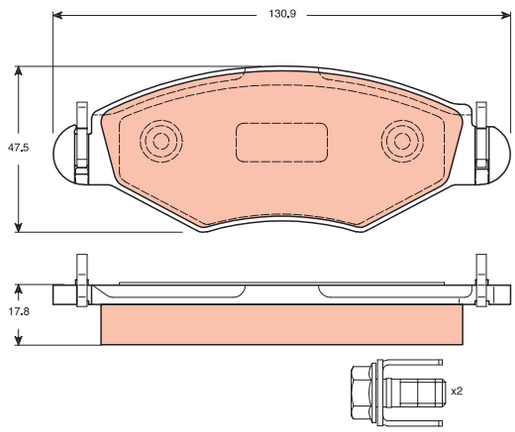

GDB1502

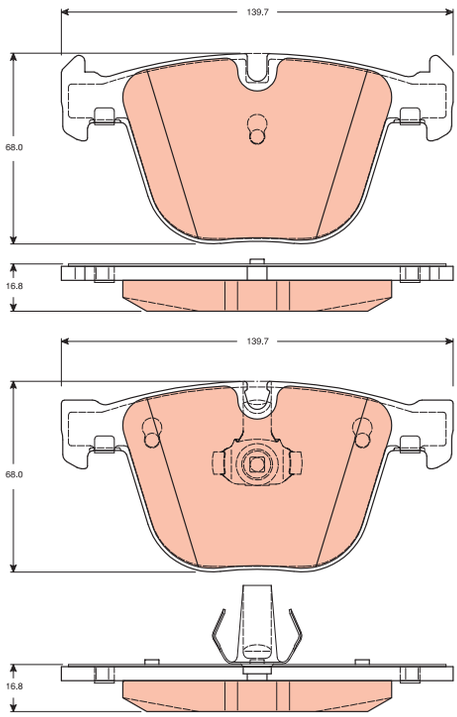

GDB1507

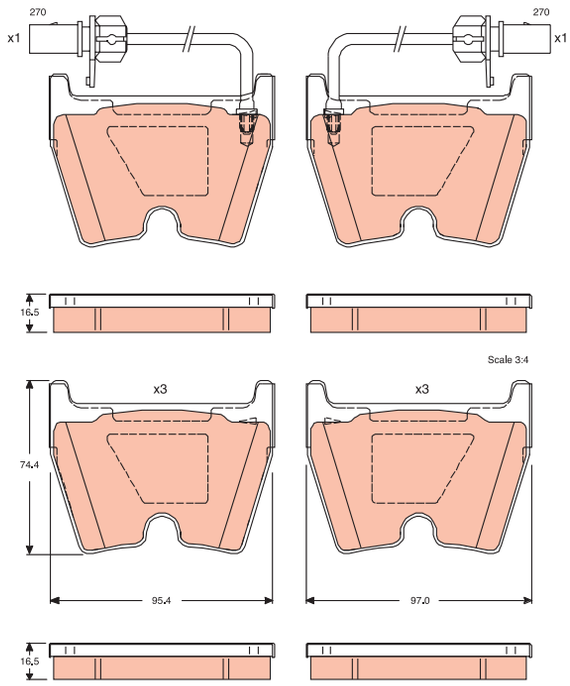

GDB1508

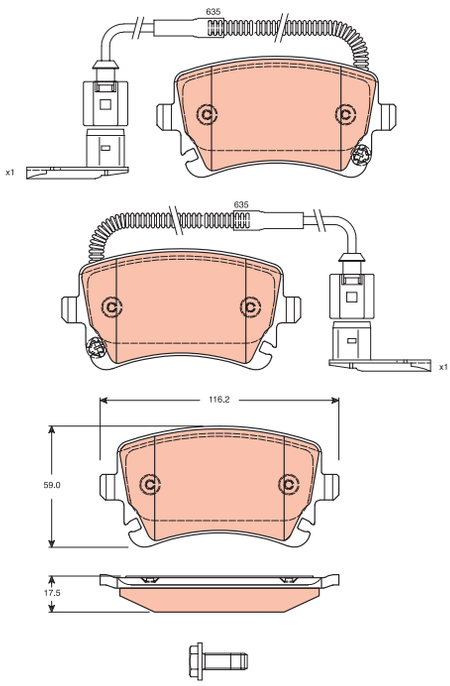

GDB1510

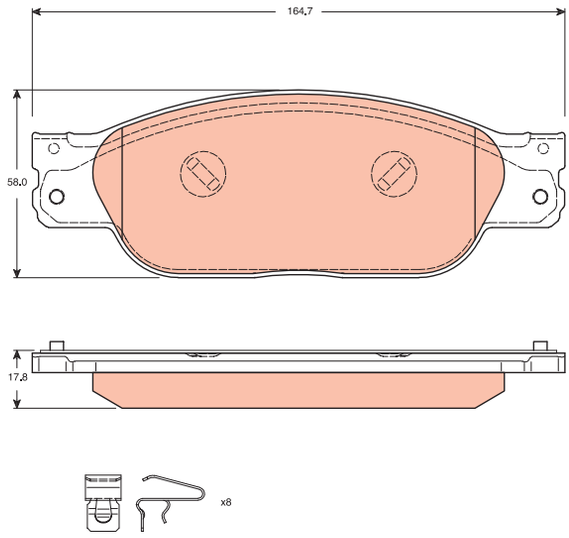

GDB1511

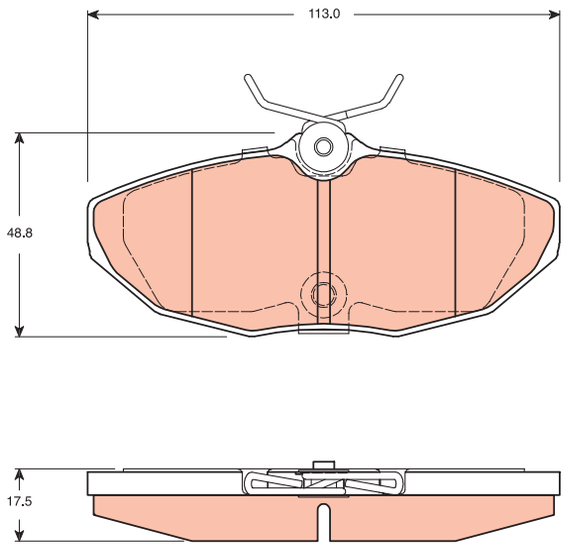

GDB1515

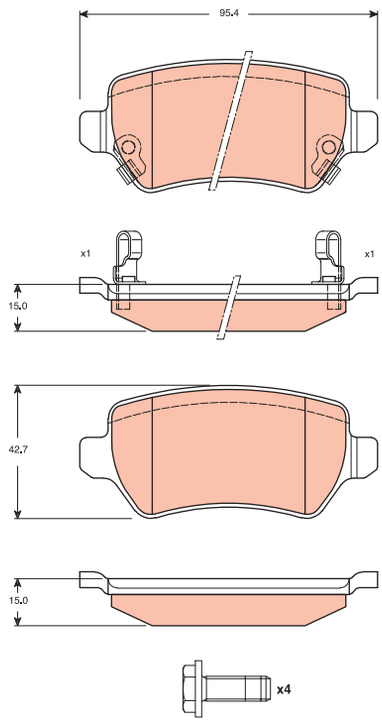

GDB1516

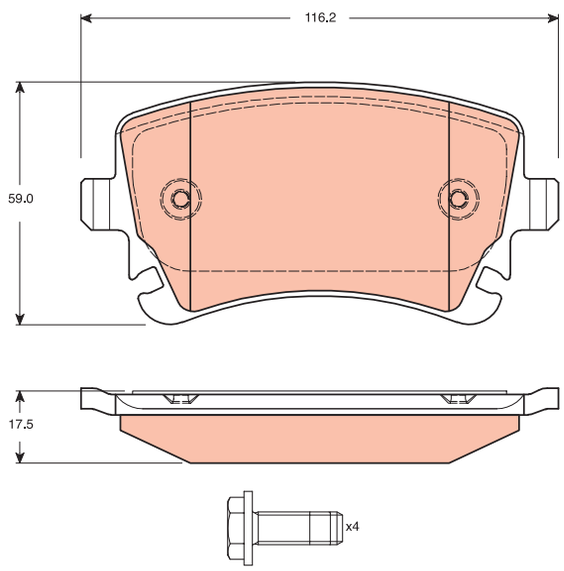

GDB1525

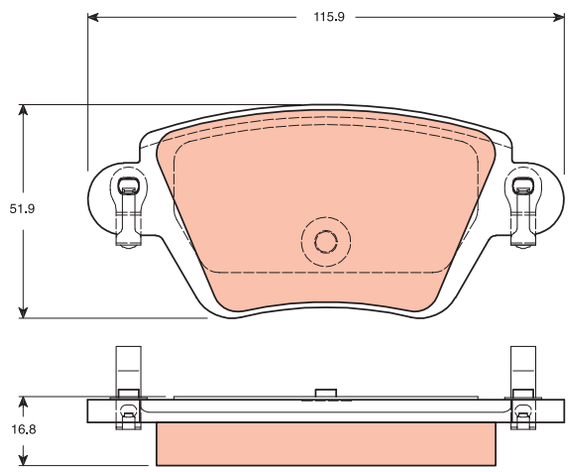

GDB1527

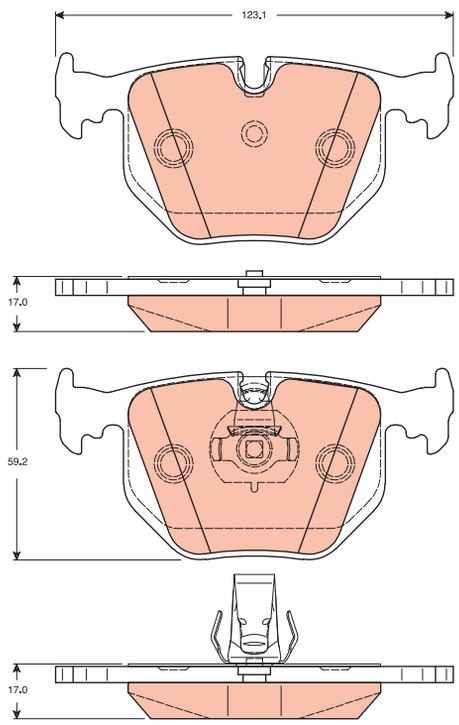

GDB1529

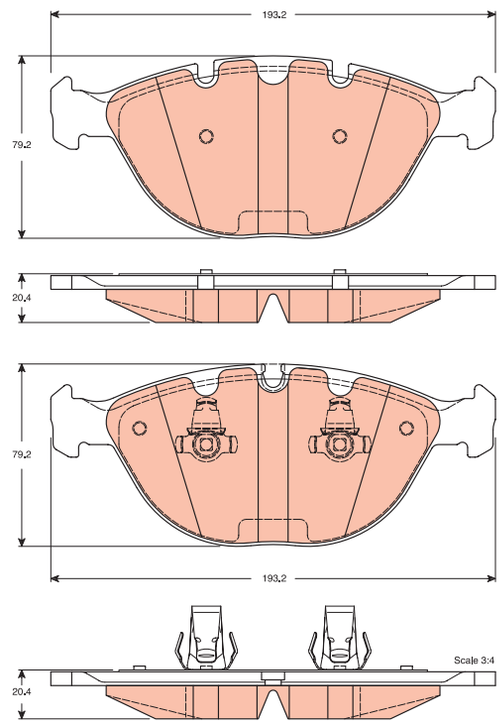

GDB1530

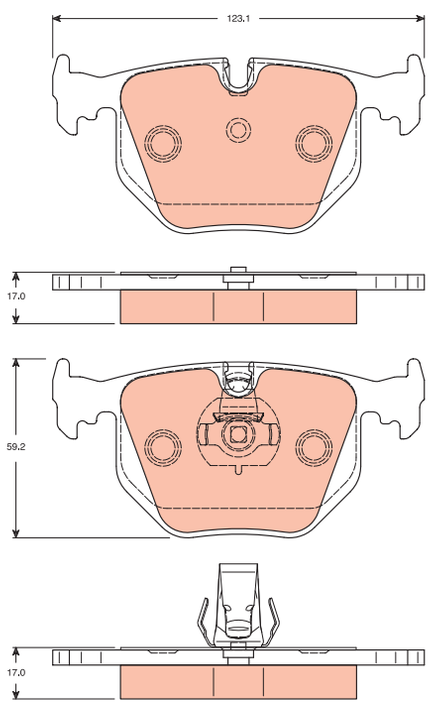

GDB1531

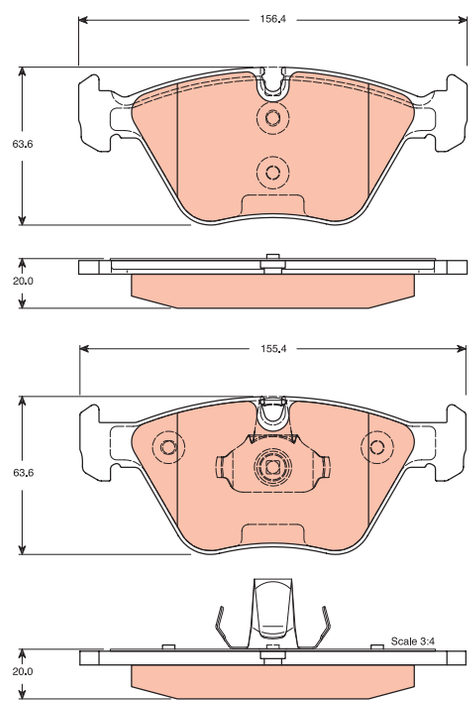

GDB1533

GDB1533

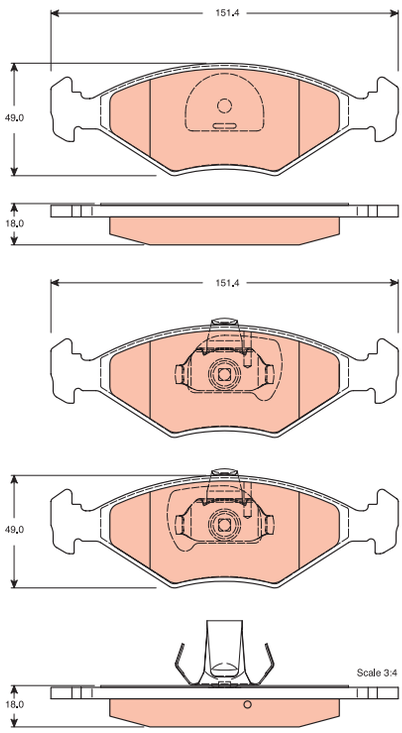

GDB1542

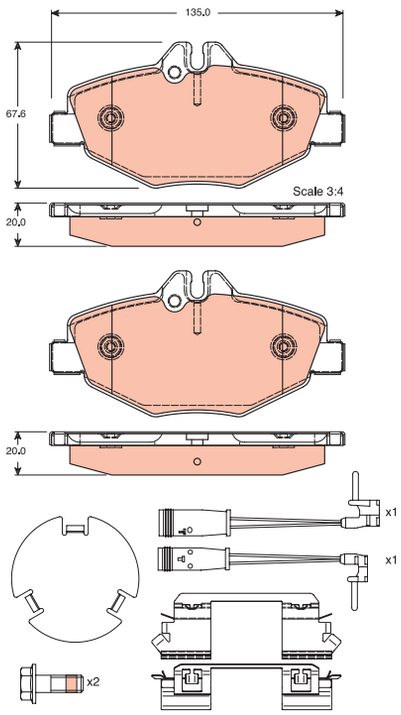

GDB1543

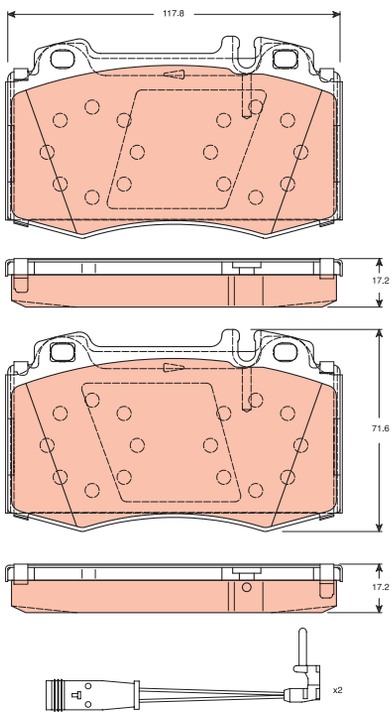

GDB1544

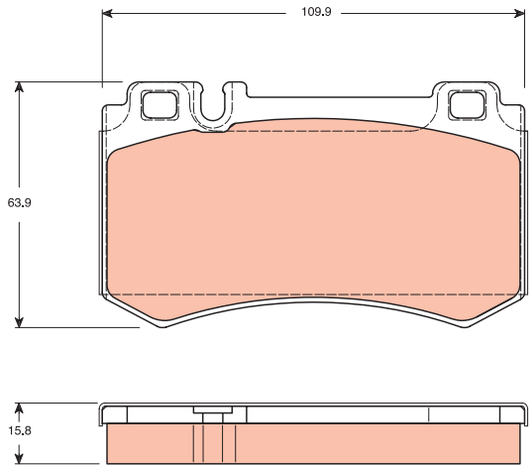

GDB1545

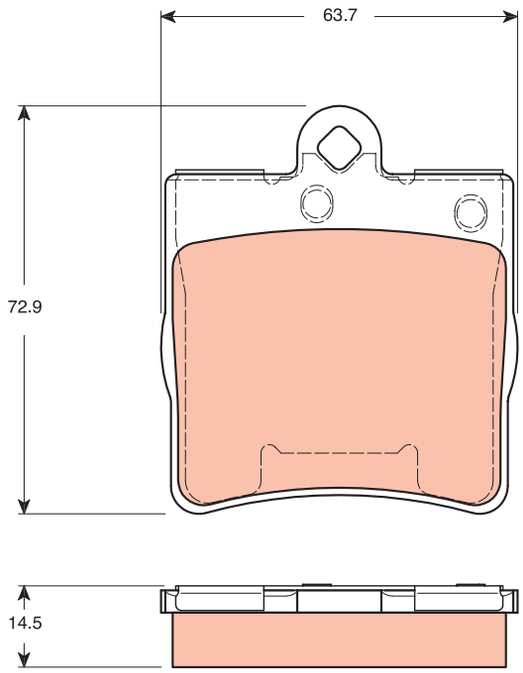

GDB1546

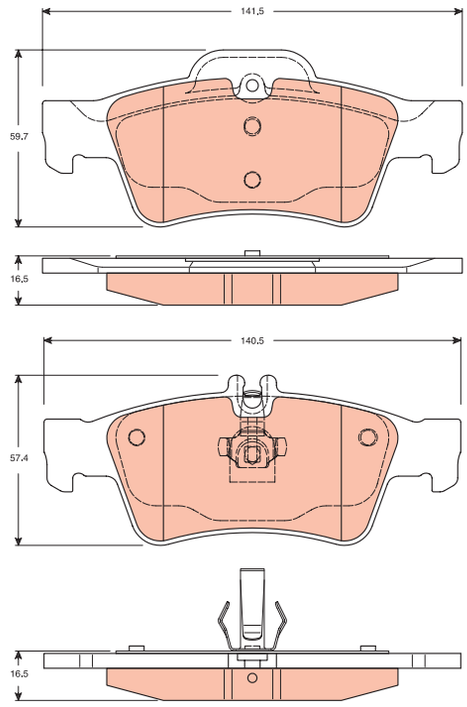

GDB1548

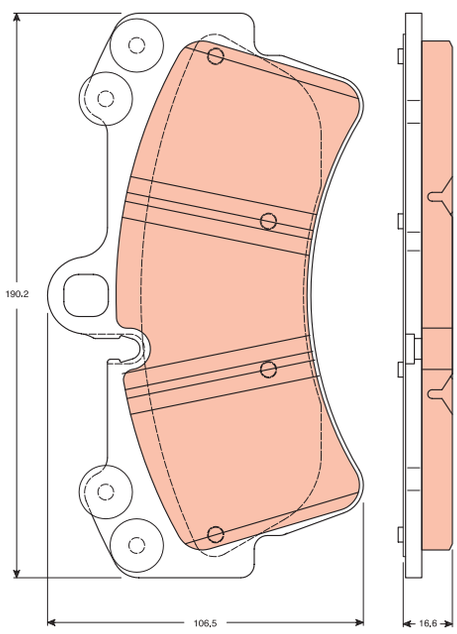

GDB1550

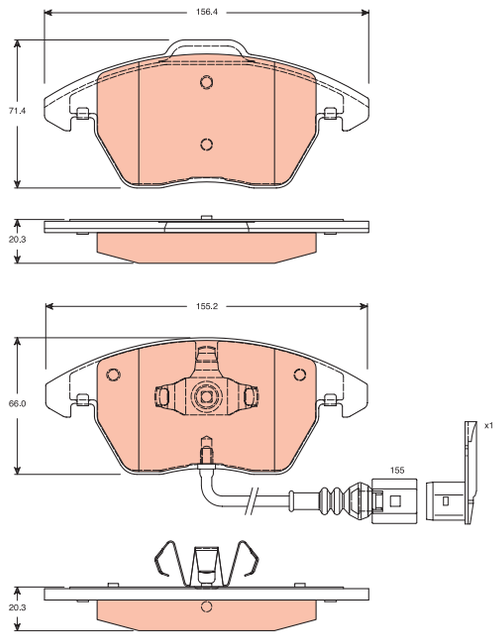

GDB1552

GDB1552

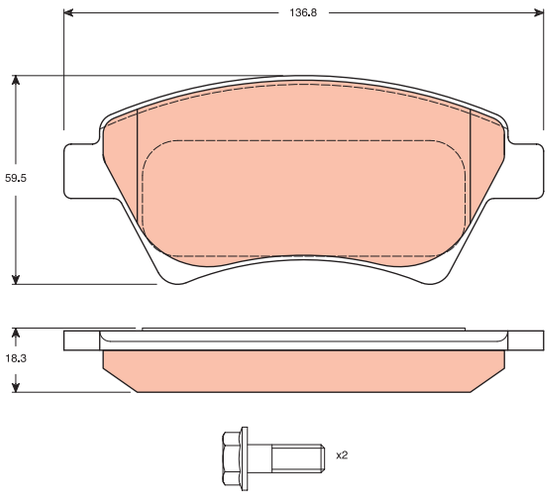

GDB1553

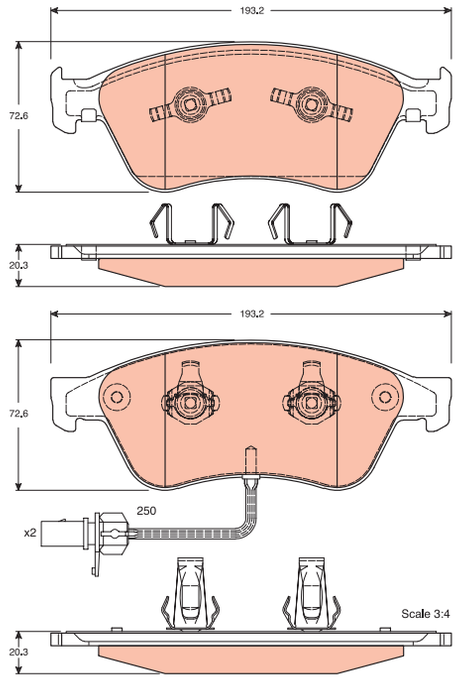

GDB1554

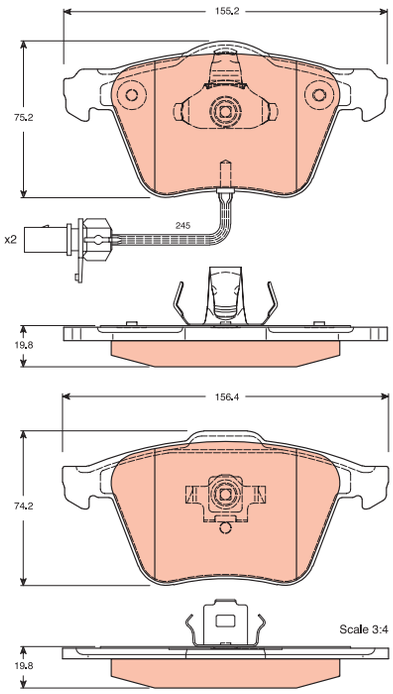

GDB1555

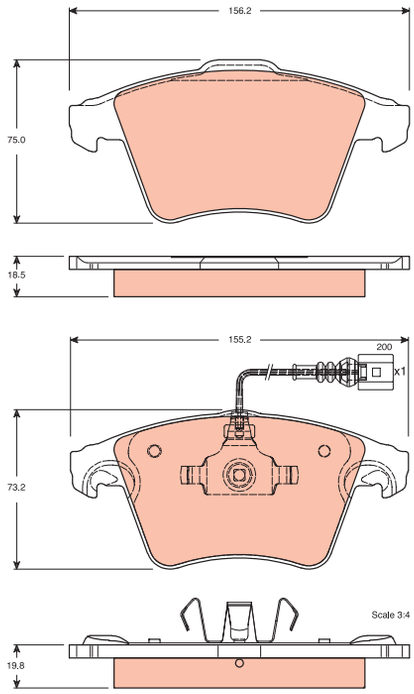

GDB1556

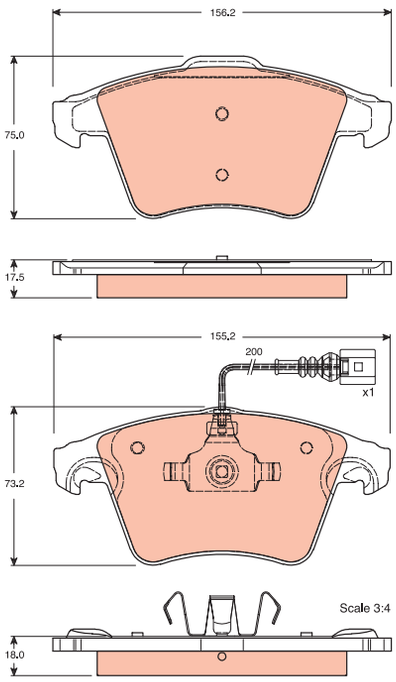

GDB1557

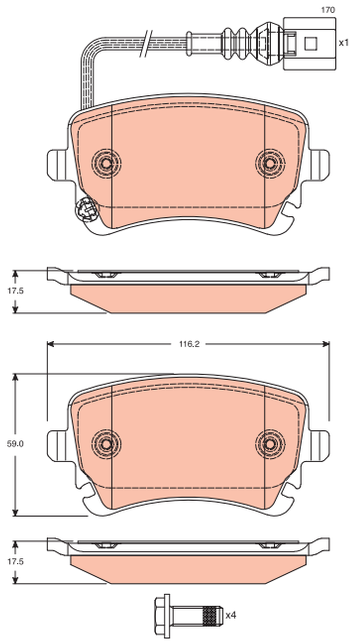

GDB1558

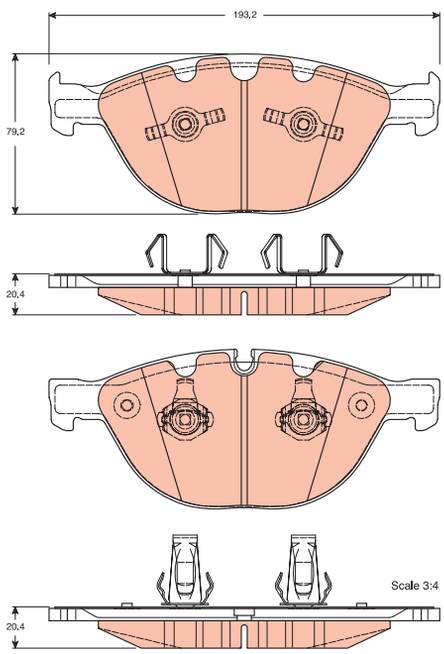

GDB1559

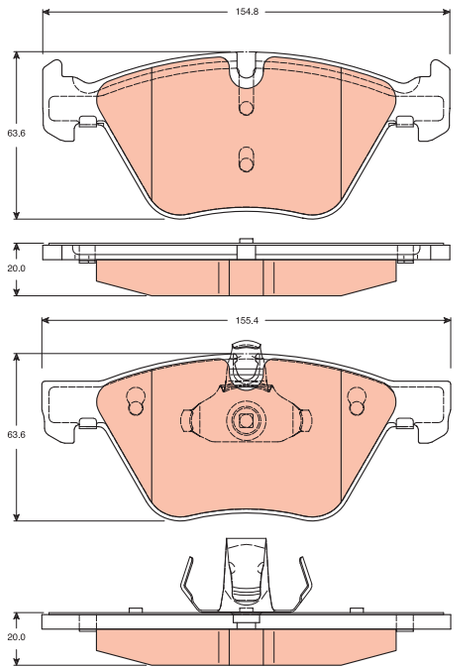

GDB1560

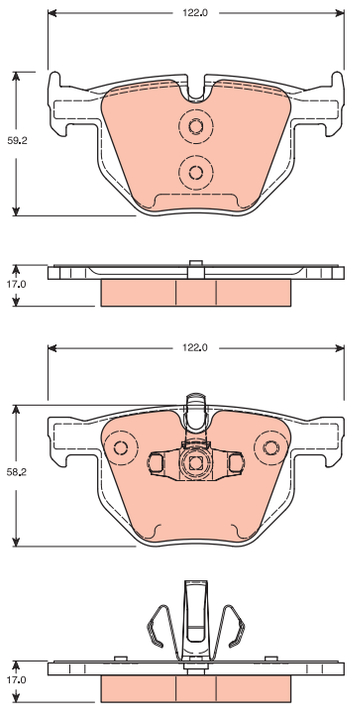

GDB1561

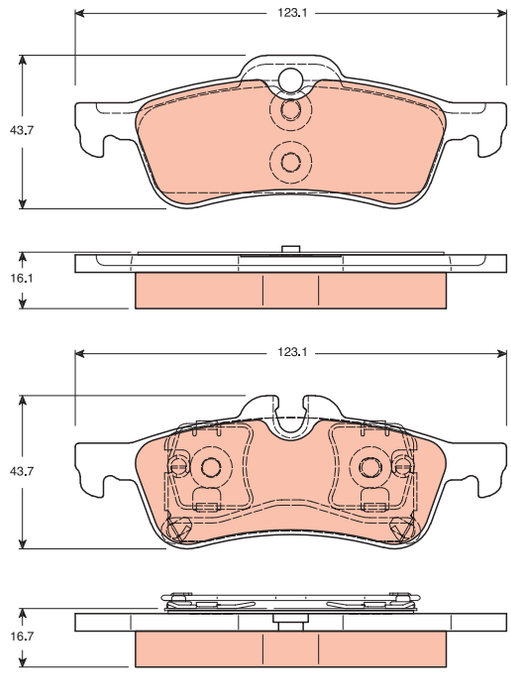

GDB1563

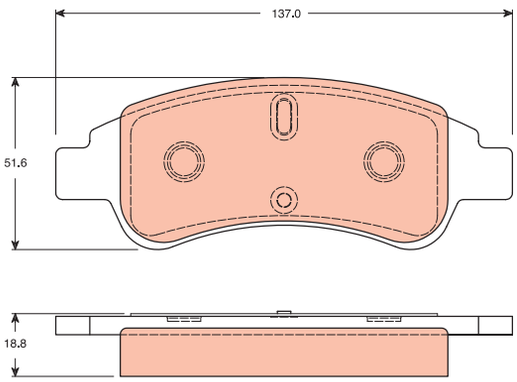

GDB1565

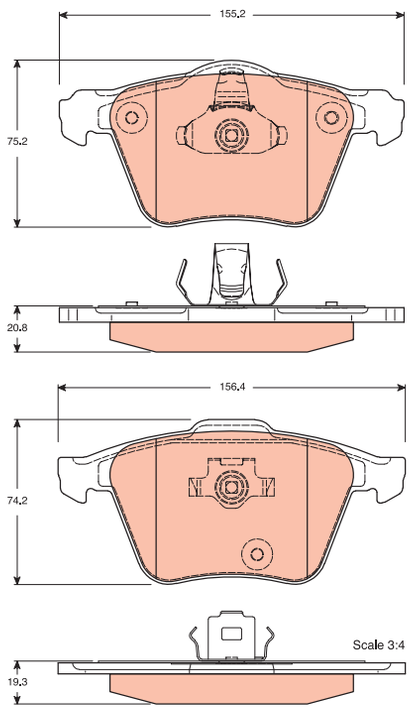

GDB1566

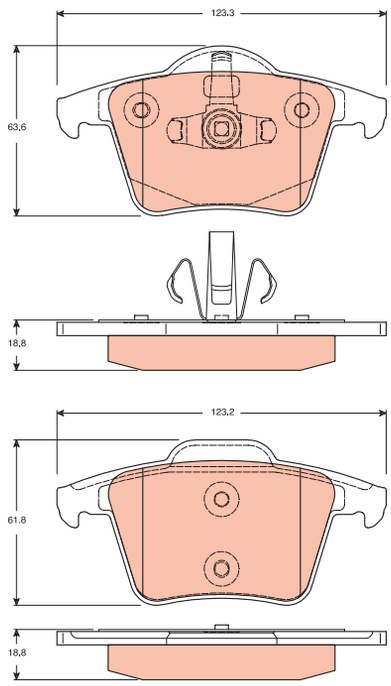

GDB1567

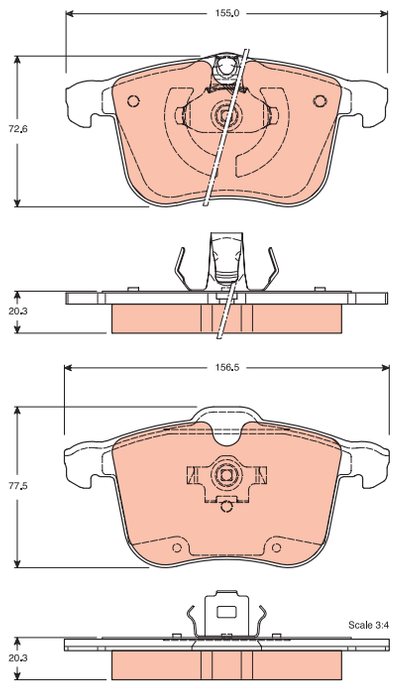

GDB1576

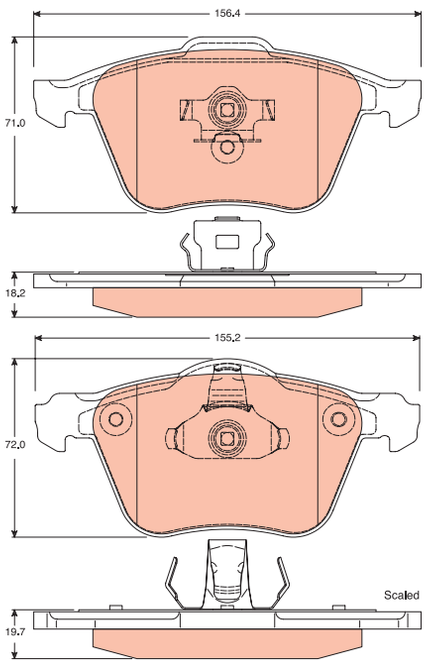

GDB1577

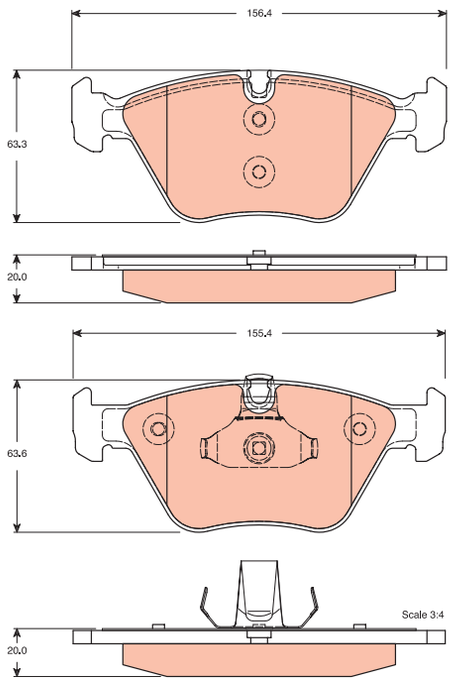

GDB1579

GDB1579

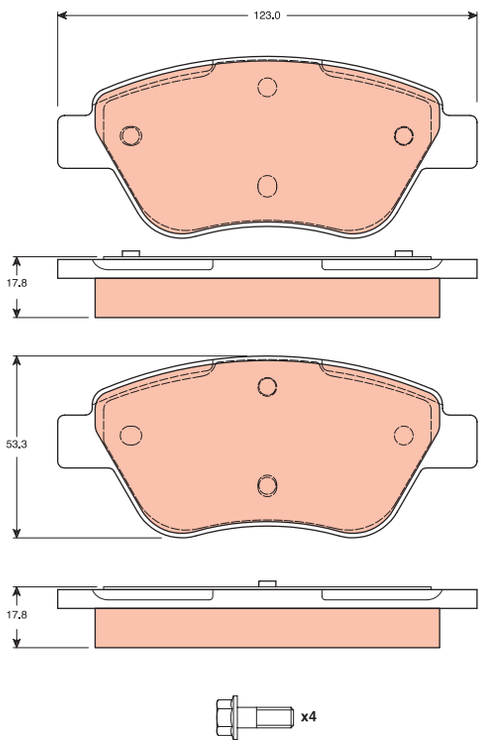

GDB1583

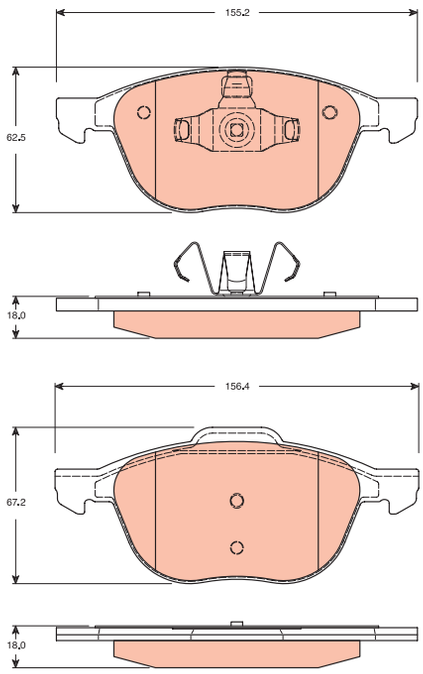

GDB1584

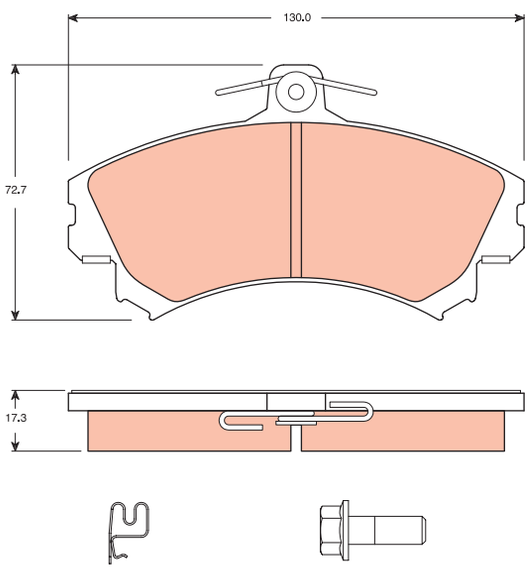

GDB1595

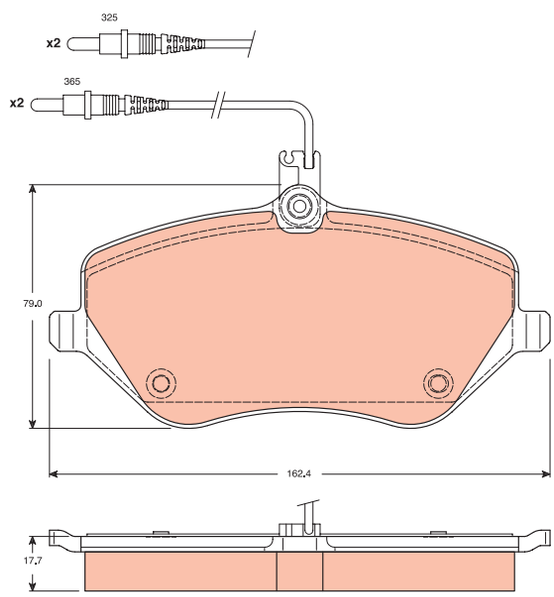

GDB1596

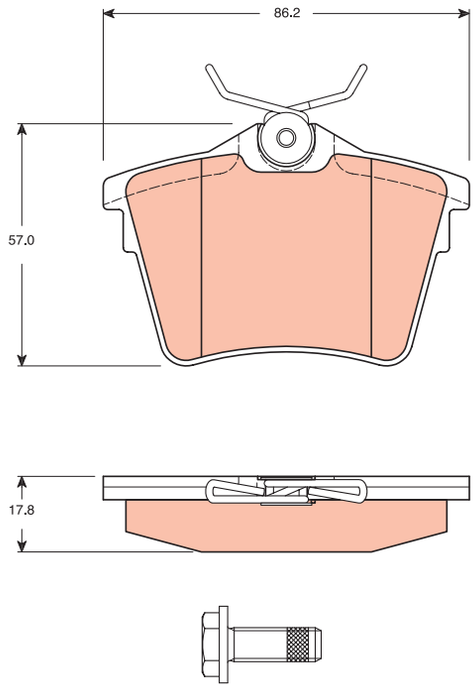

GDB1599

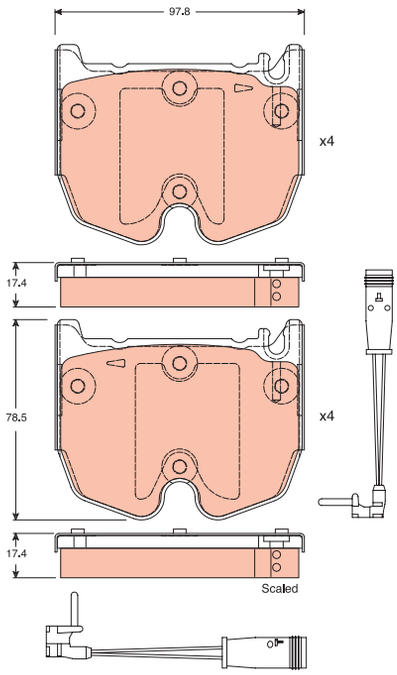

GDB1600

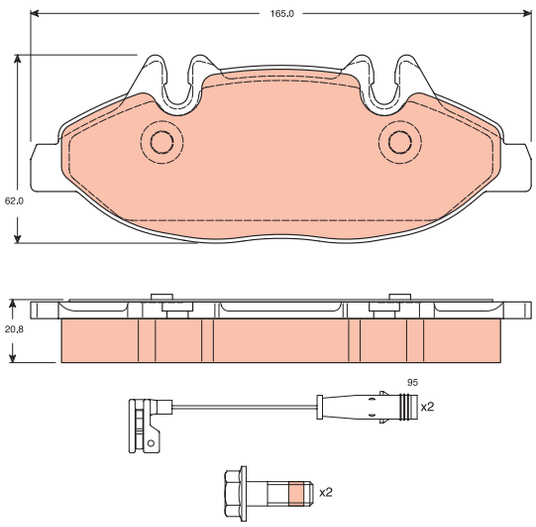

GDB1601

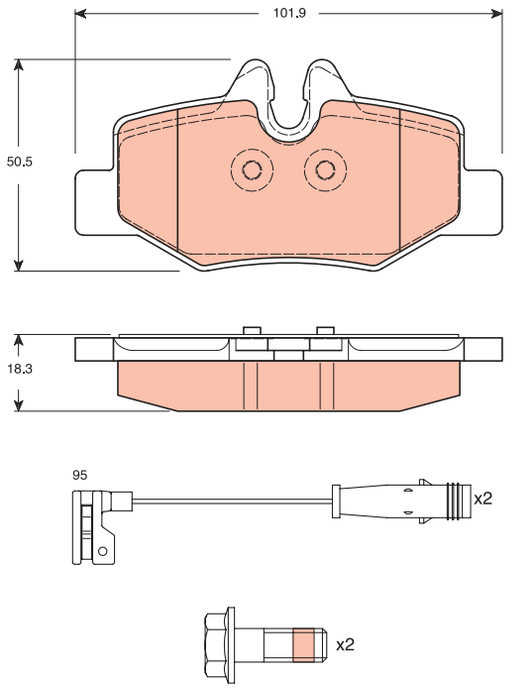

GDB1605

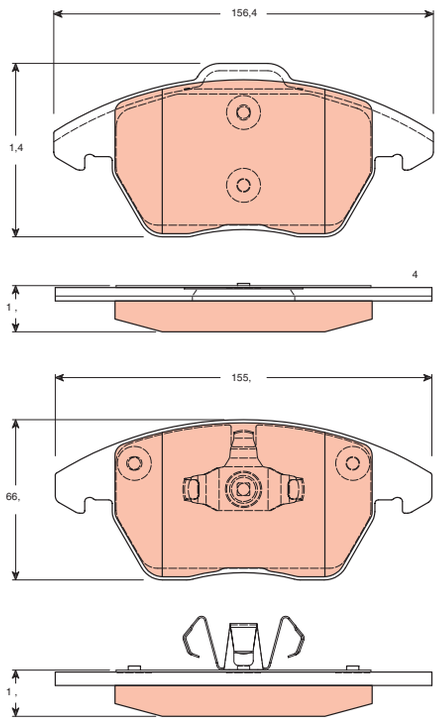

GDB1607

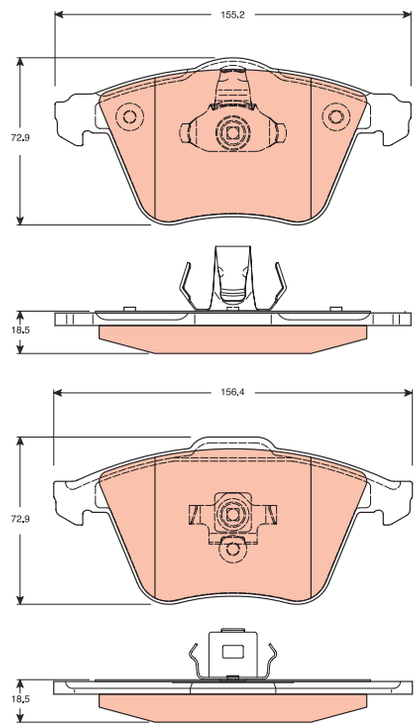

GDB1611

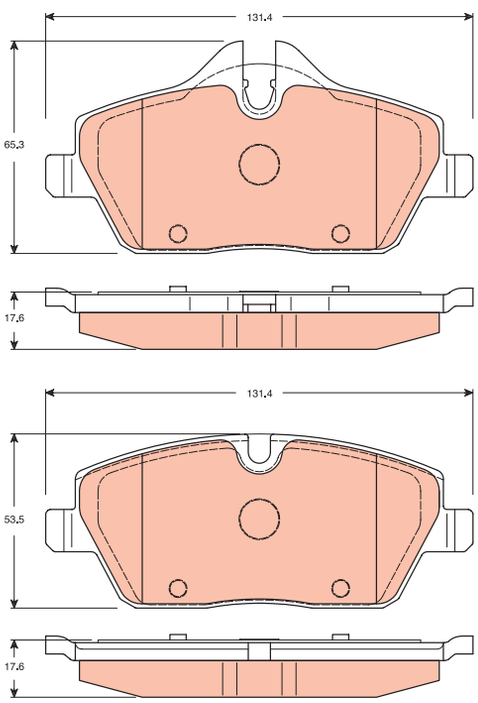

GDB1612

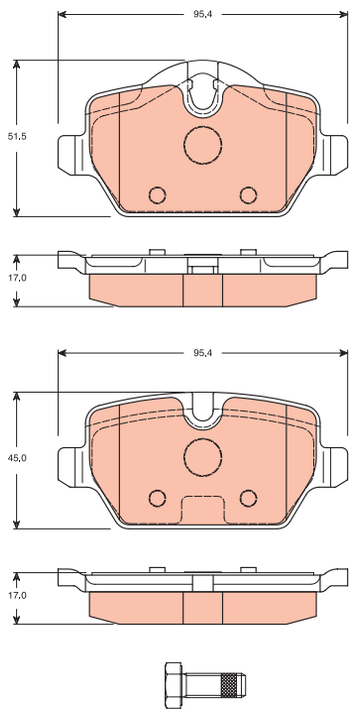

GDB1616

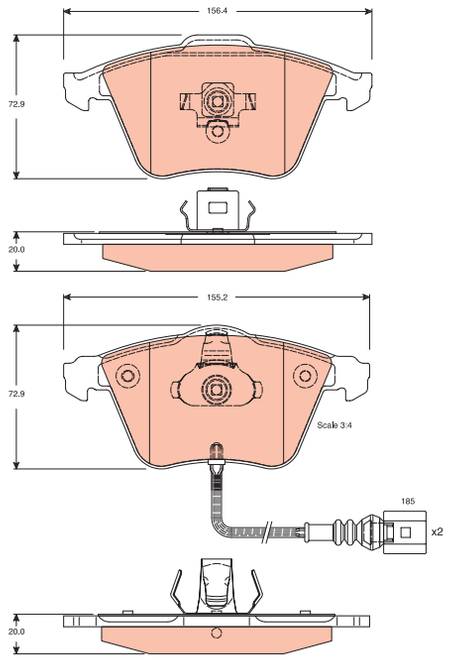

GDB1617

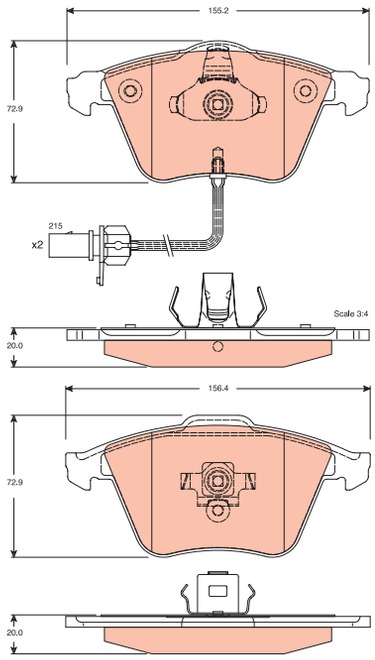

GDB1620

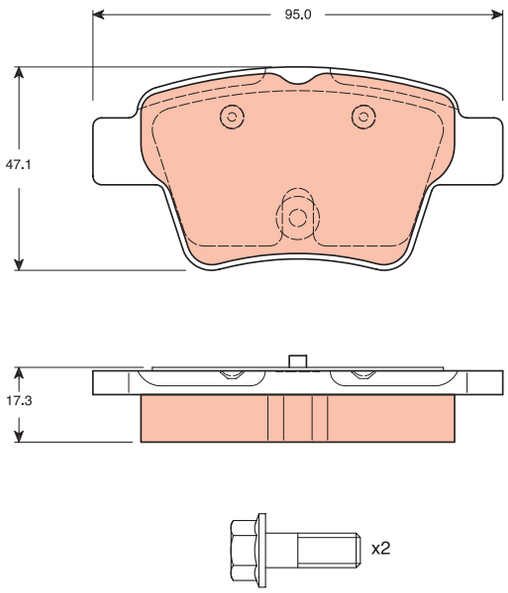

GDB1621

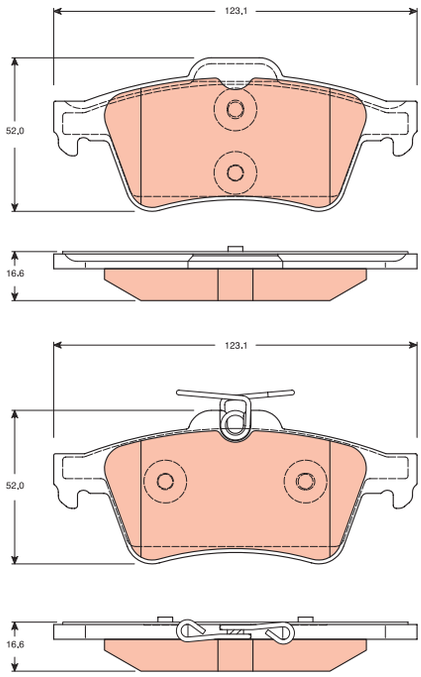

GDB1622

GDB1622

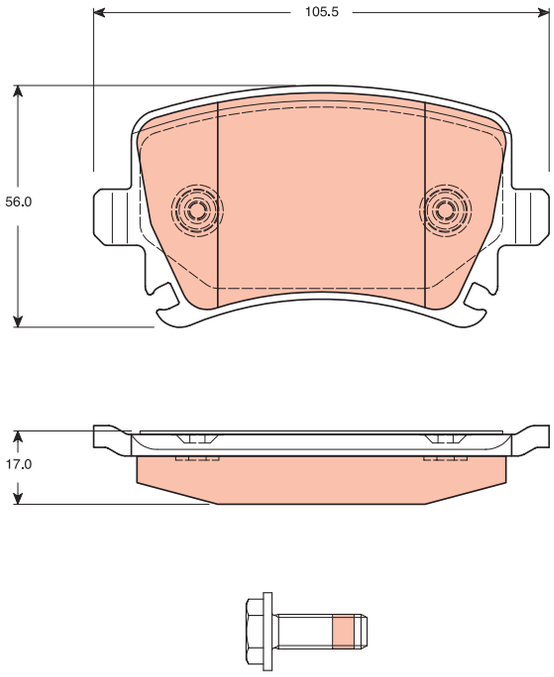

GDB1624

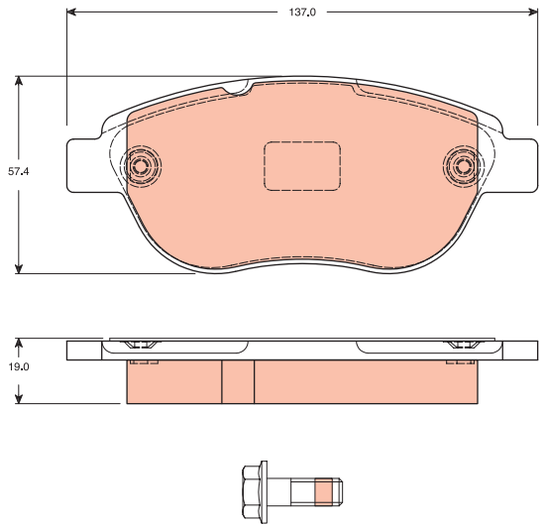

GDB1625

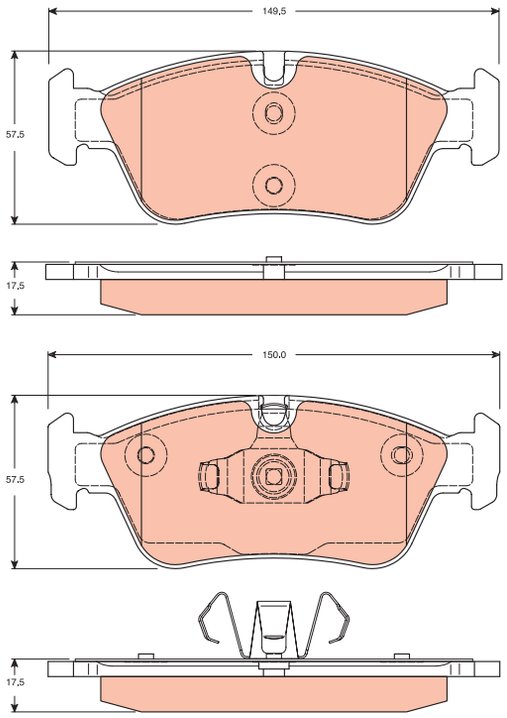

GDB1626

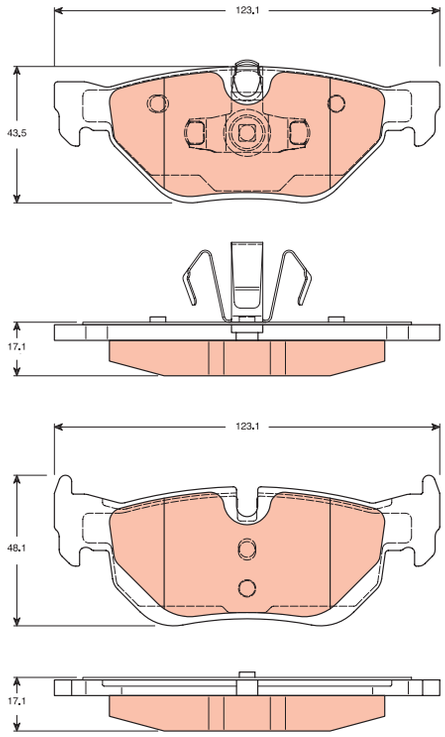

GDB1628

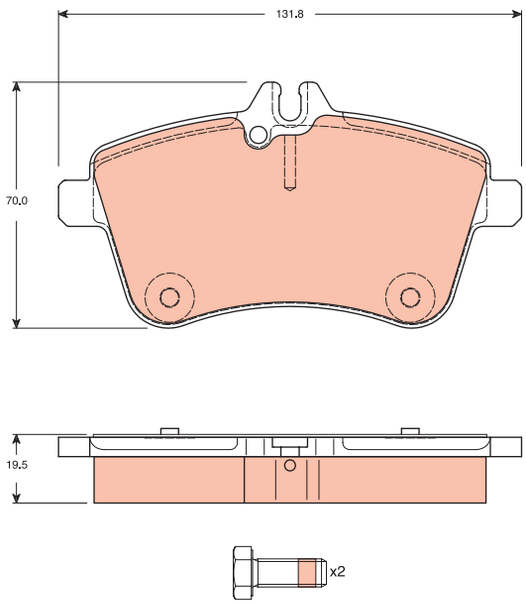

GDB1629

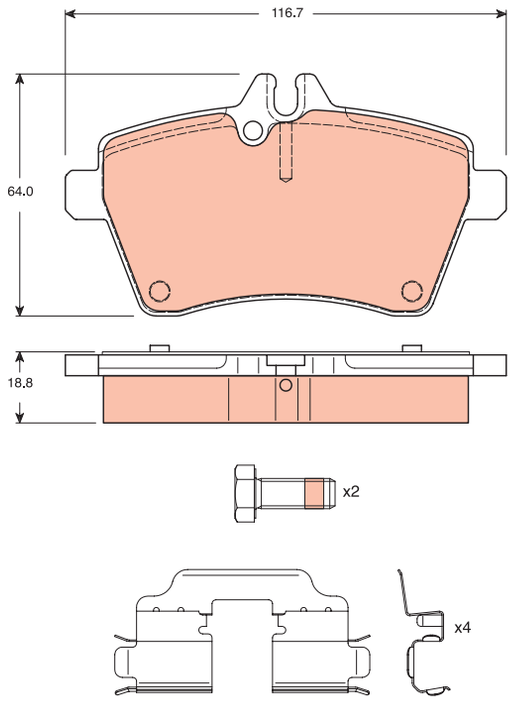

GDB1630

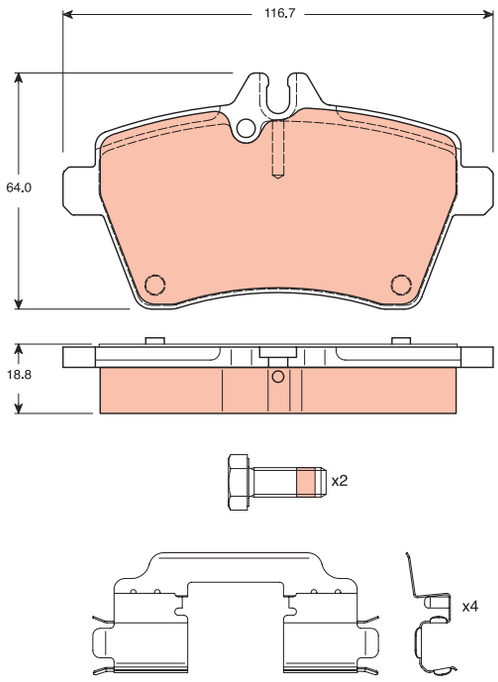

GDB1631

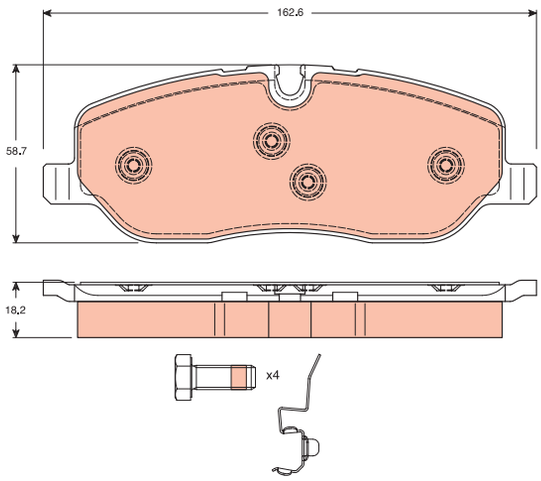

GDB1632

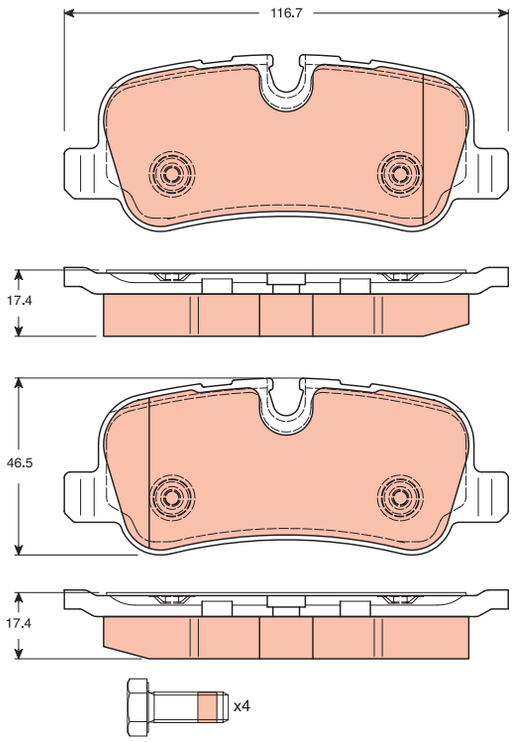

GDB1633

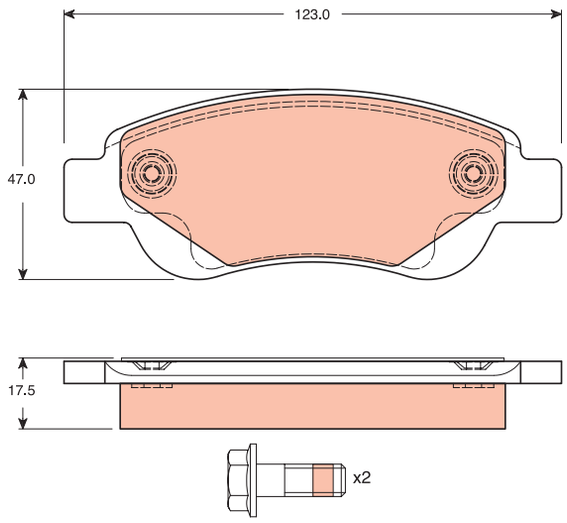

GDB1642

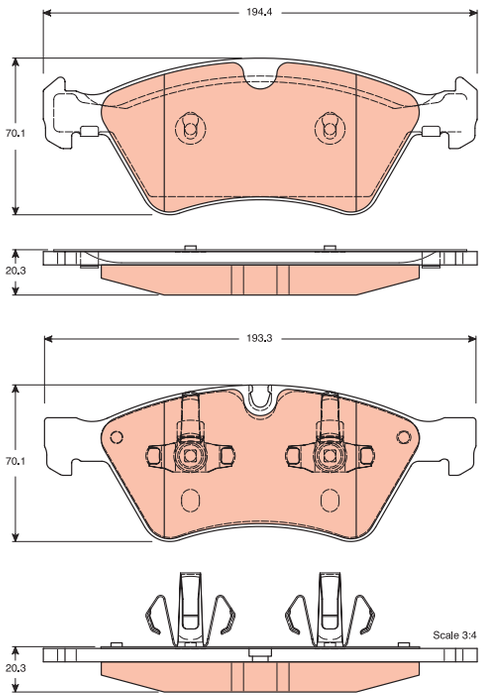

GDB1643

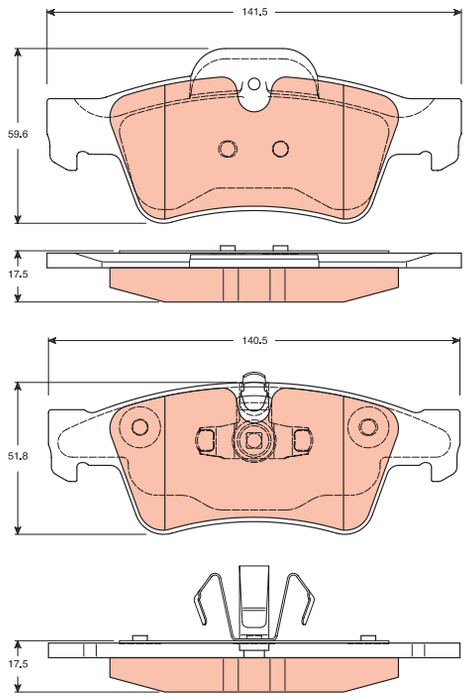

GDB1651

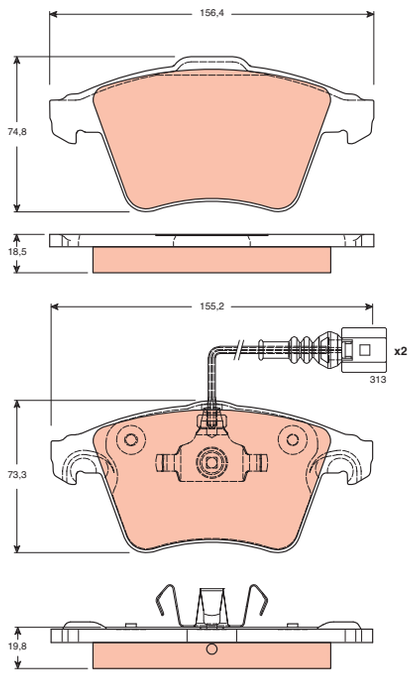

GDB1652

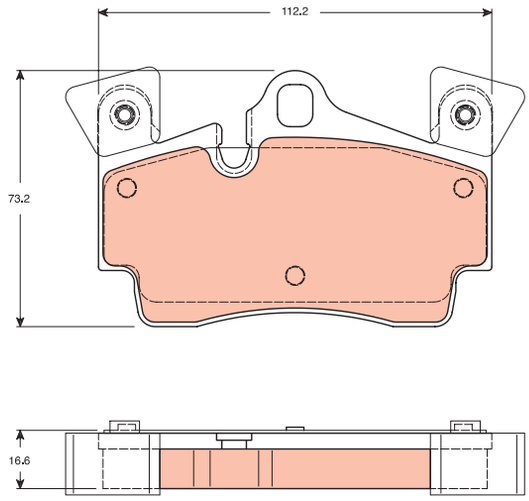

GDB1653

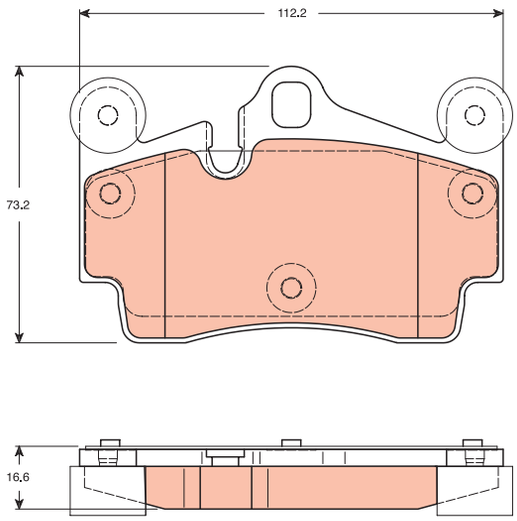

GDB1658

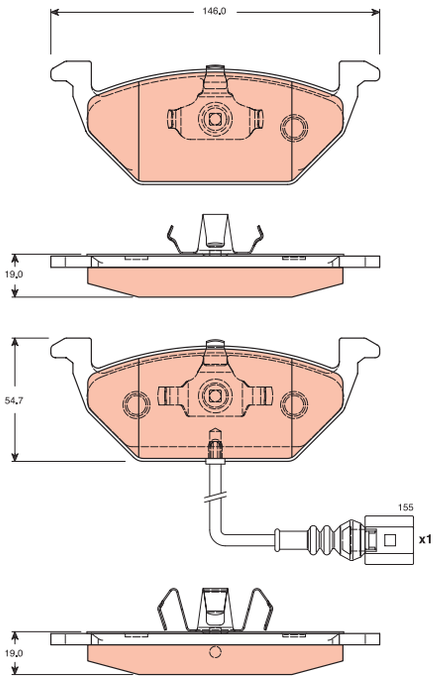

GDB1661

GDB1661

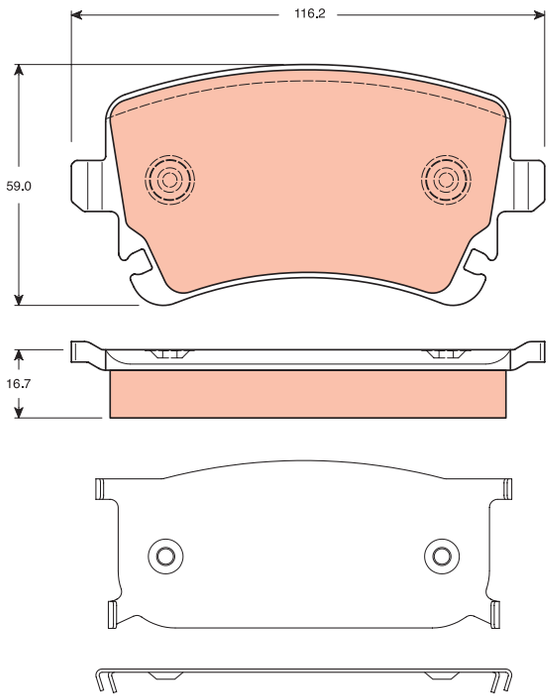

GDB1662

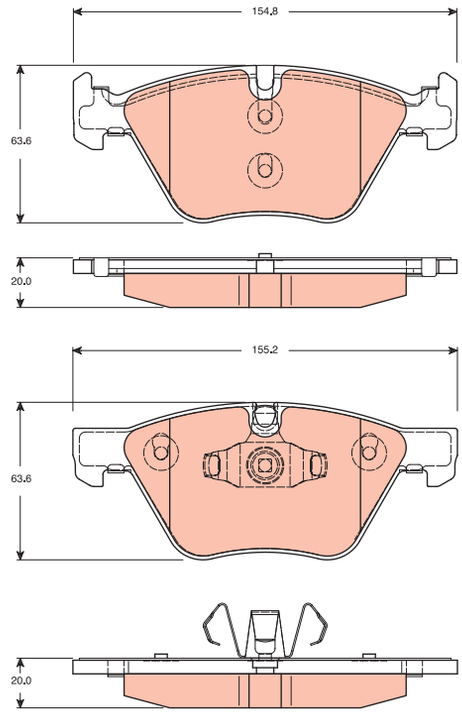

GDB1664

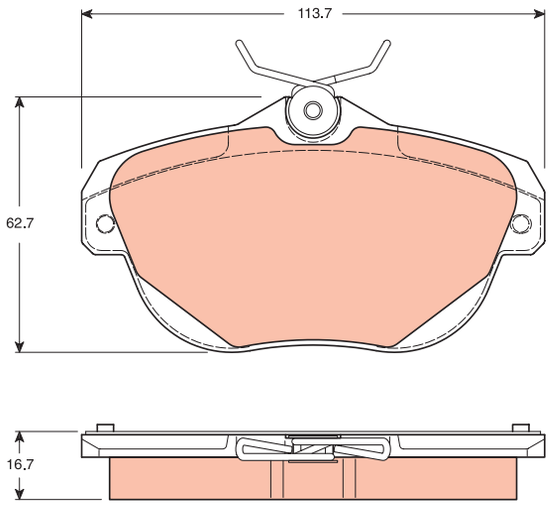

GDB1665

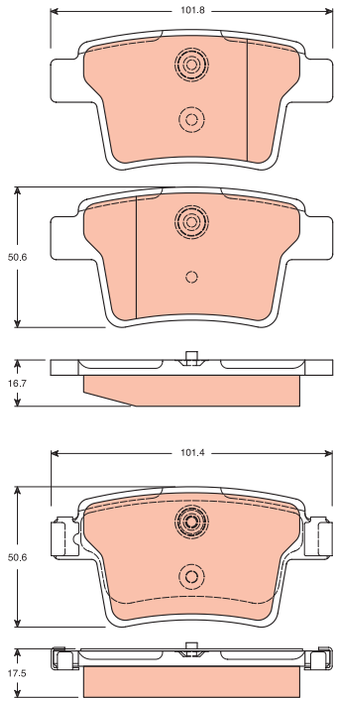

GDB1667

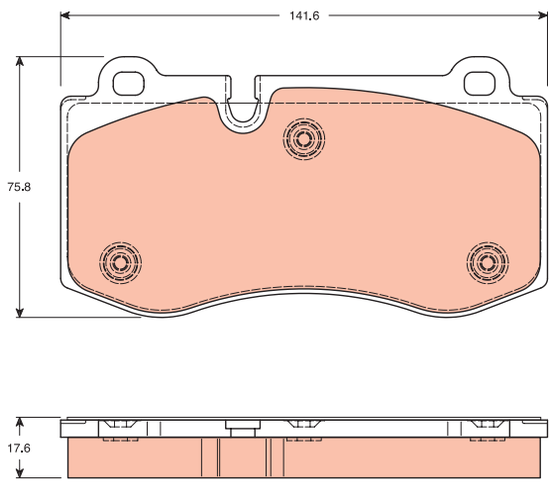

GDB1668

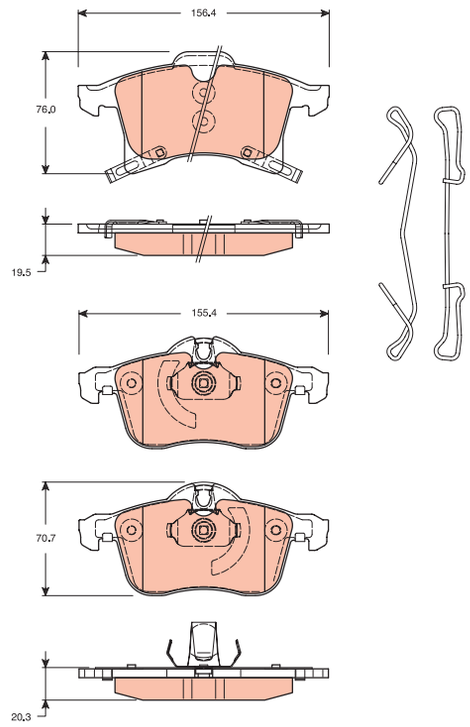

GDB1670

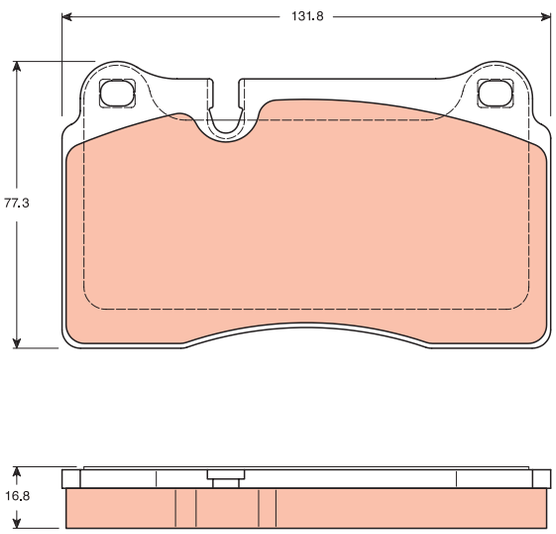

GDB1671

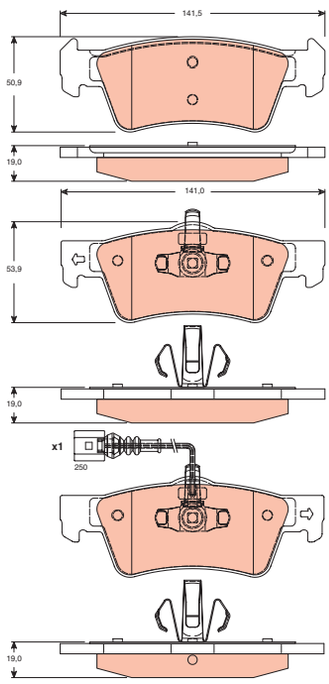

GDB1672

GDB1672

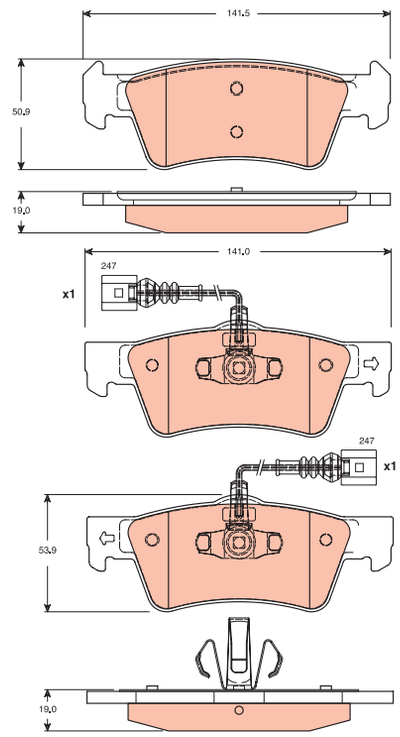

GDB1674

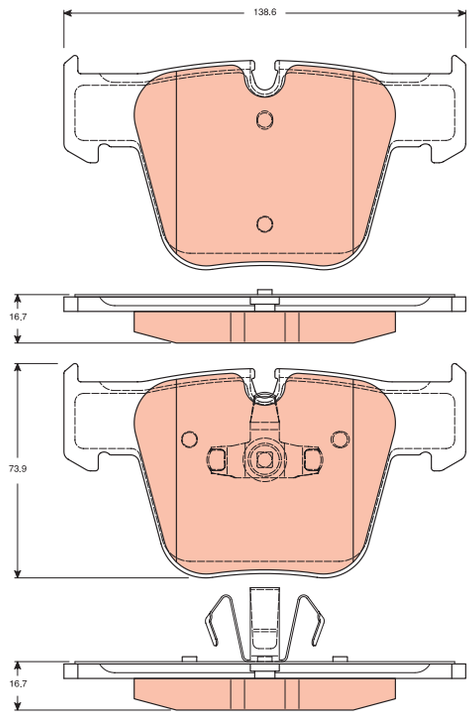

GDB1675

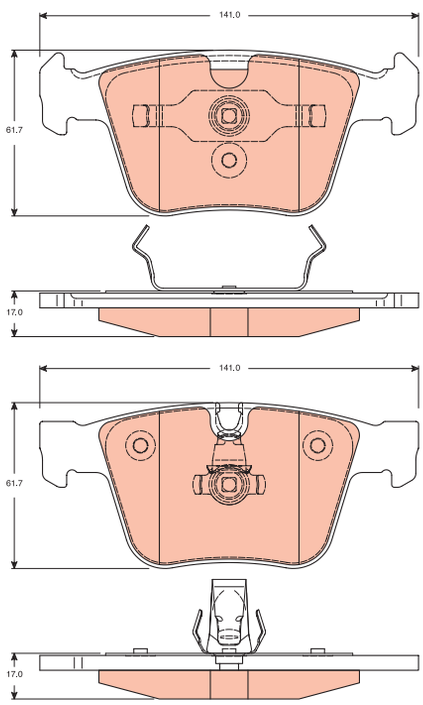

GDB1677

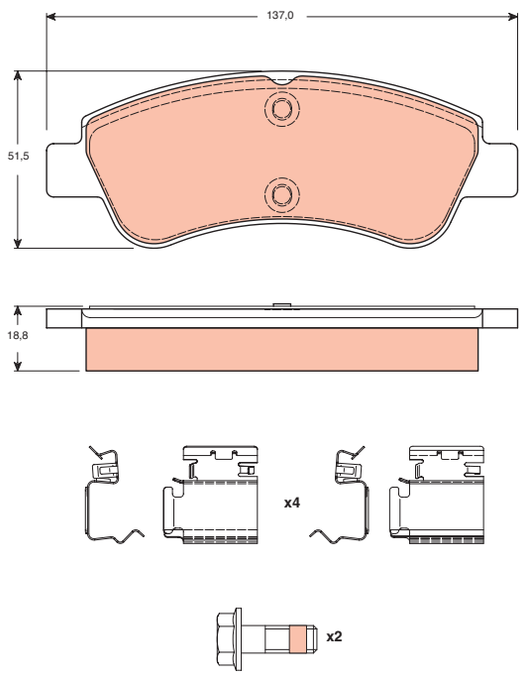

GDB1683

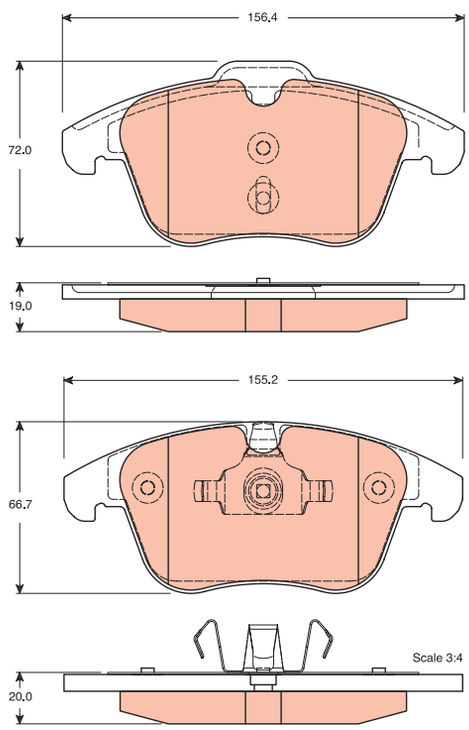

GDB1684

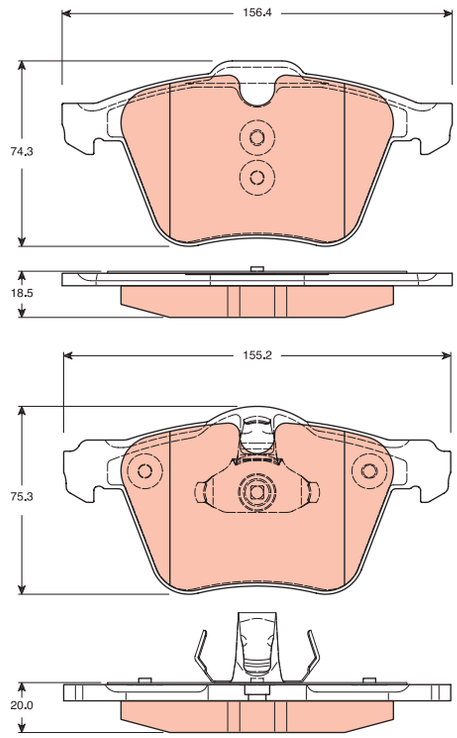

GDB1685

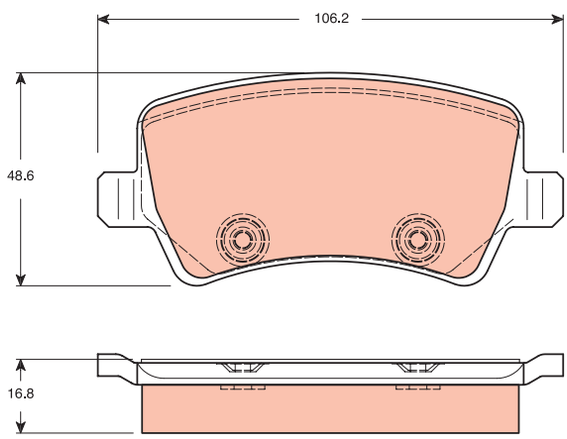

GDB1687

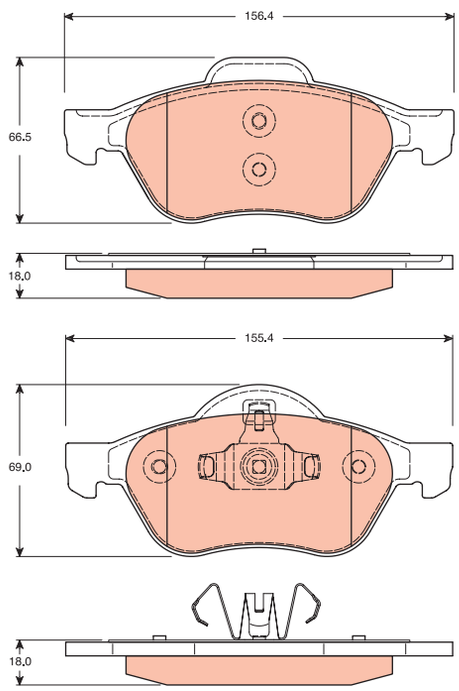

GDB1688

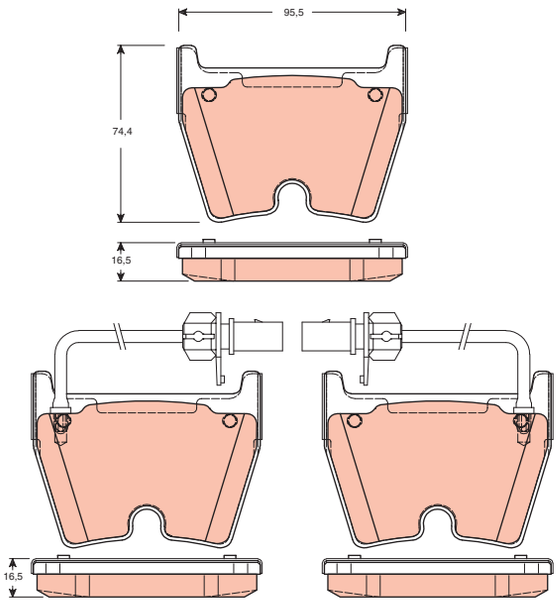

GDB1689

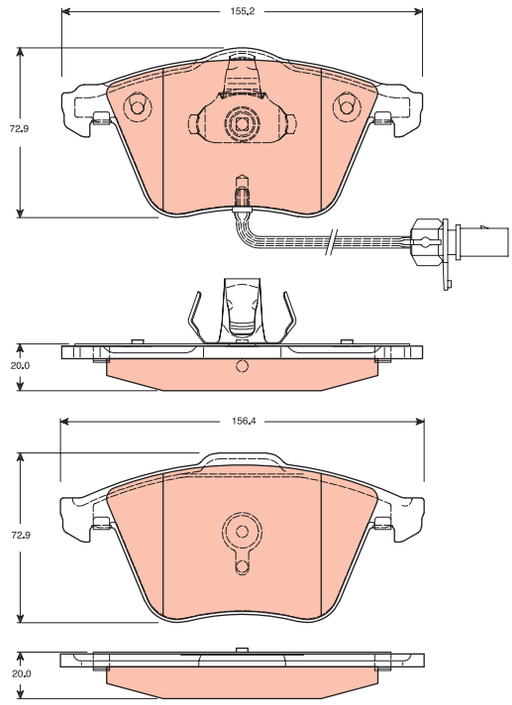

GDB1691

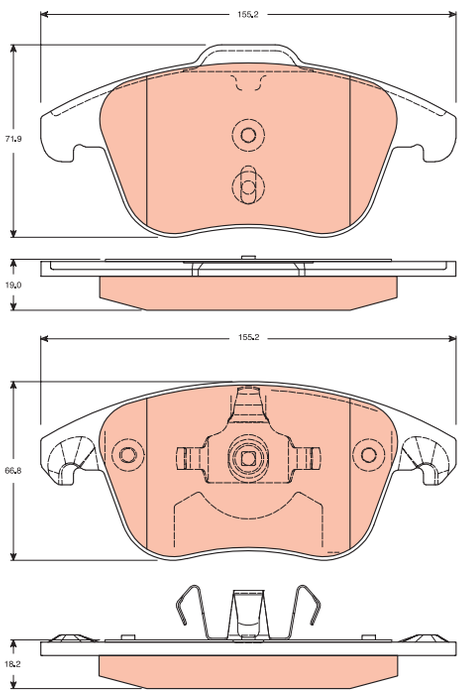

GDB1692

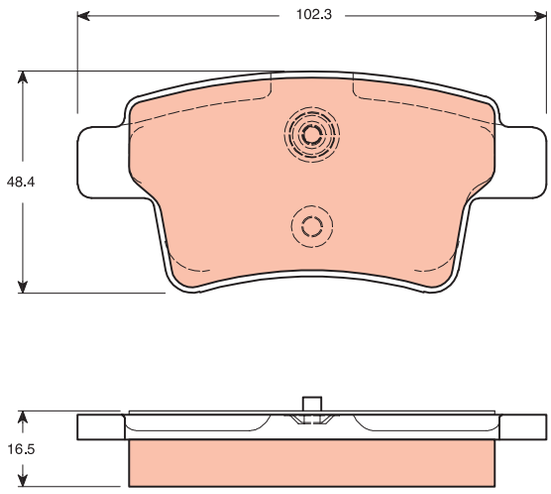

GDB1693

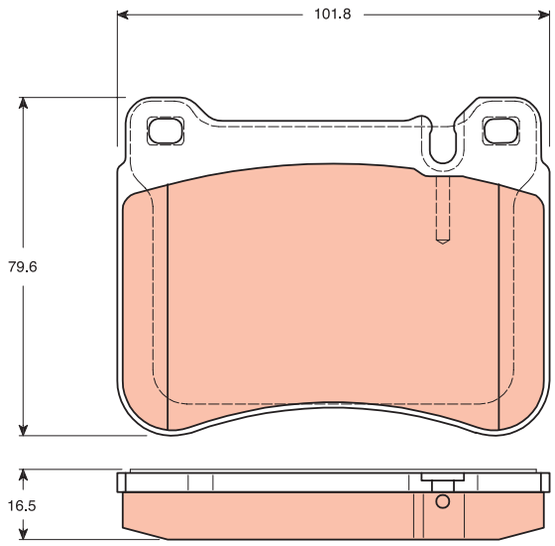

GDB1696

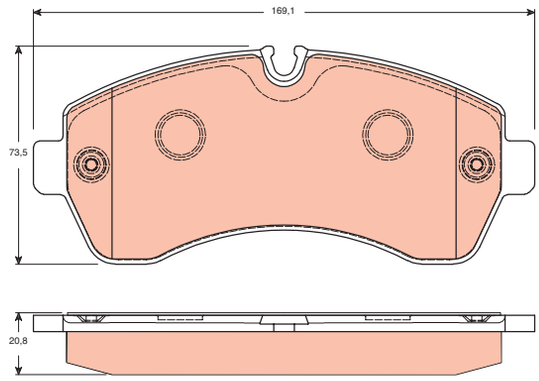

GDB1697

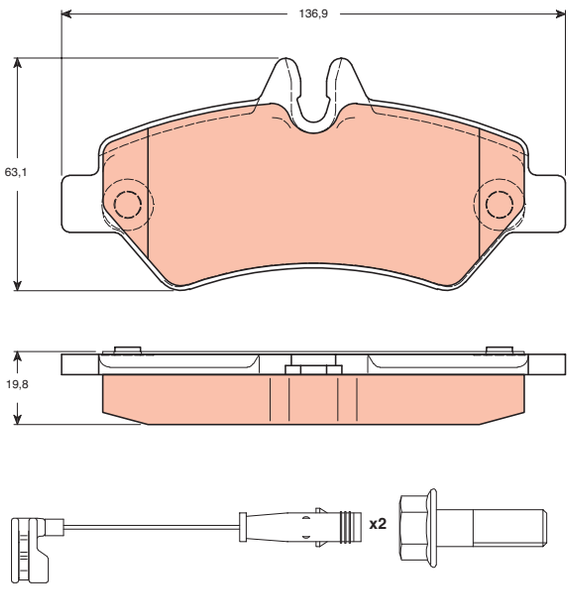

GDB1698

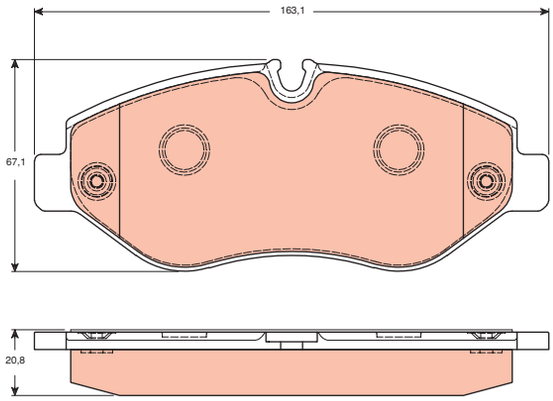

GDB1699

GDB1699

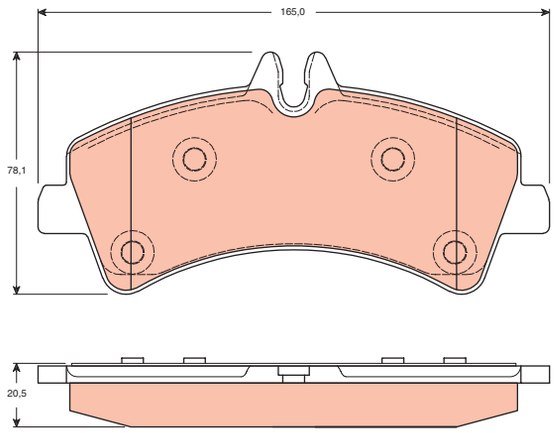

GDB1705

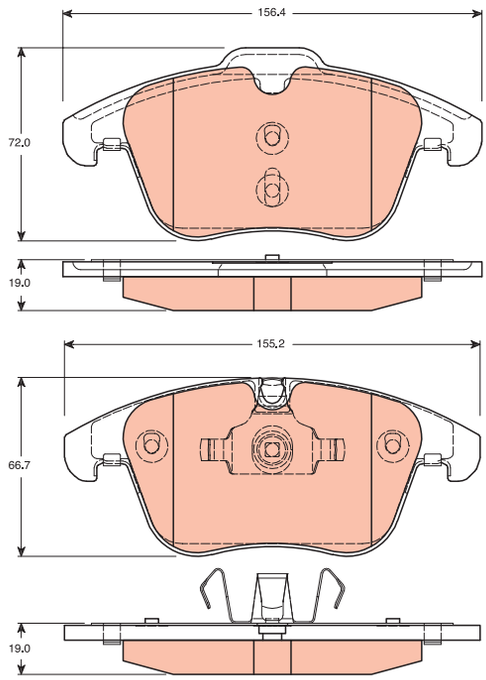

GDB1708

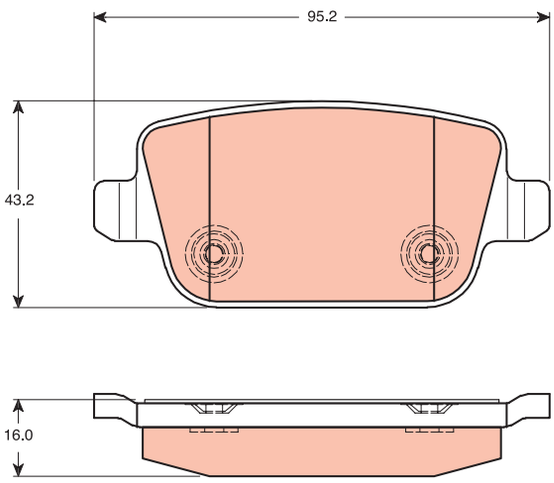

GDB1710

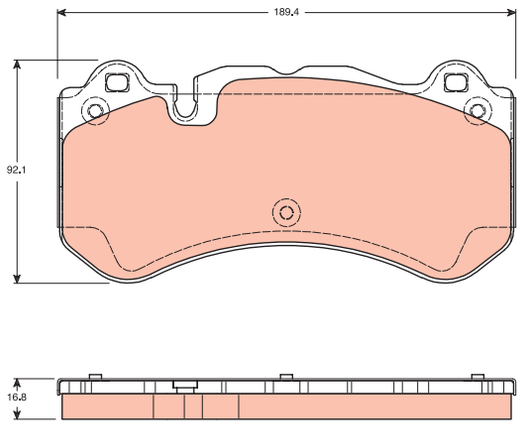

GDB1711

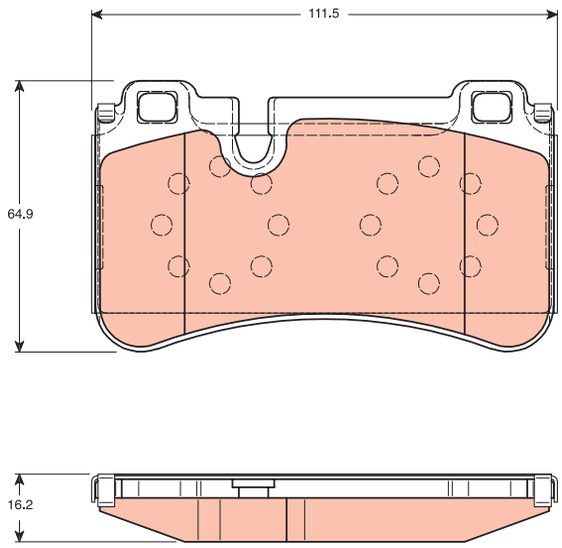

GDB1712

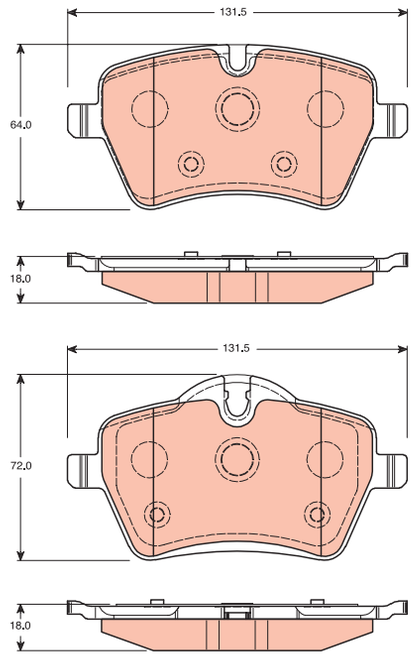

GDB1715

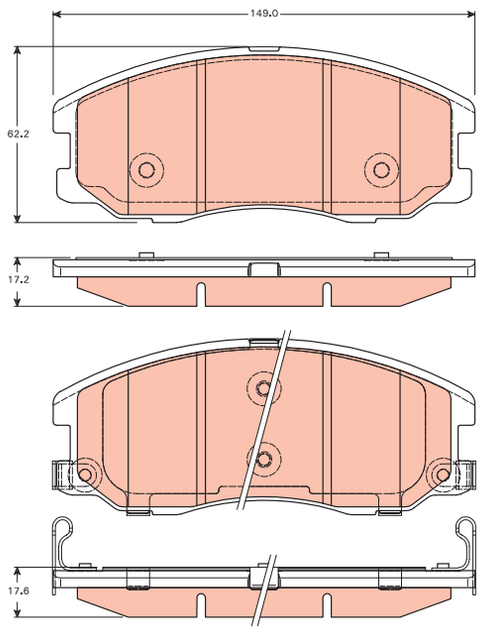

GDB1716

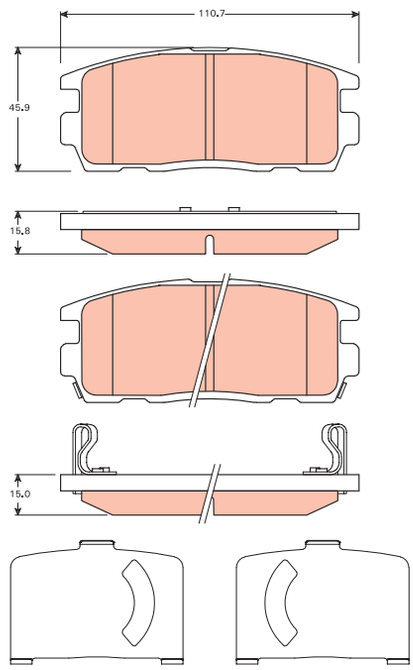

GDB1720

GDB1720

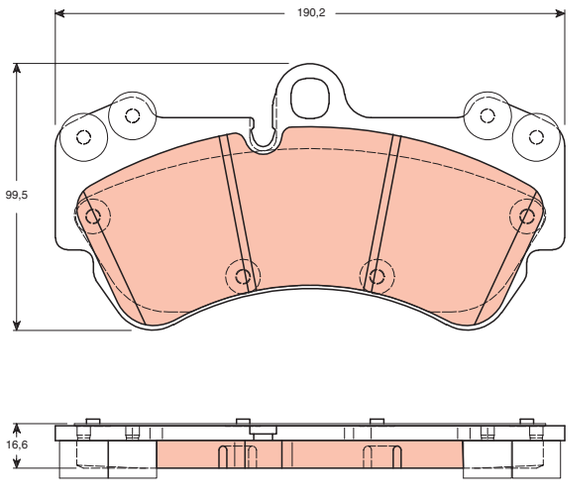

GDB1721

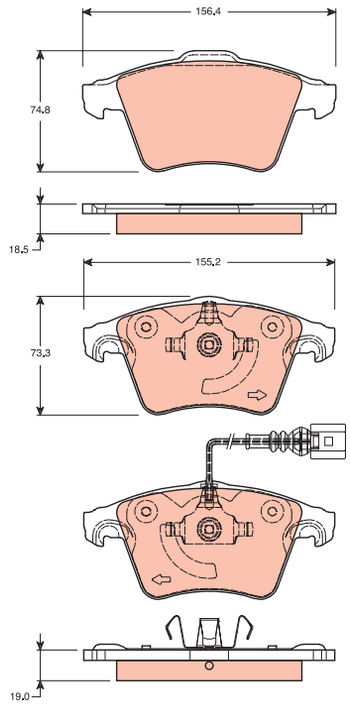

GDB1722

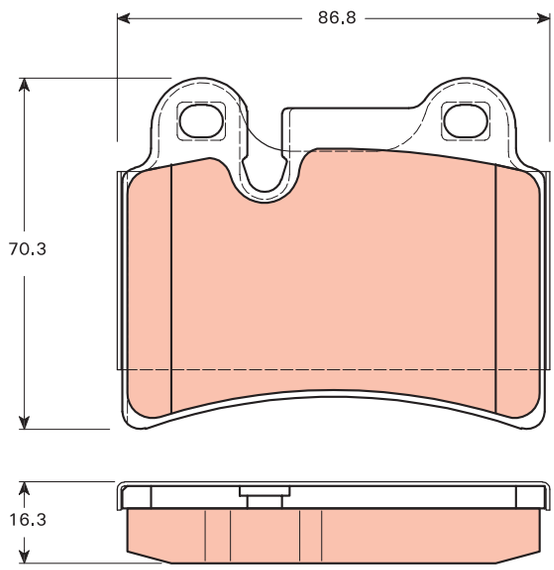

GDB1724

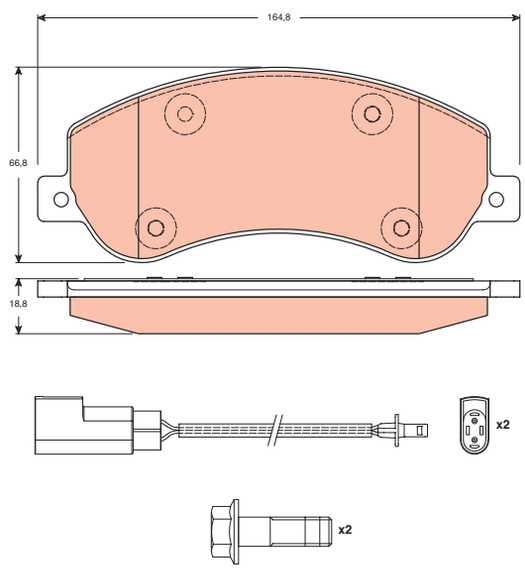

GDB1725

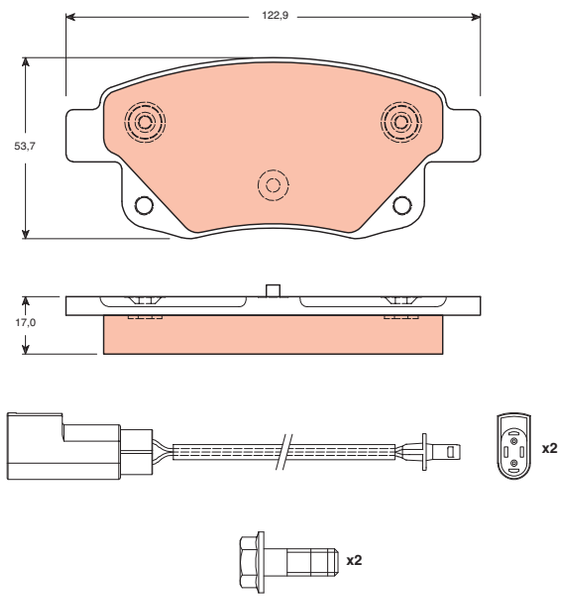

GDB1726

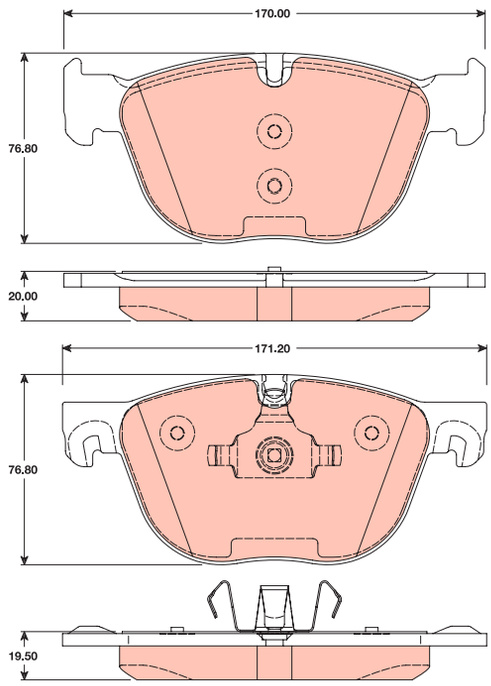

GDB1727

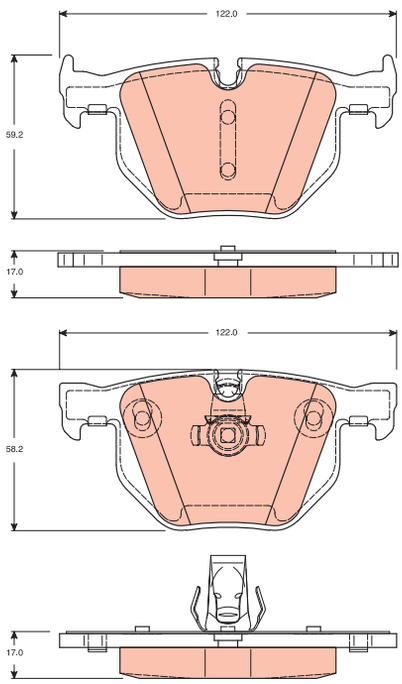

GDB1728

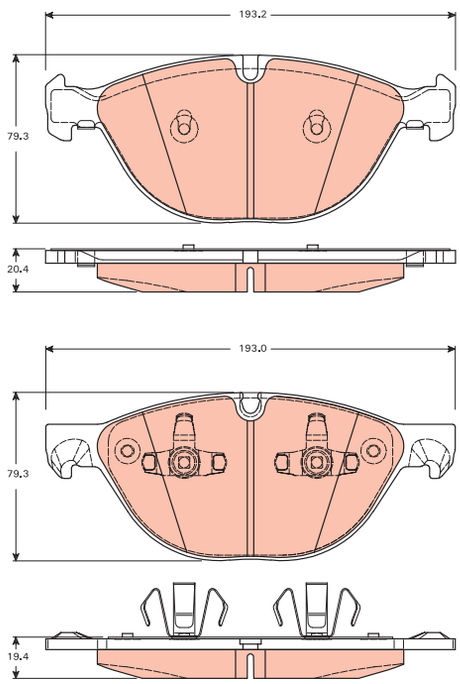

GDB1729

GDB1729

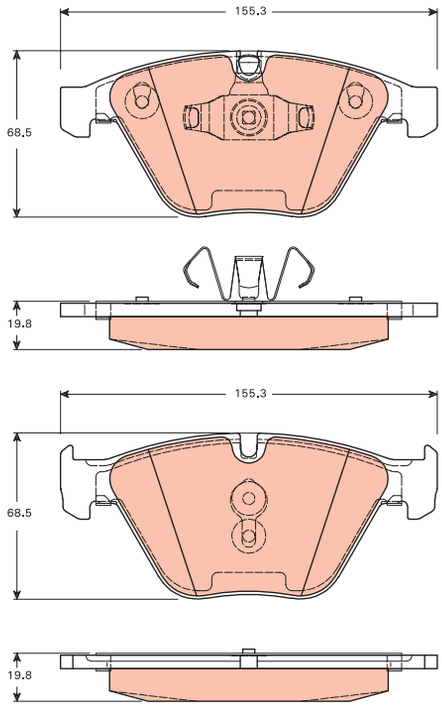

GDB1730

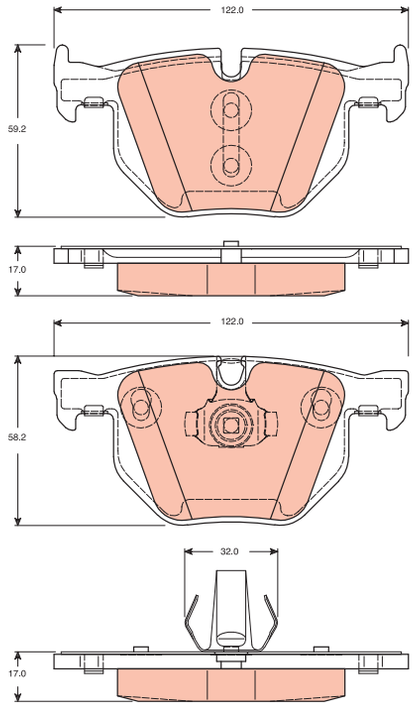

GDB1733

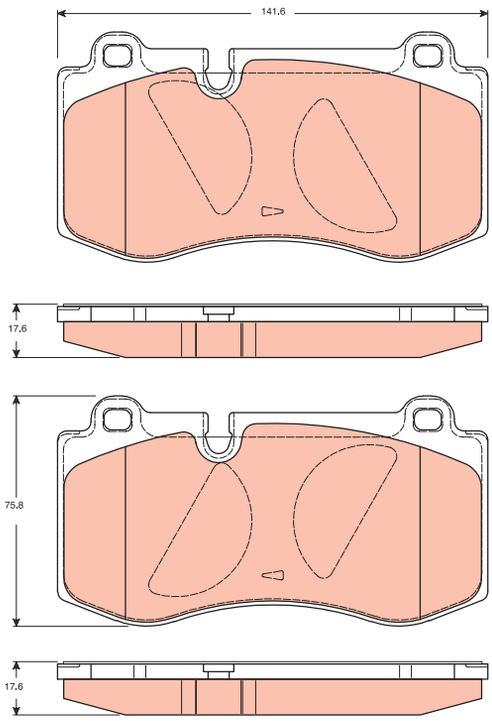

GDB1734

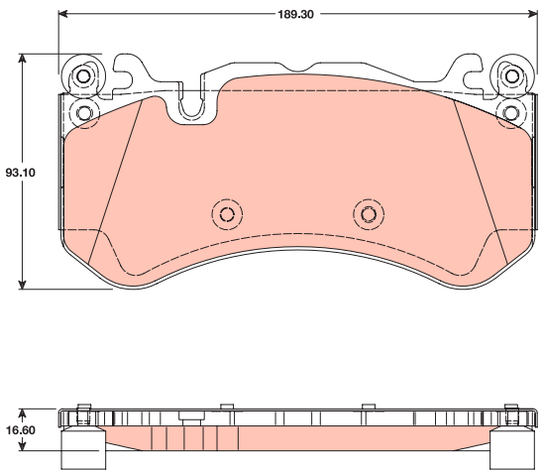

GDB1735

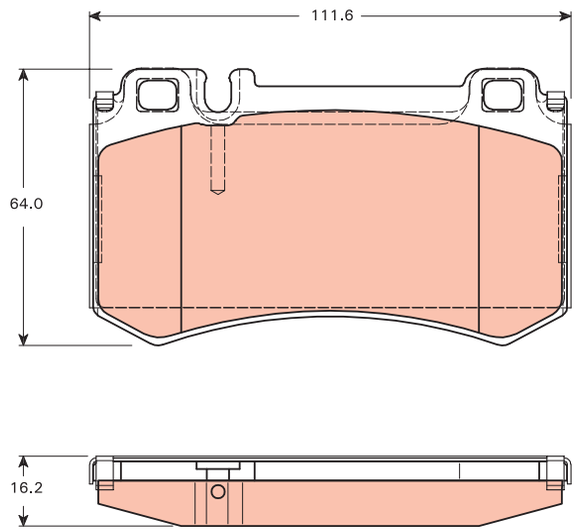

GDB1736

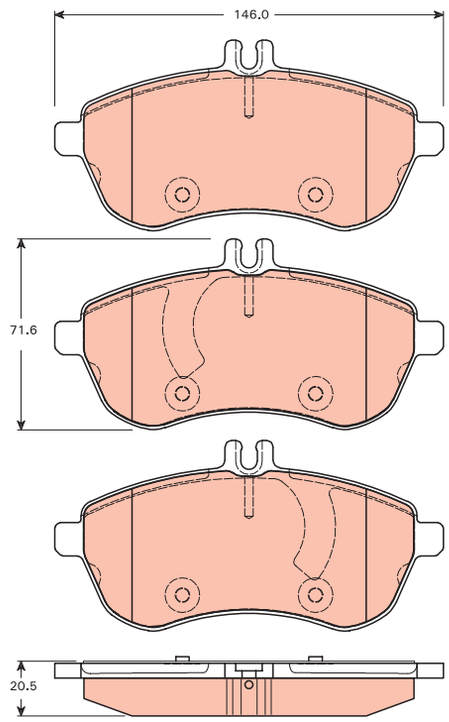

GDB1737

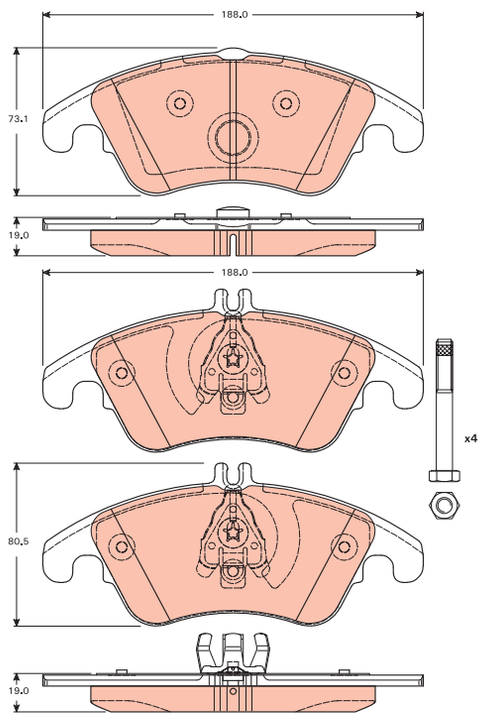

GDB1738

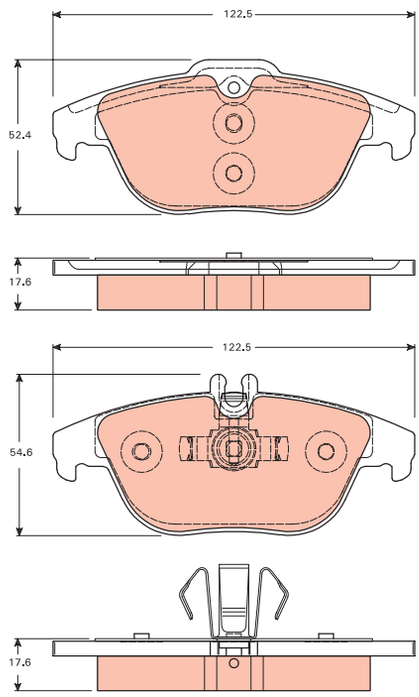

GDB1739

GDB1739

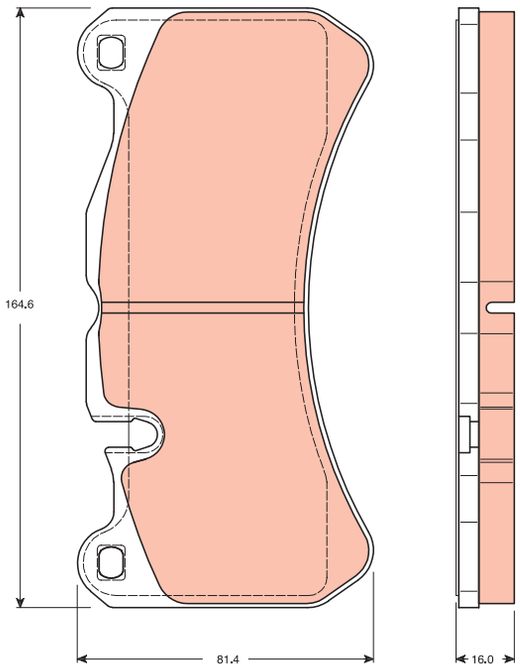

GDB1742

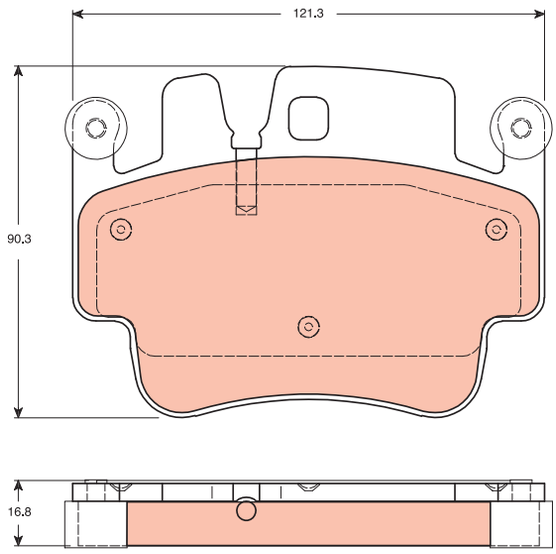

GDB1743

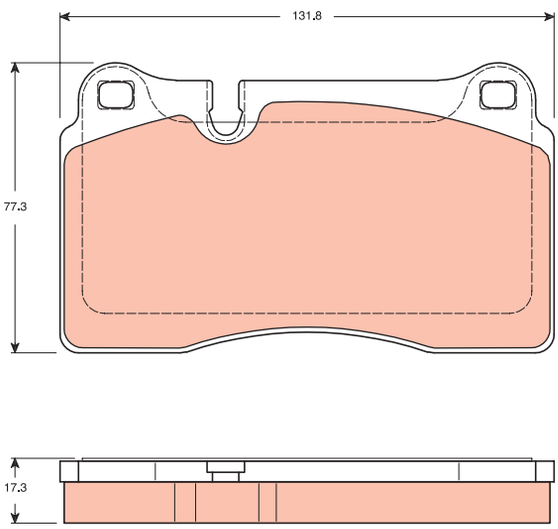

GDB1744

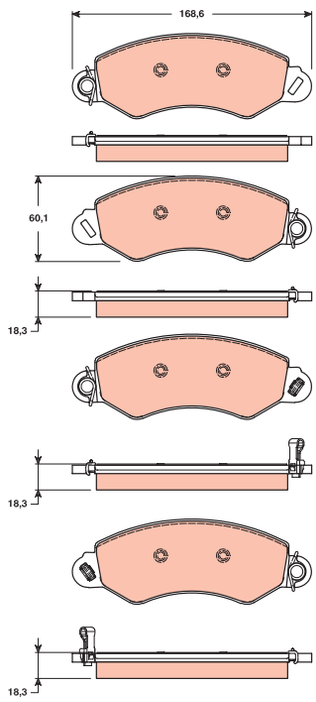

GDB1752

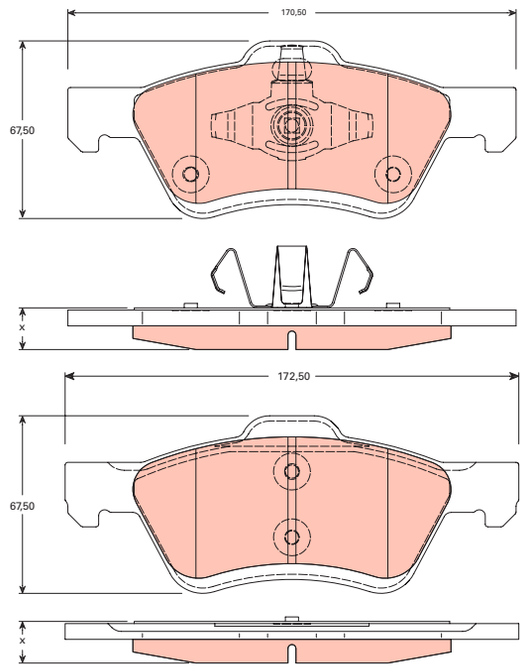

GDB1754

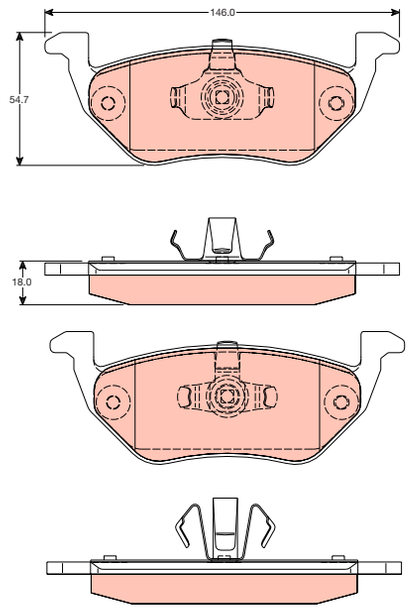

GDB1756

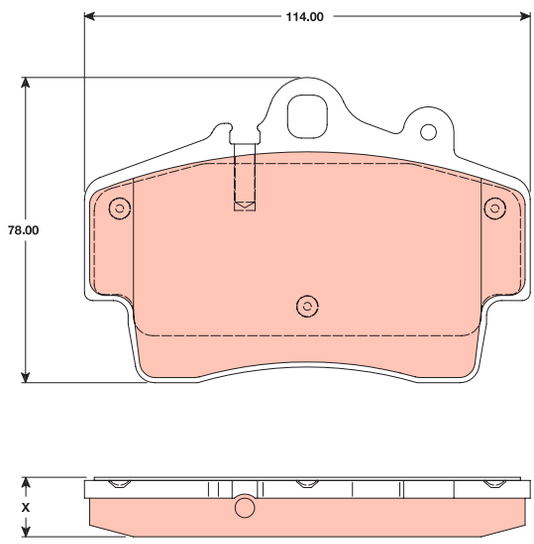

GDB1757

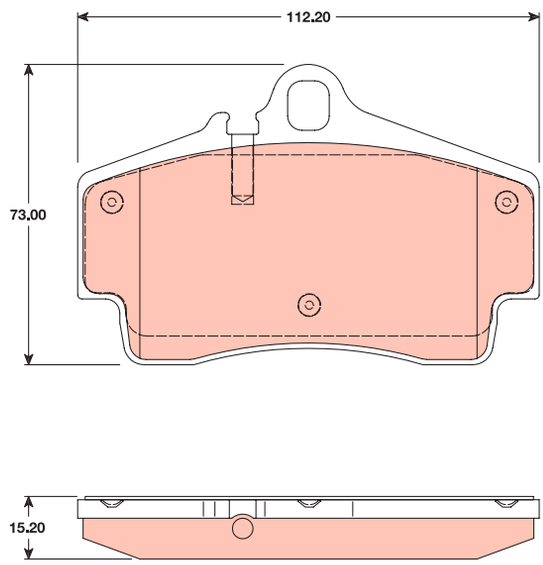

GDB1758

GDB1758

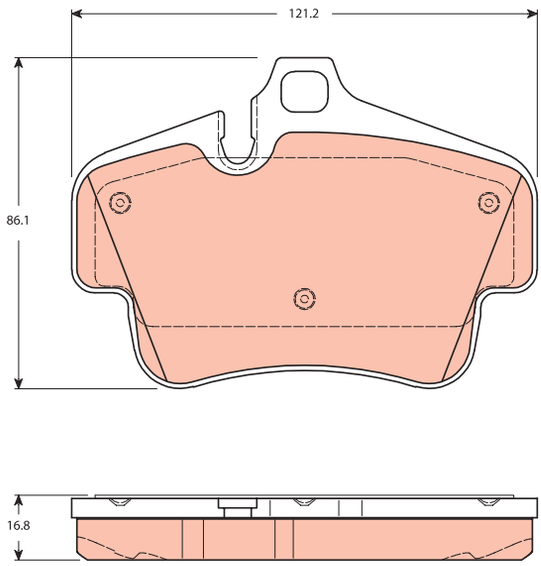

GDB1762

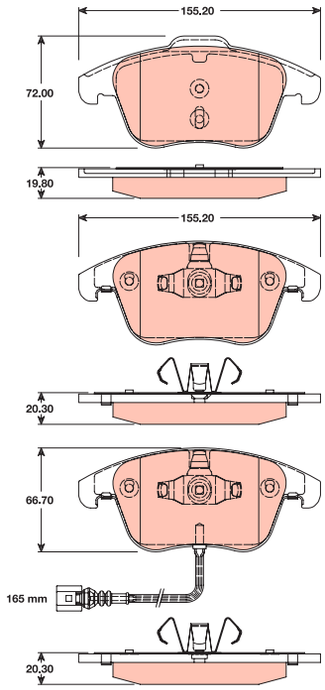

GDB1763

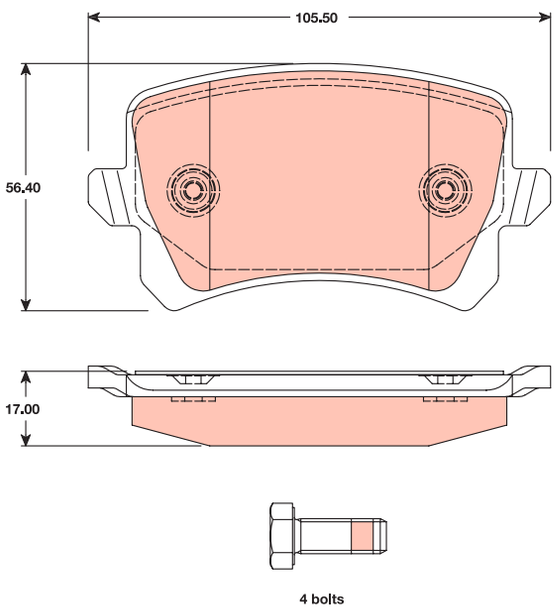

GDB1764

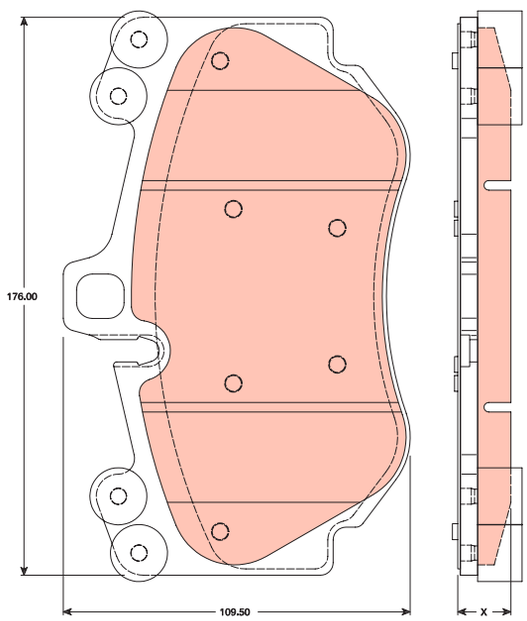

GDB1765

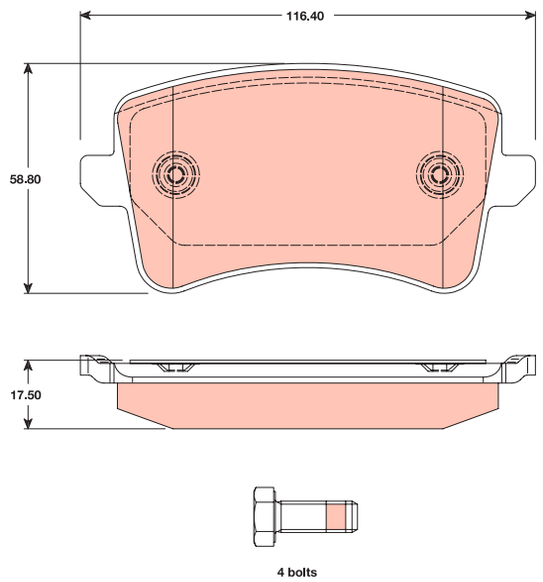

GDB1766

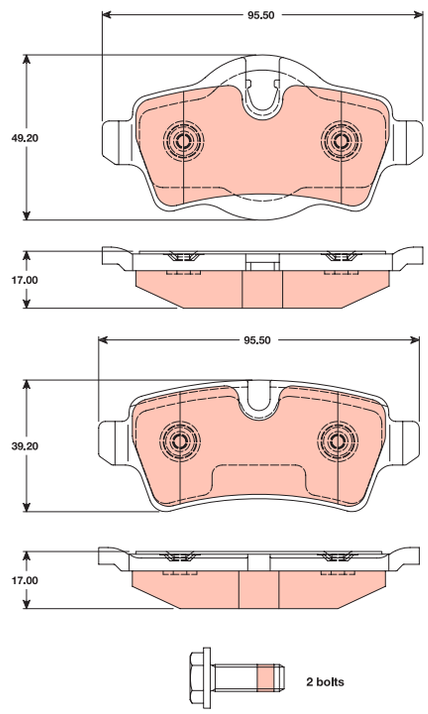

GDB1768

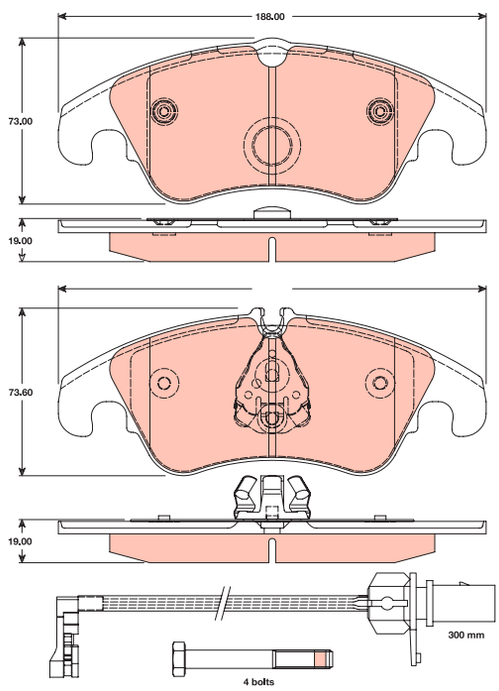

GDB1774

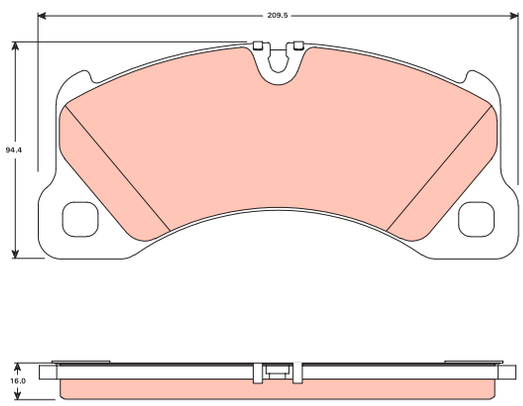

GDB1775

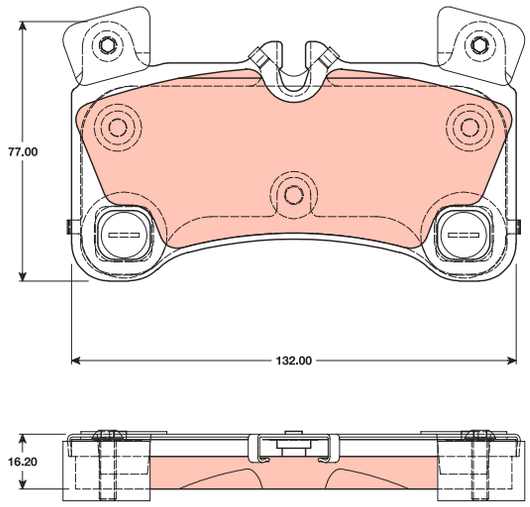

GDB1778

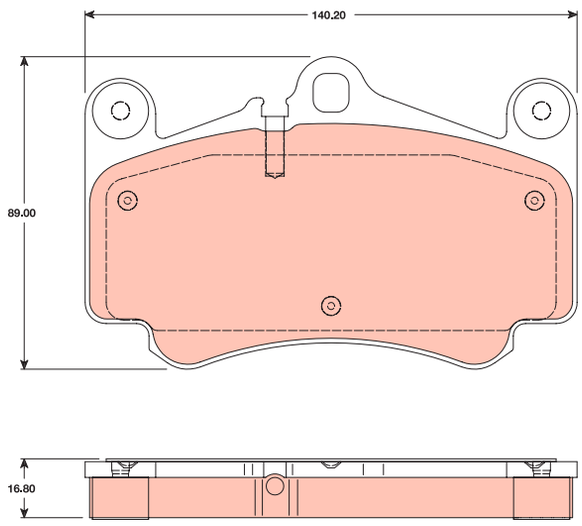

GDB1779

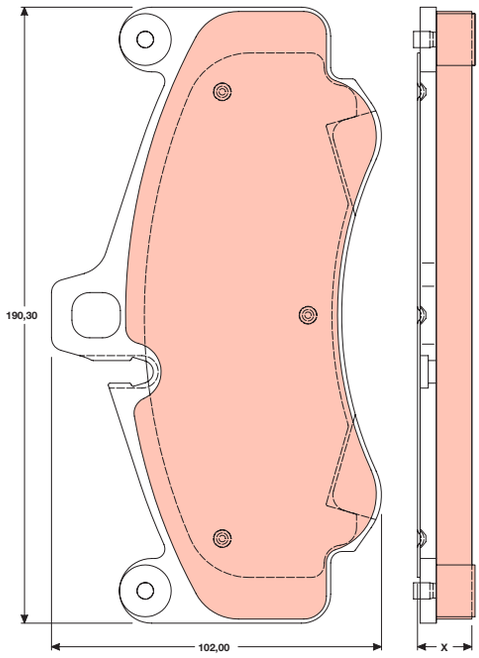

GDB1782

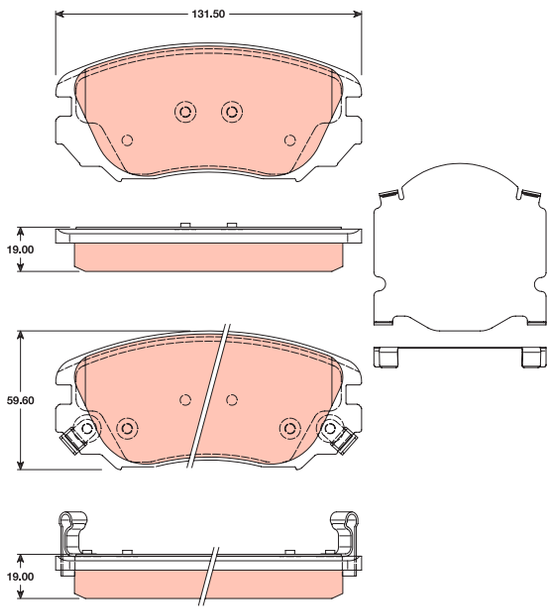

GDB1783

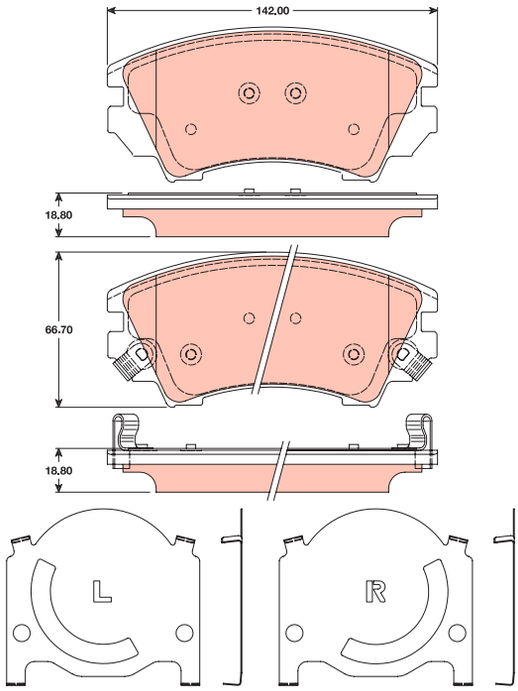

GDB1784

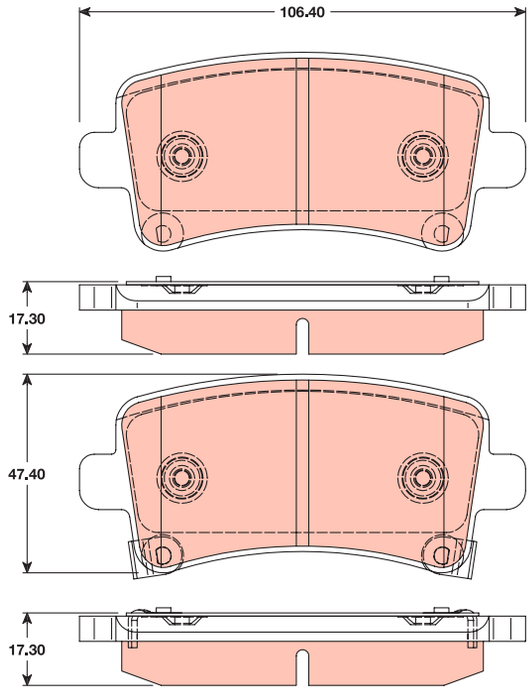

GDB1789

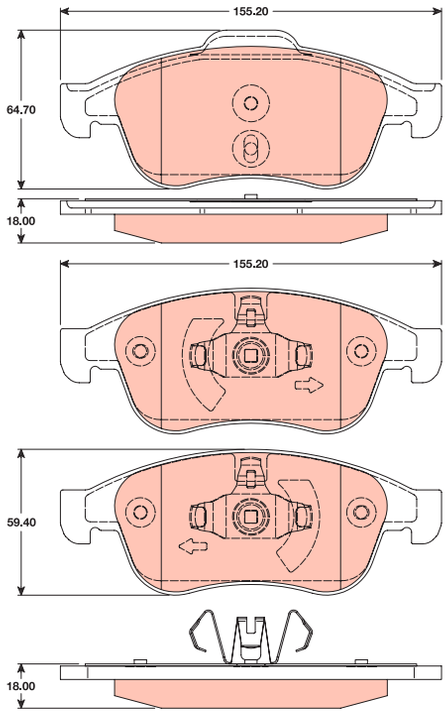

GDB1790

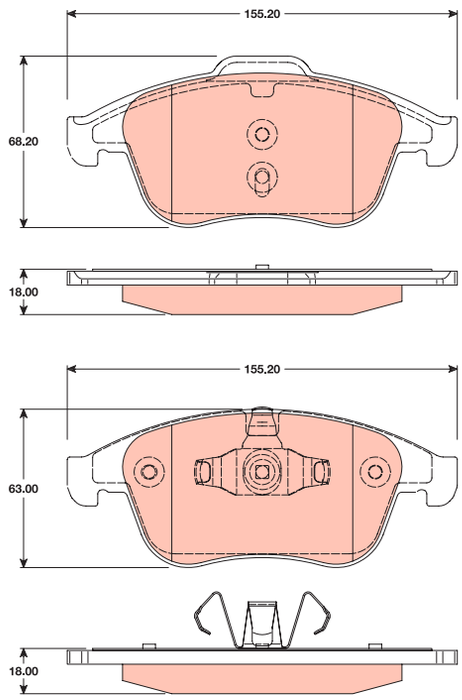

GDB1791

GDB1791

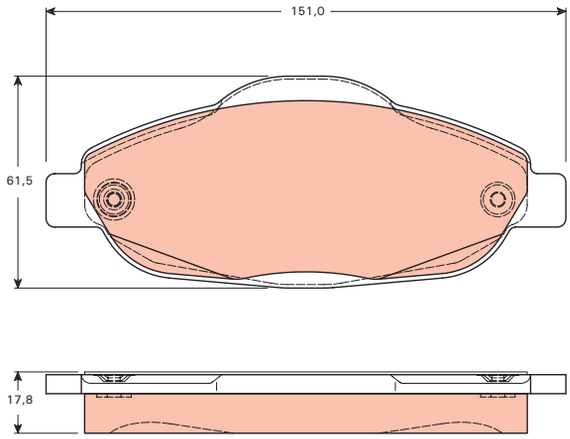

GDB1792

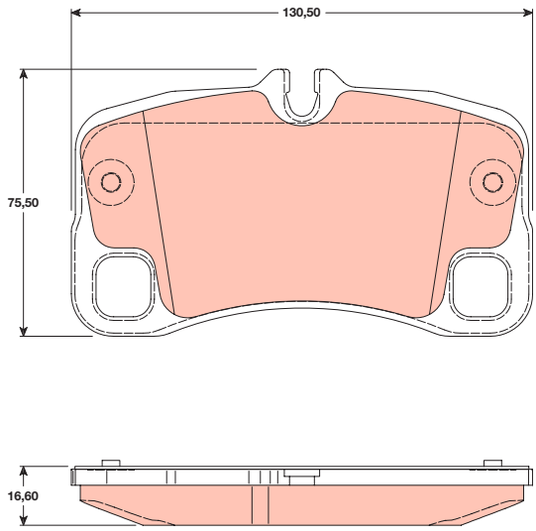

GDB1794

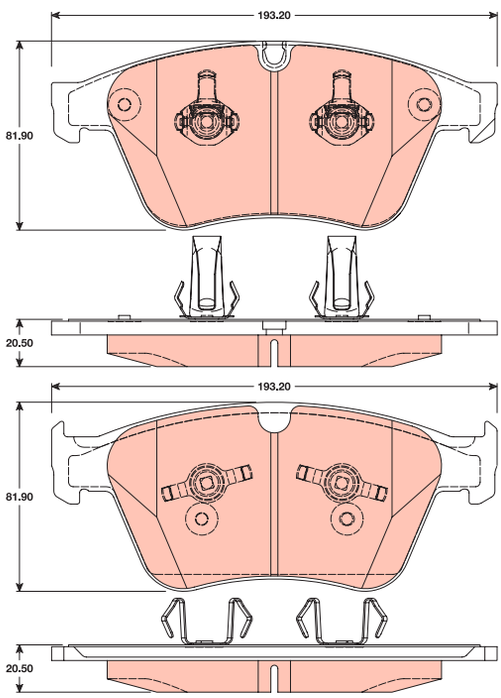

GDB1797

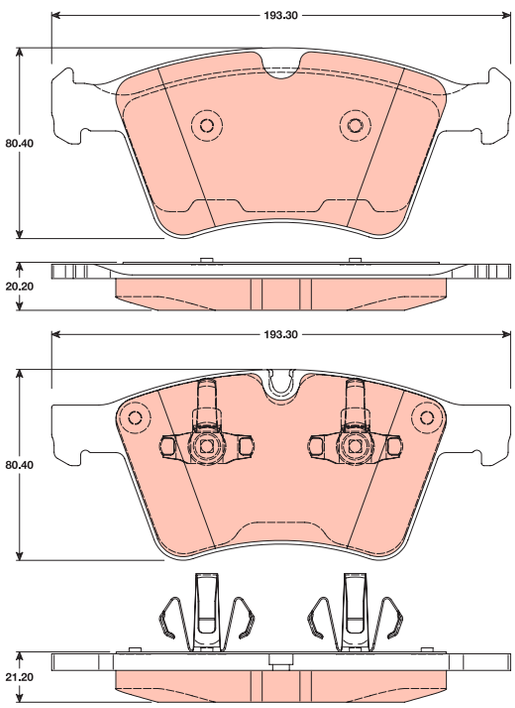

GDB1798

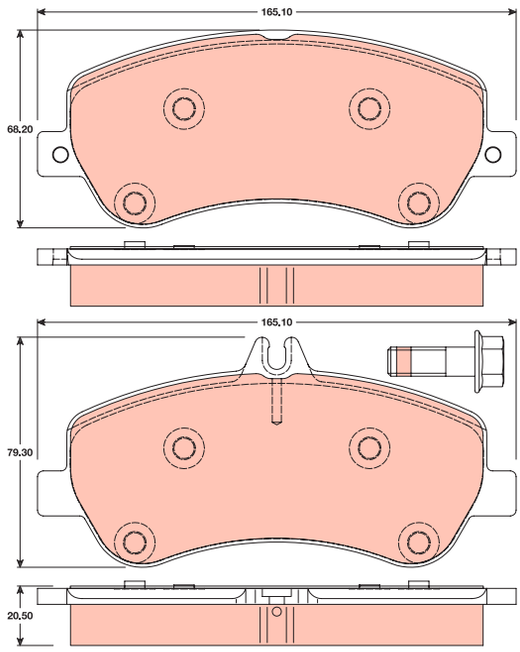

GDB1802

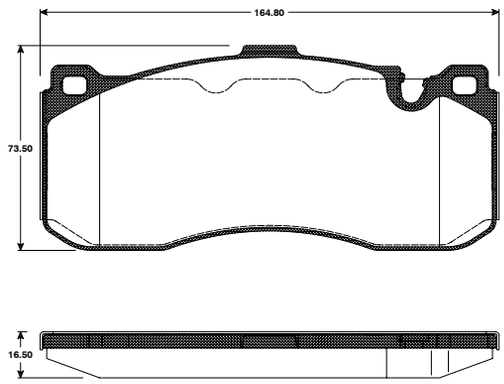

GDB1809

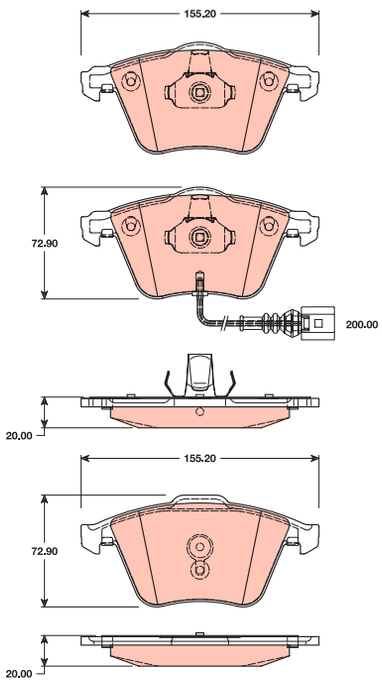

GDB1811

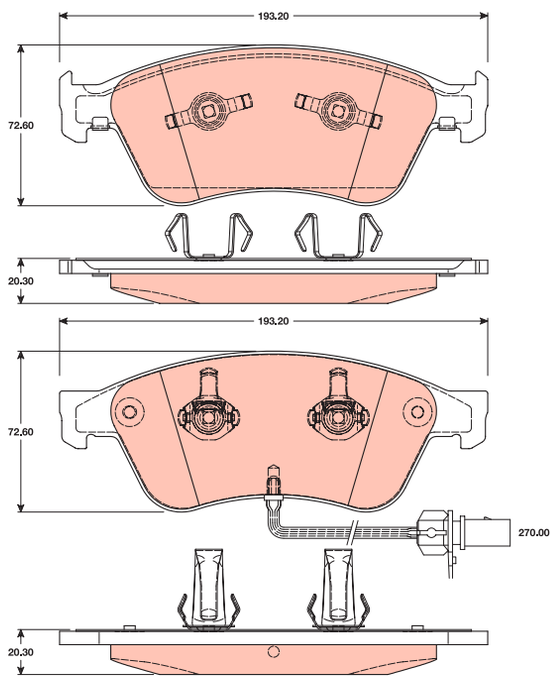

GDB1814

GDB1814

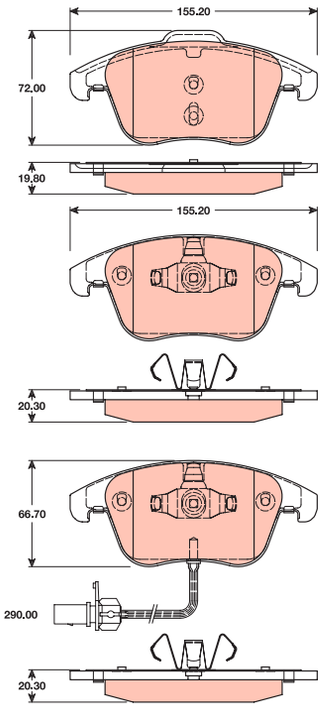

GDB1815

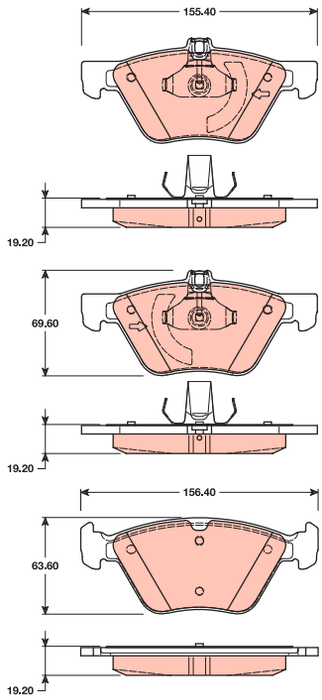

GDB1816

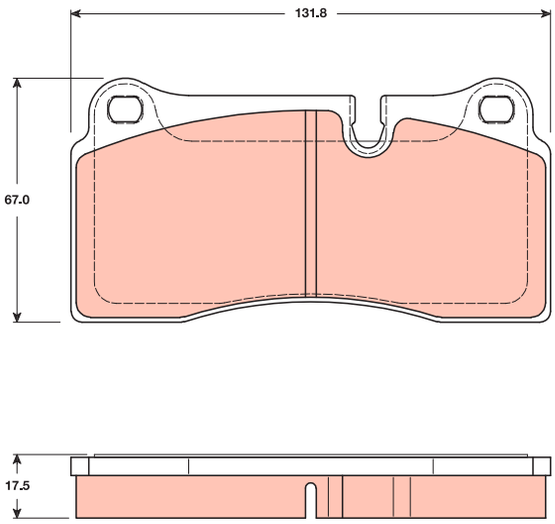

GDB1817

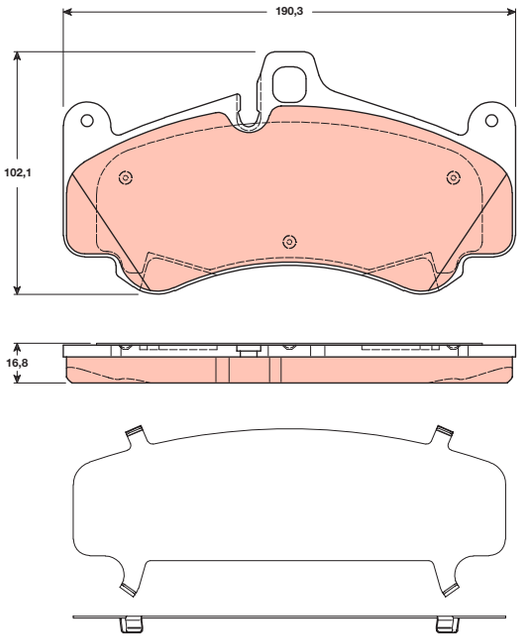

GDB1821

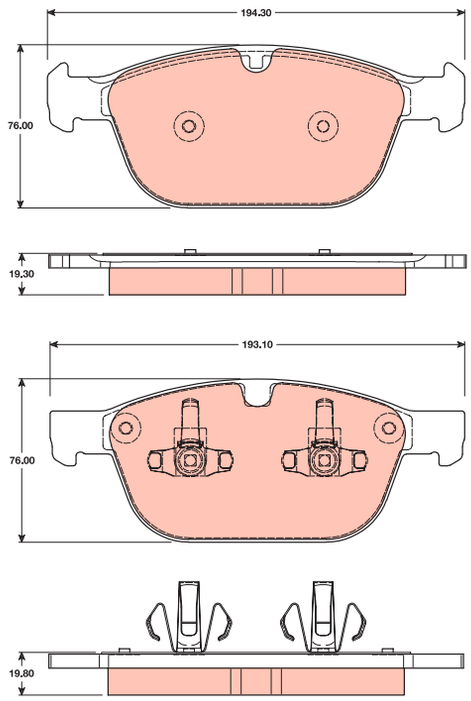

GDB1822

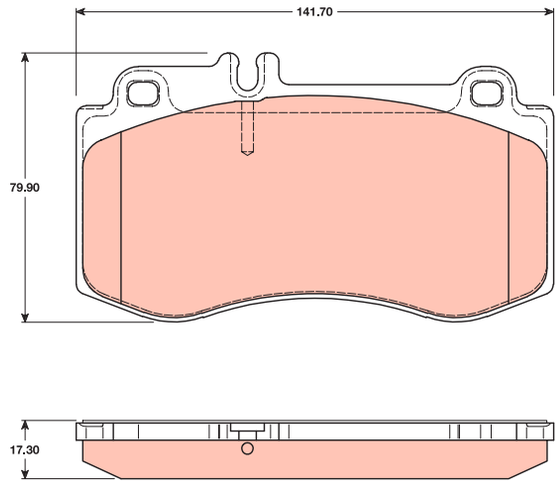

GDB1824

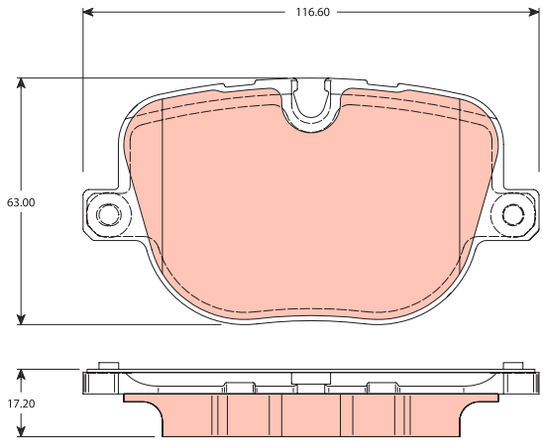

GDB1825

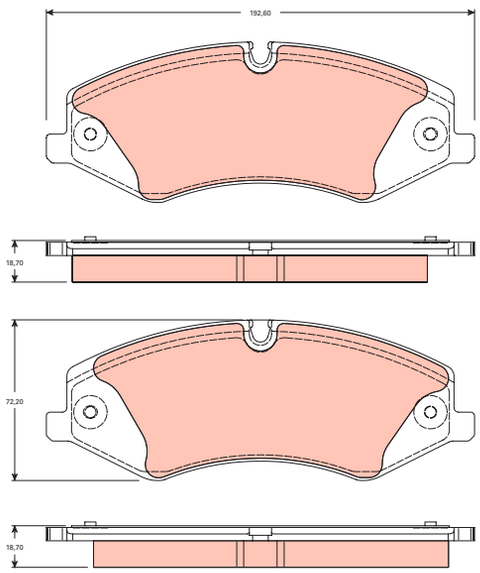

GDB1826

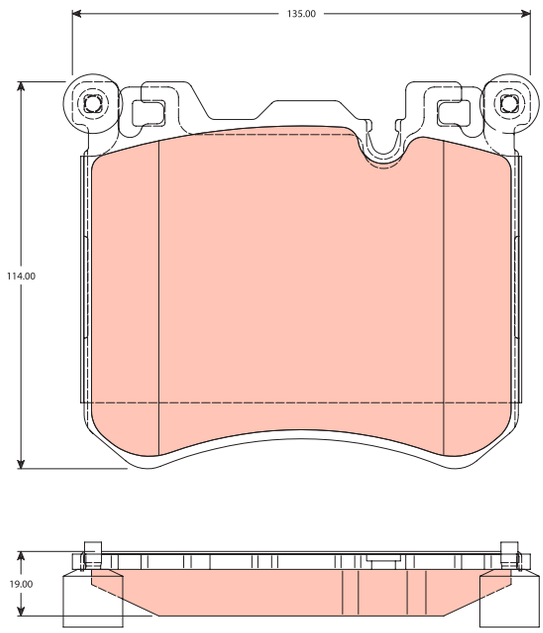

GDB1827

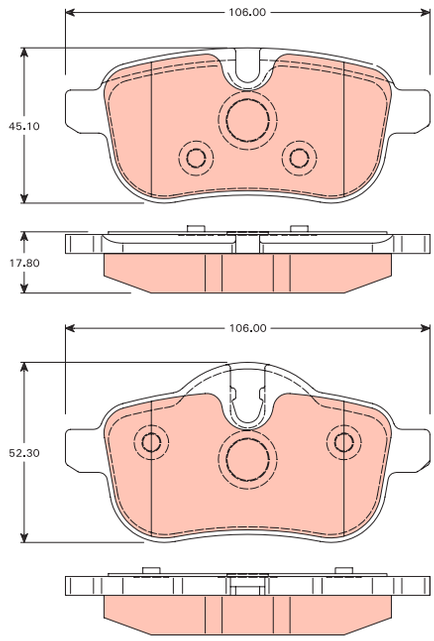

GDB1828

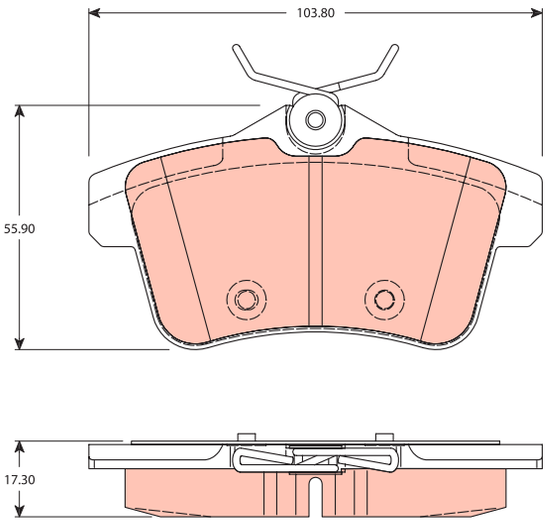

GDB1834

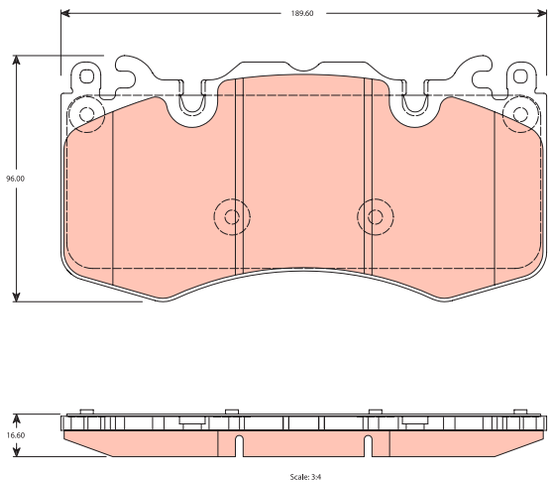

GDB1835

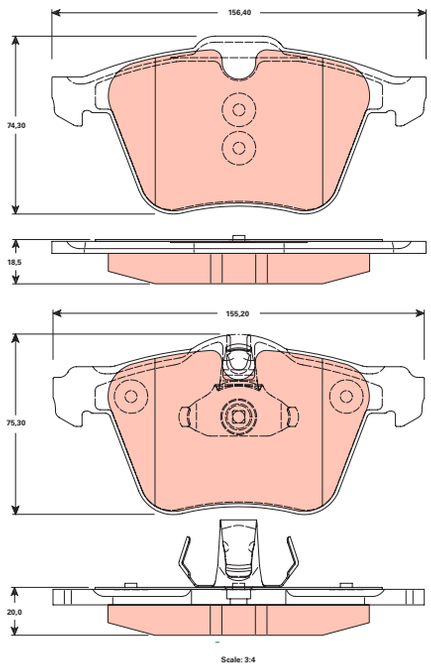

GDB1836

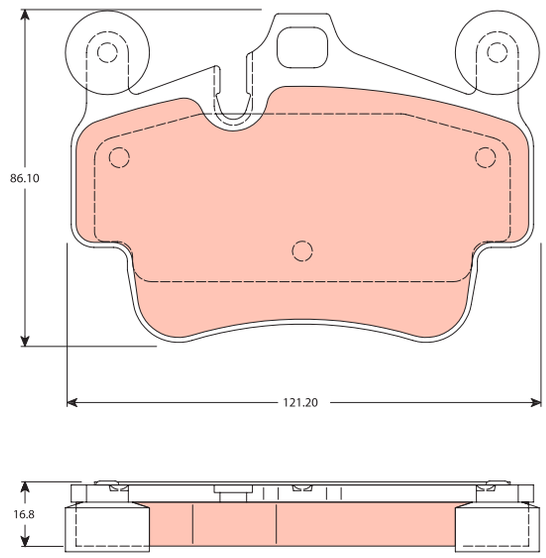

GDB1838

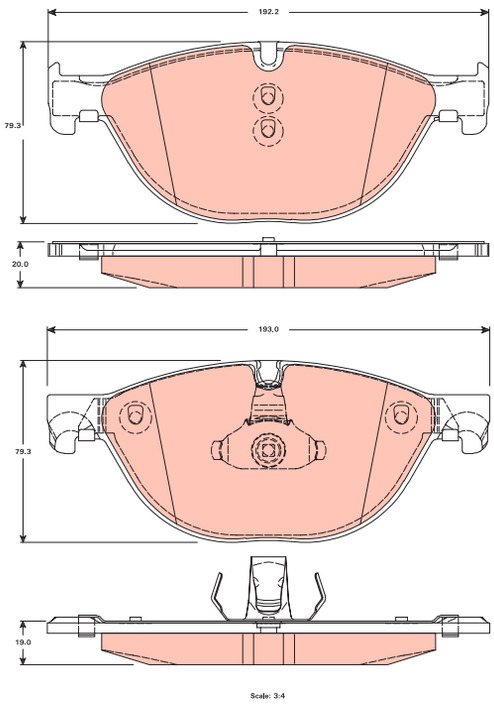

GDB1840

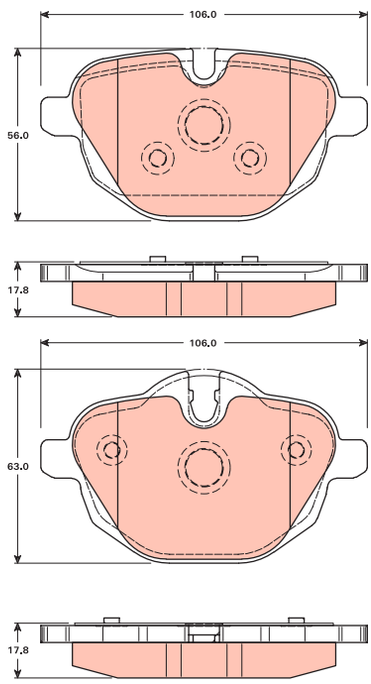

GDB1841

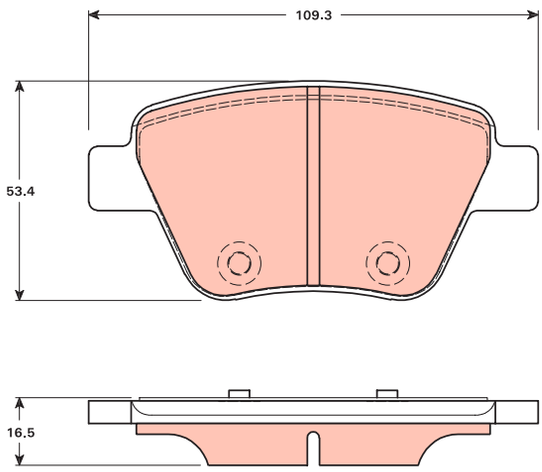

GDB1843

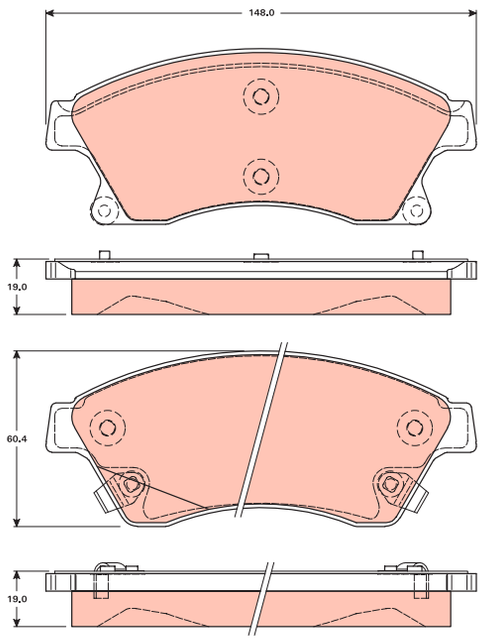

GDB1844

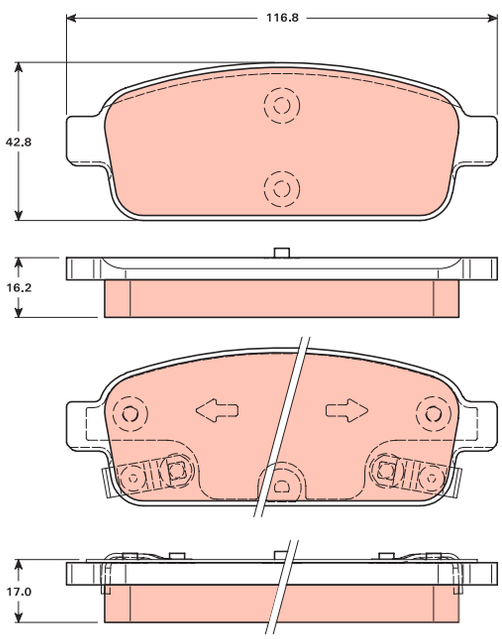

GDB1847

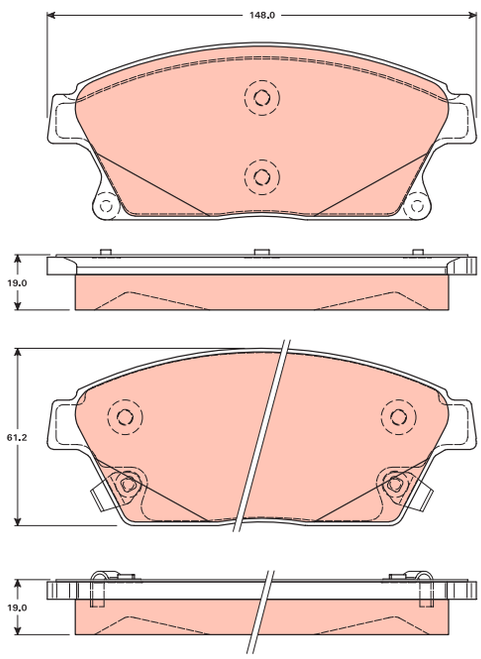

GDB1849

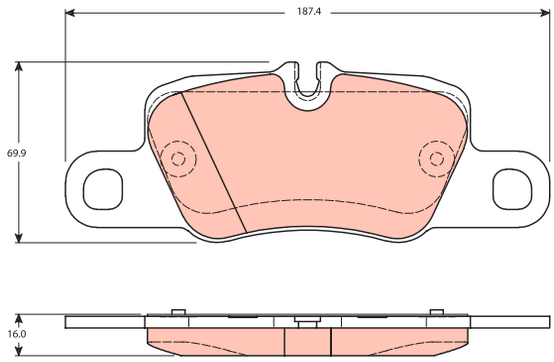

Scale 3:4

GDB1854

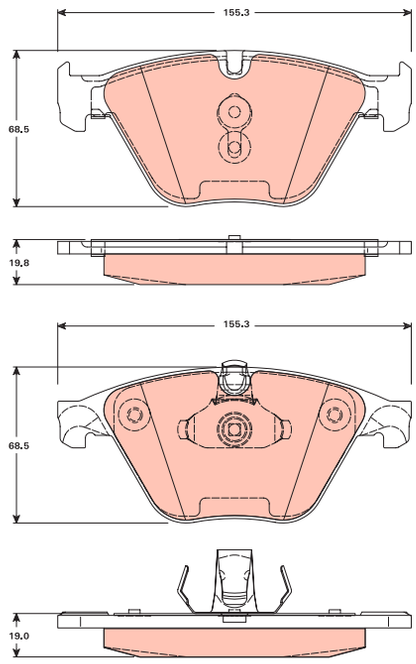

Scale 3:4

GDB1855

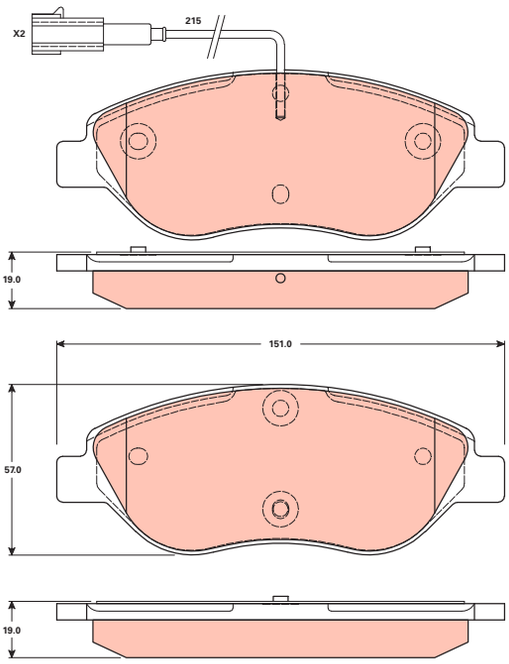

GDB1856

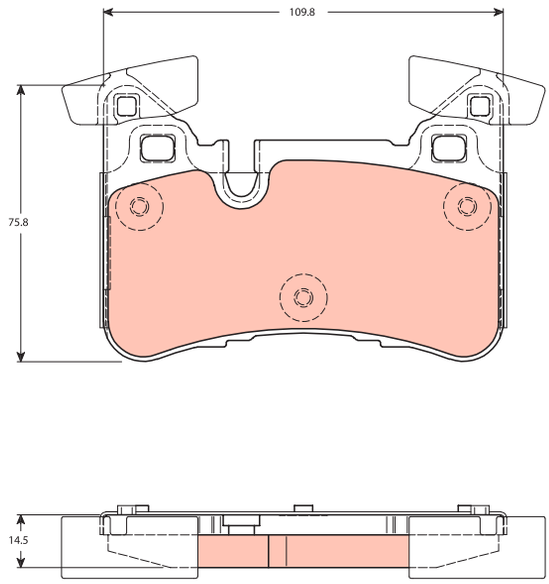

GDB1857

GDB1857

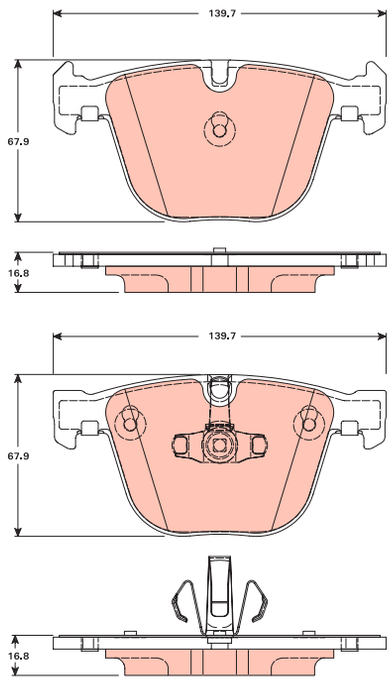

Scale 3:4

GDB1859

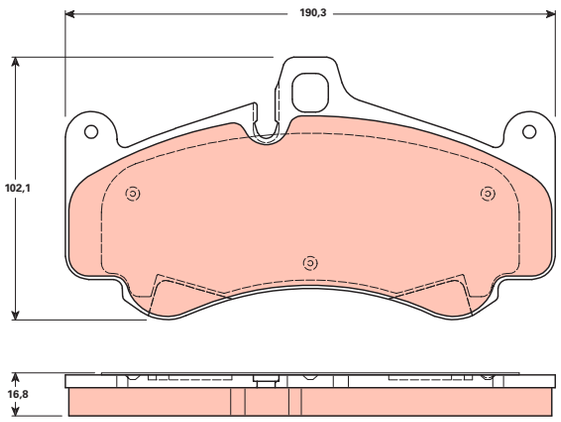

Scale 3:4

GDB1862

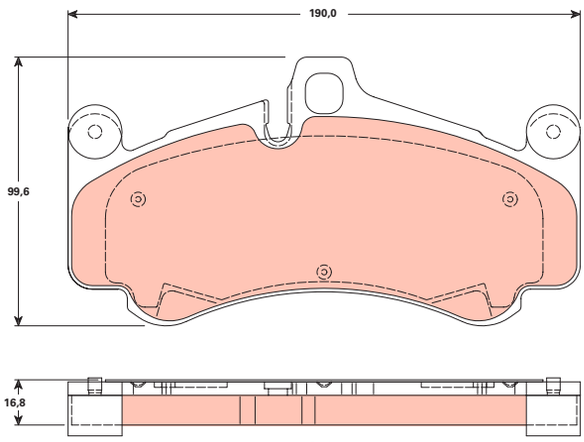

Scale 3:4

GDB1863

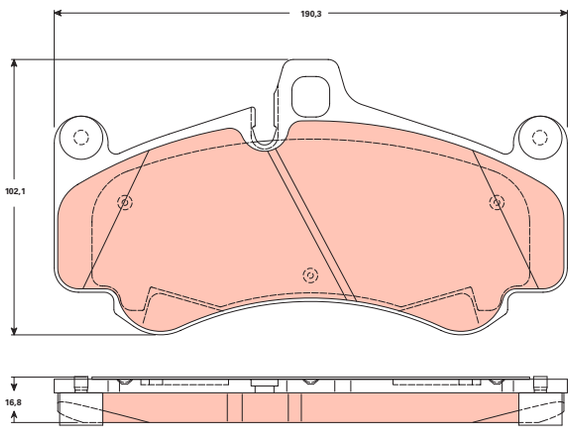

GDB1866

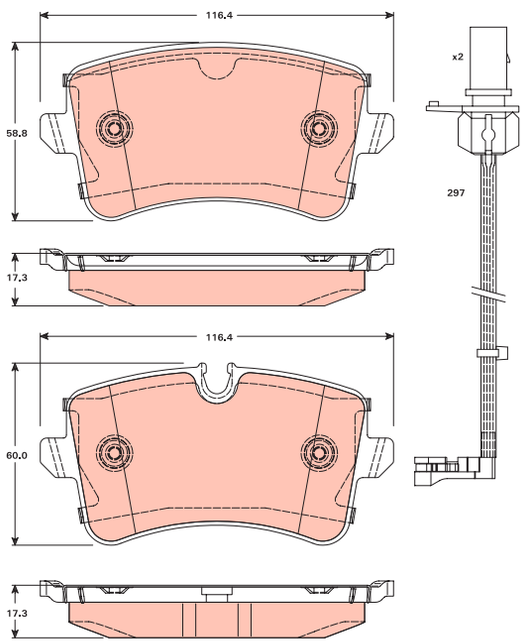

GDB1867

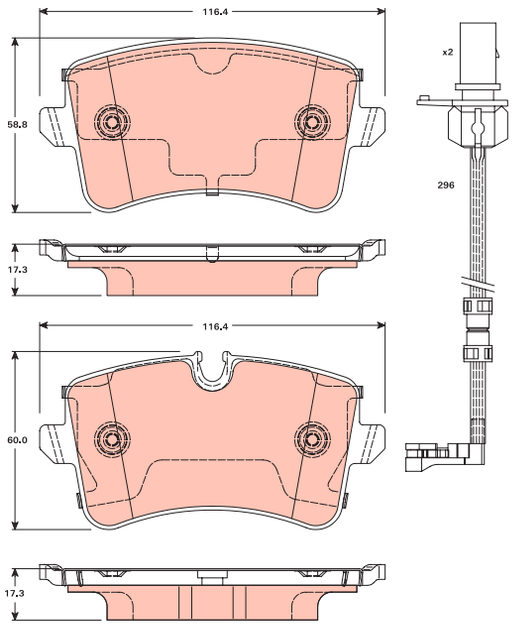

GDB1869

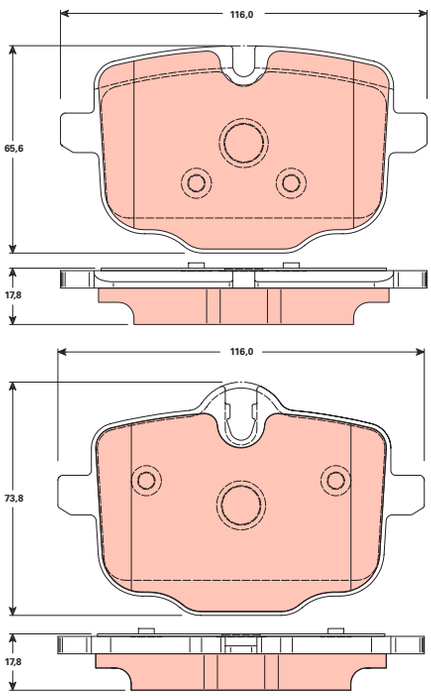

GDB1870

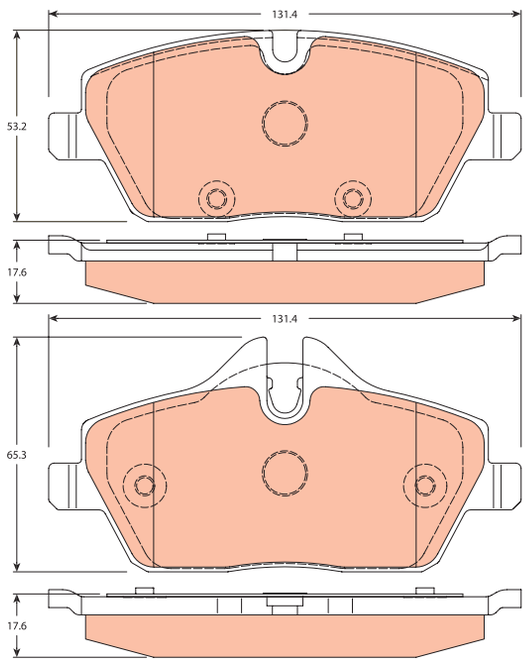

GDB1871

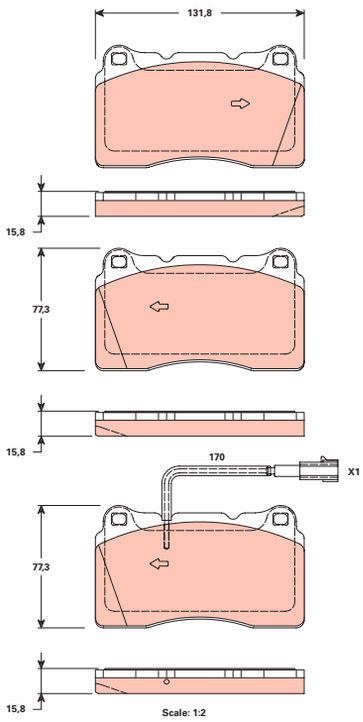

GDB1875

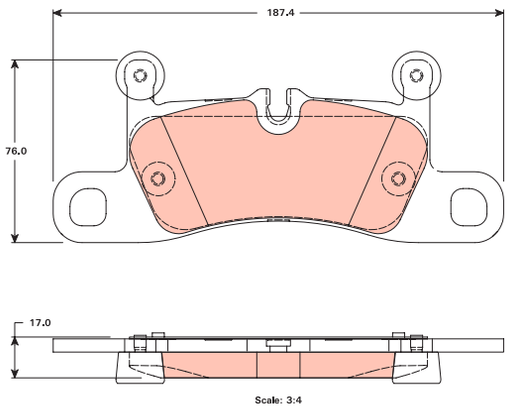

GDB1876

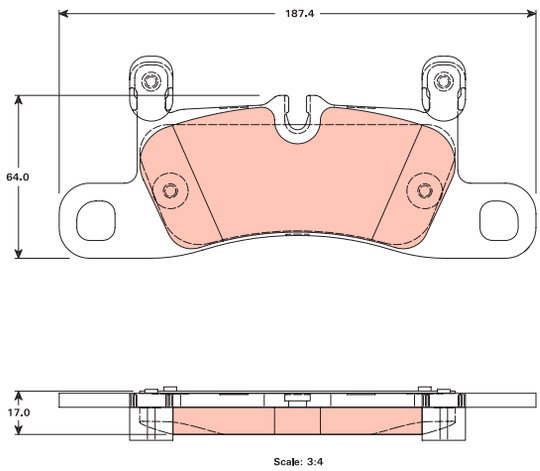

GDB1882

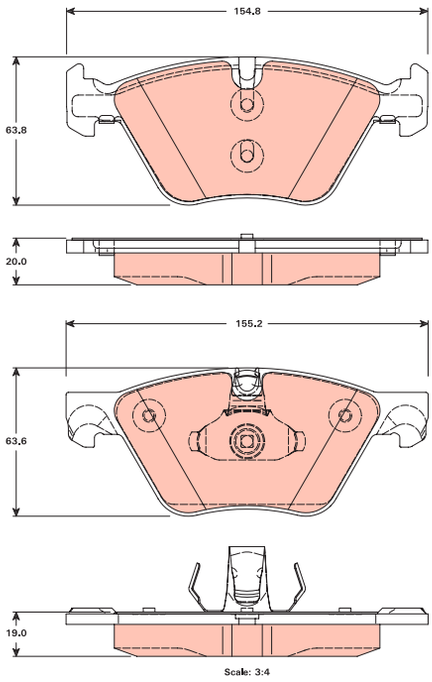

GDB1883

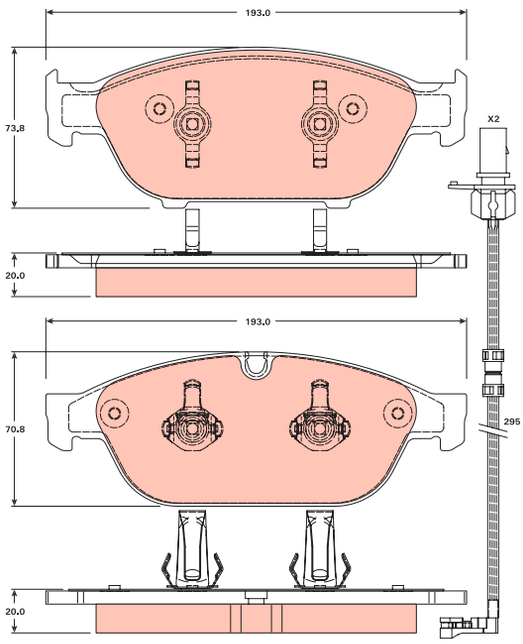

Scale: 3:4

GDB1884

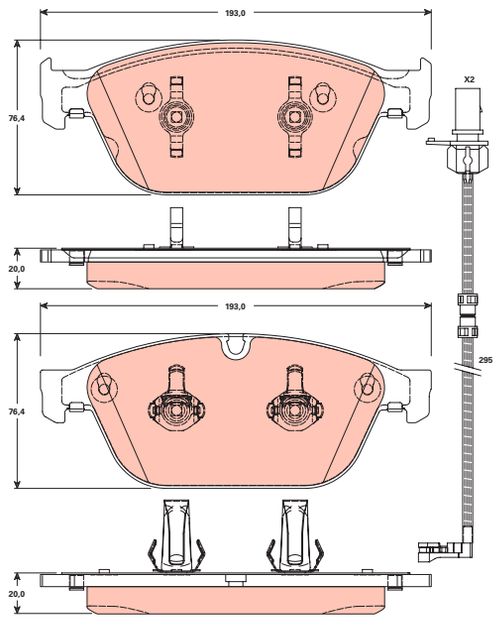

Scale: 3:4

GDB1887

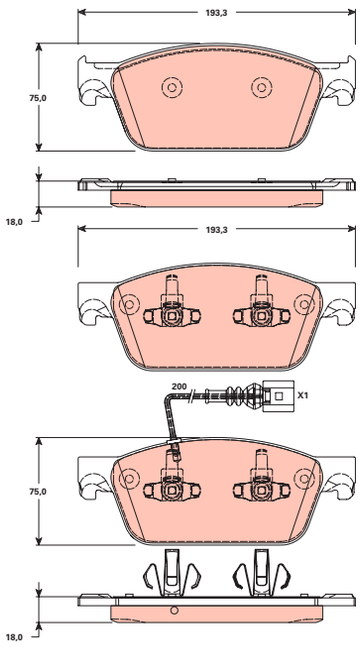

Scale: 1:2

GDB1889

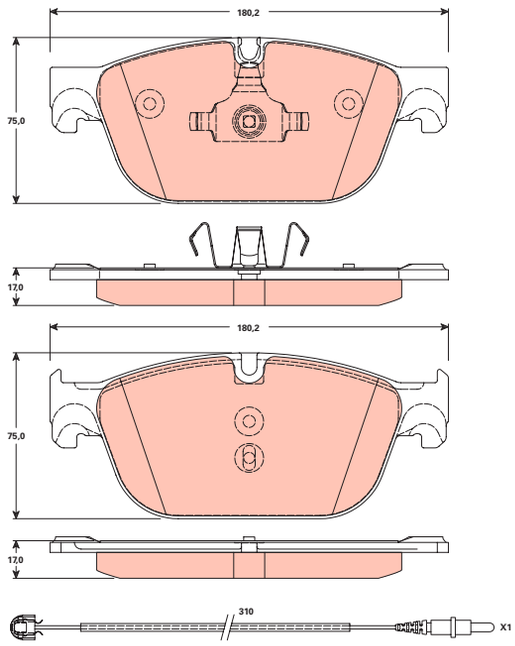

Scale: 3:4

GDB1892

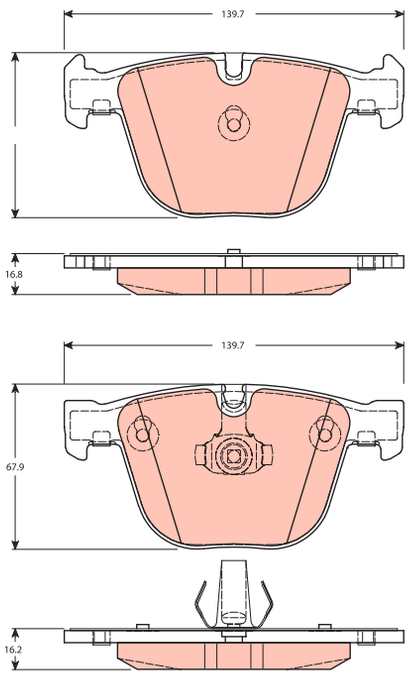

GDB1896

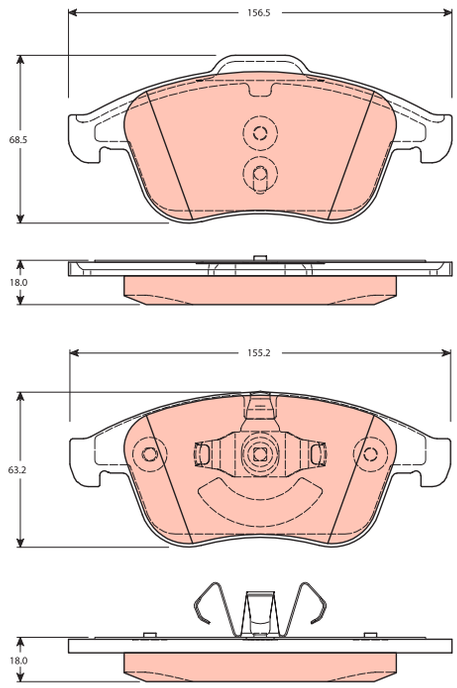

GDB1898

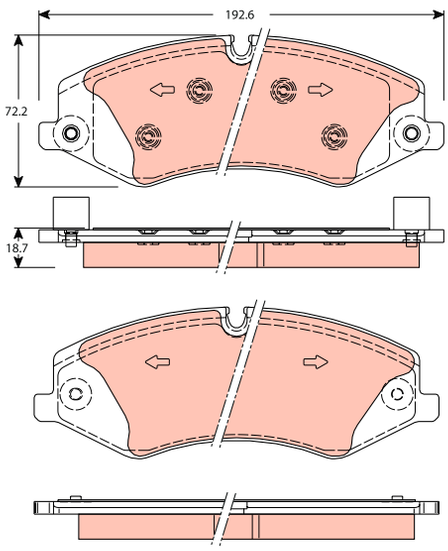

GDB1902

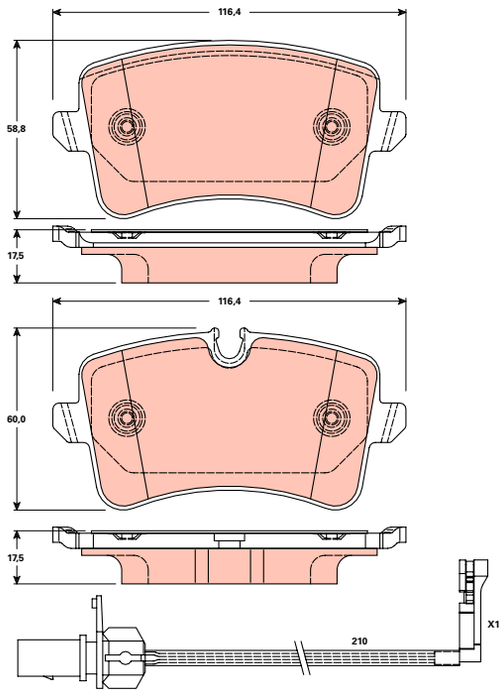

GDB1906

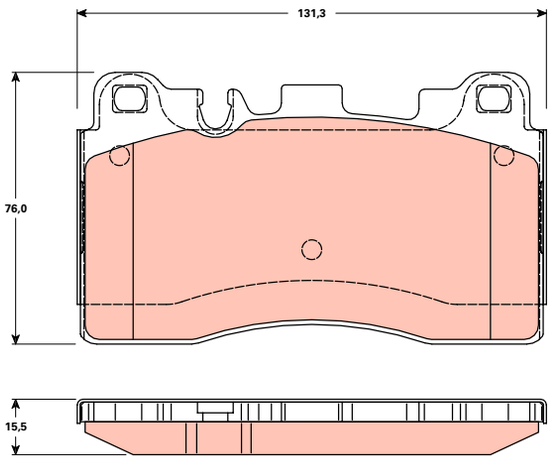

GDB1907

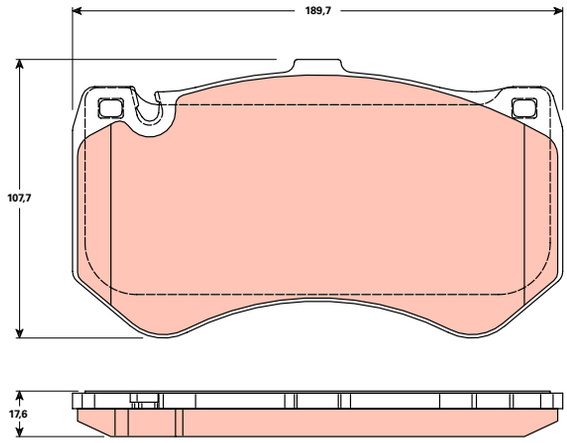

Scale: 3:4

GDB1908

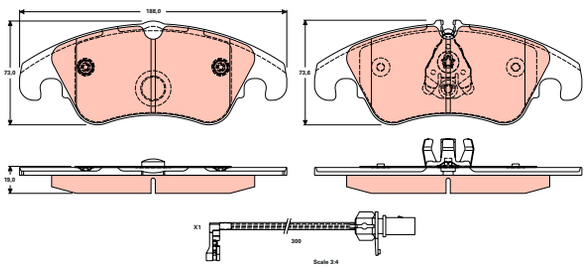

Scale 3:4

GDB1911

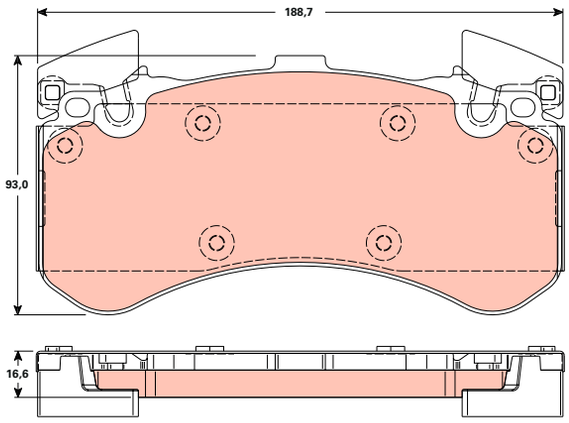

Scale 3:4

GDB1914

GDB1914

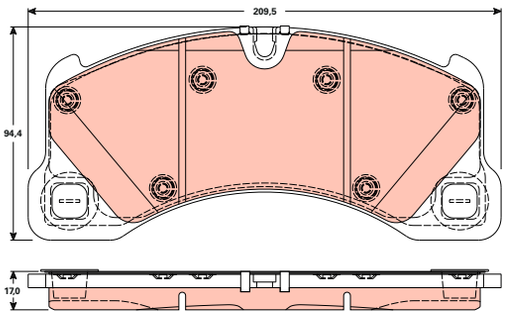

Scale 3:4

GDB1915

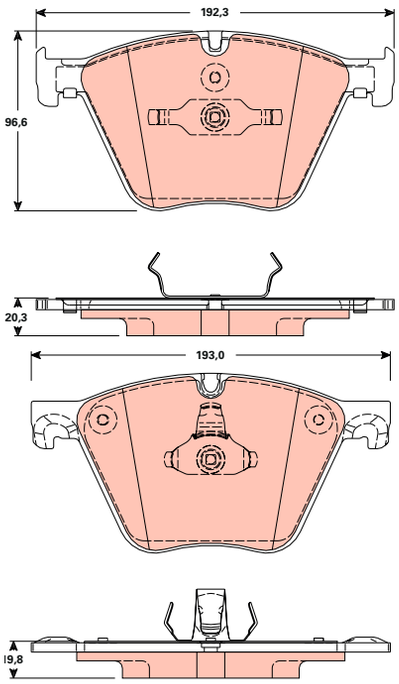

GDB1918

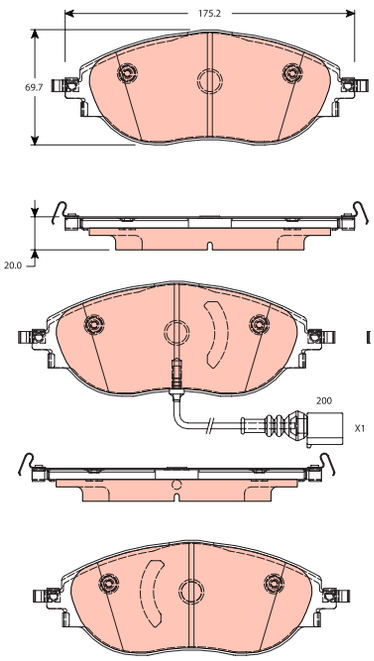

GDB1919

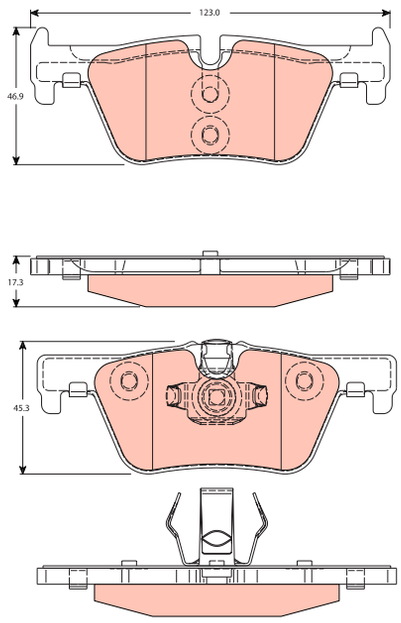

GDB1920

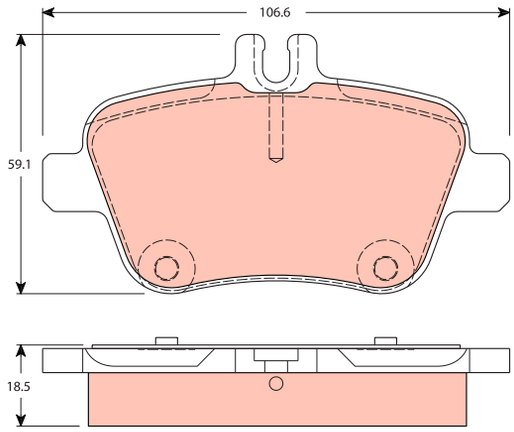

GDB1925

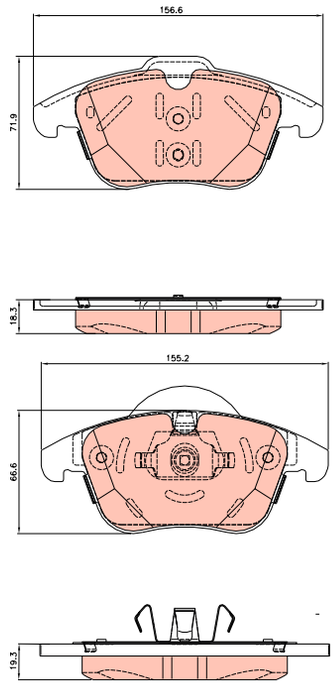

GDB1932

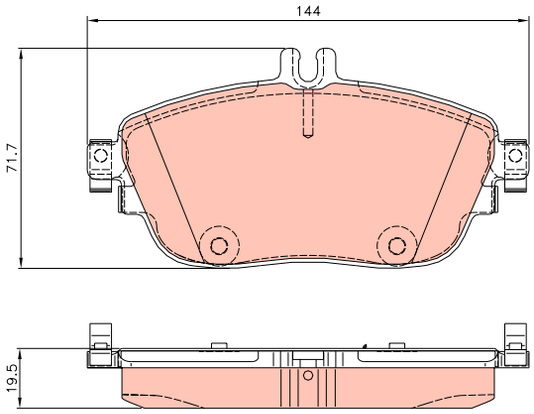

GDB1933

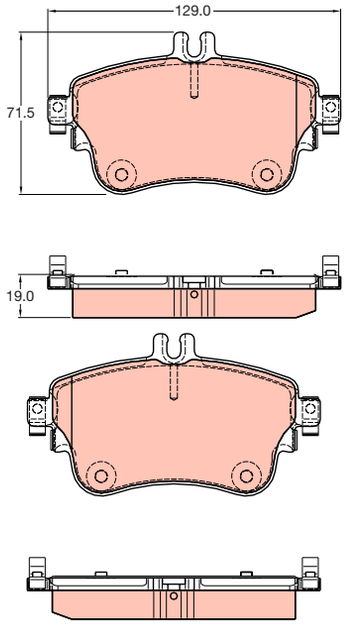

GDB1934

GDB1934

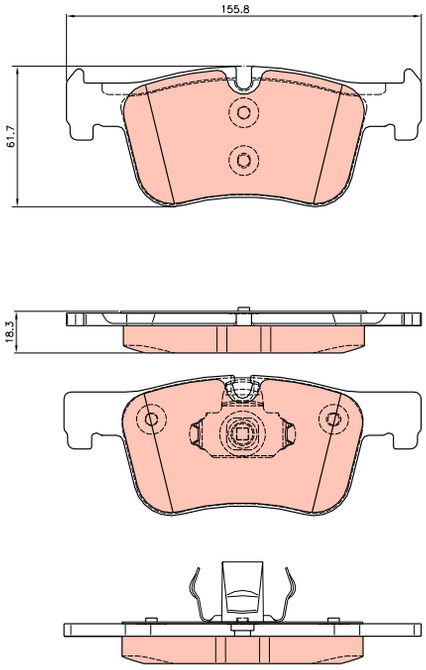

GDB1935

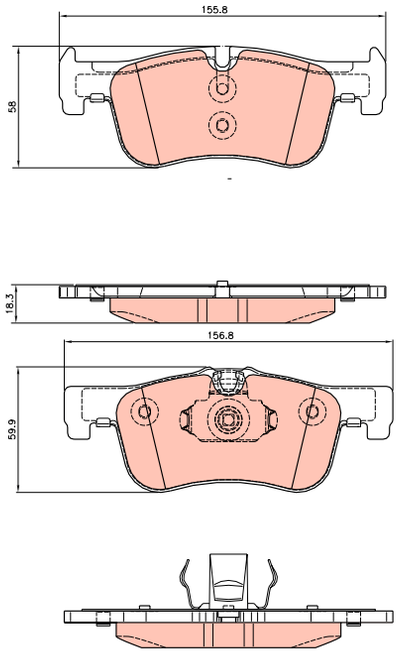

GDB1936

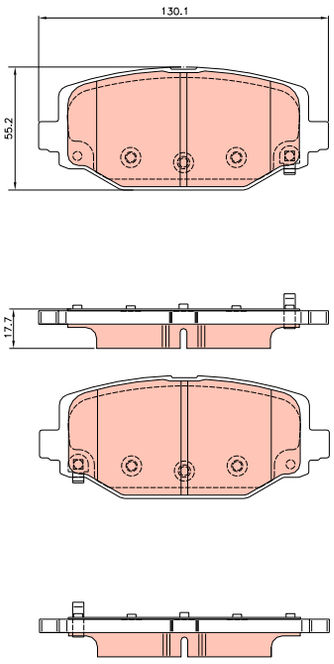

GDB1937

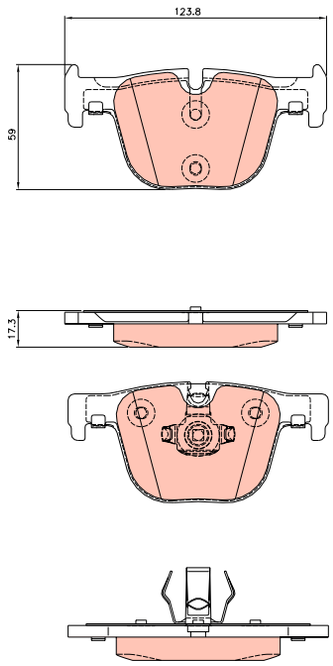

GDB1938

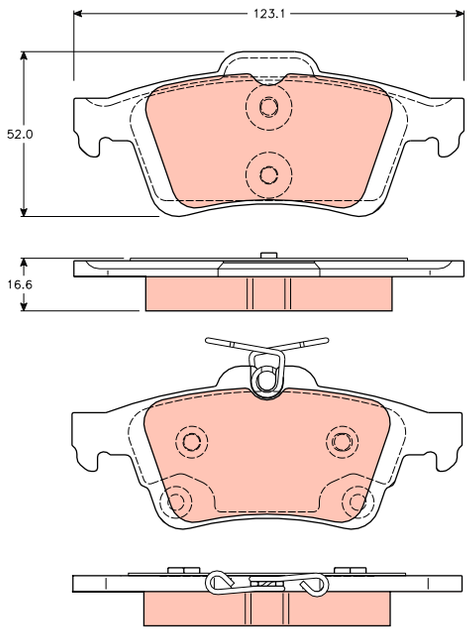

GDB1942

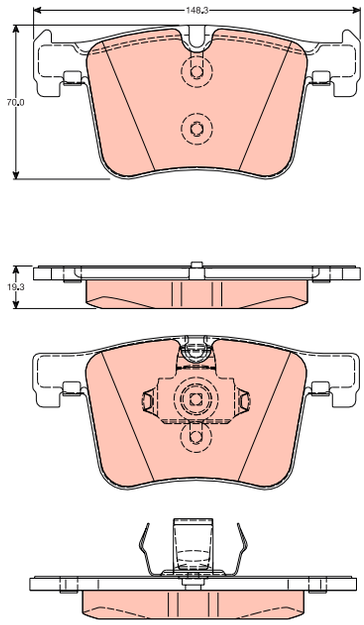

GDB1943

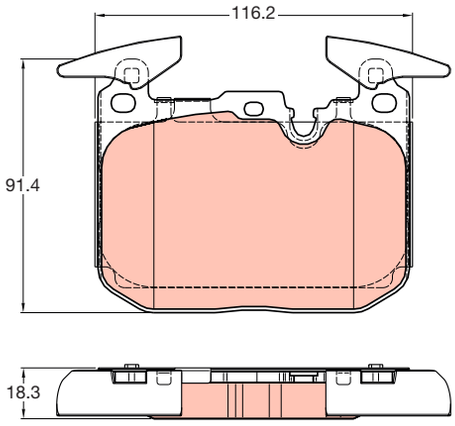

GDB1944

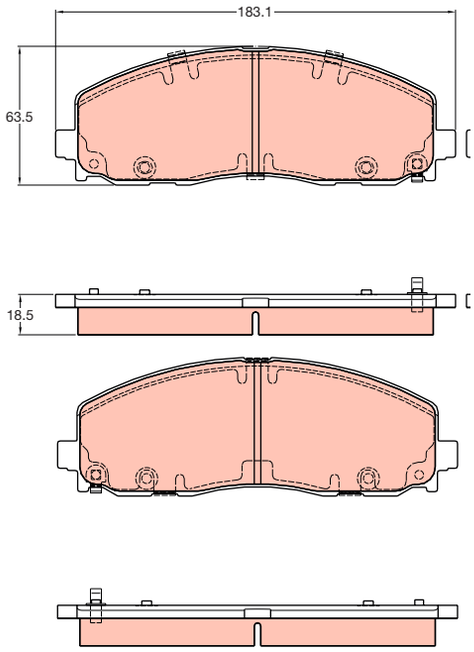

GDB1946

GDB1946

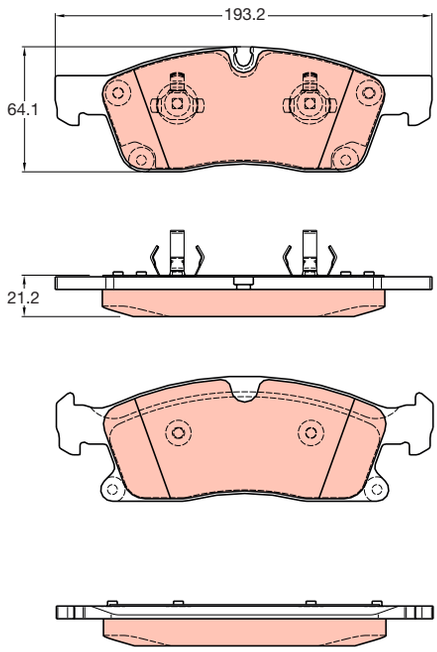

GDB1947

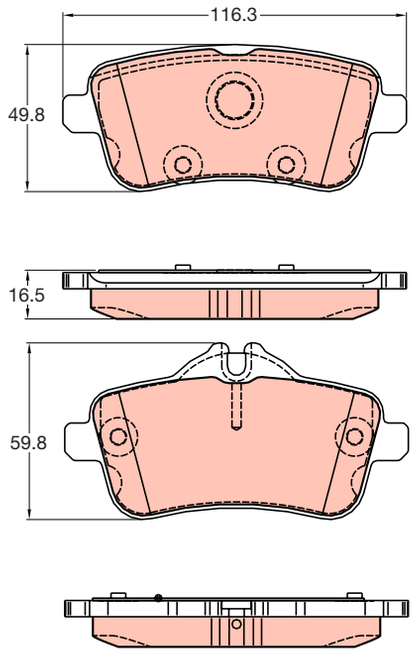

GDB1948

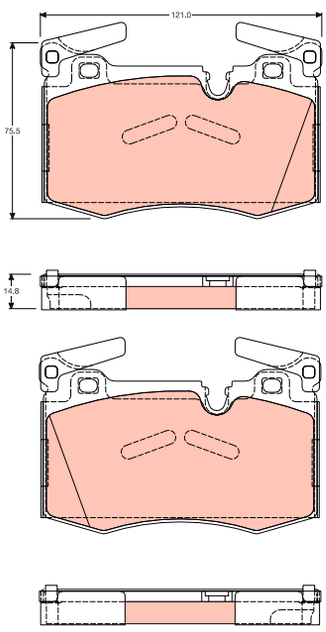

GDB1949

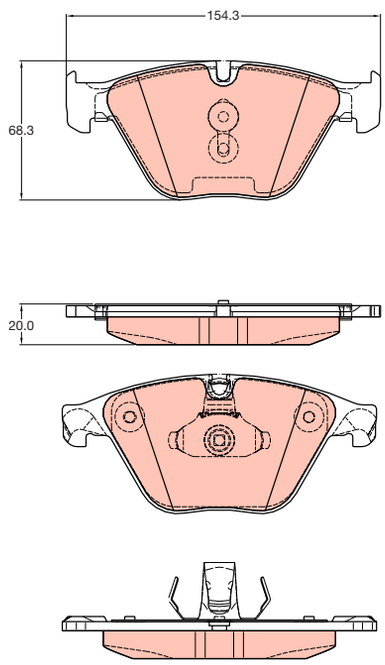

GDB1956

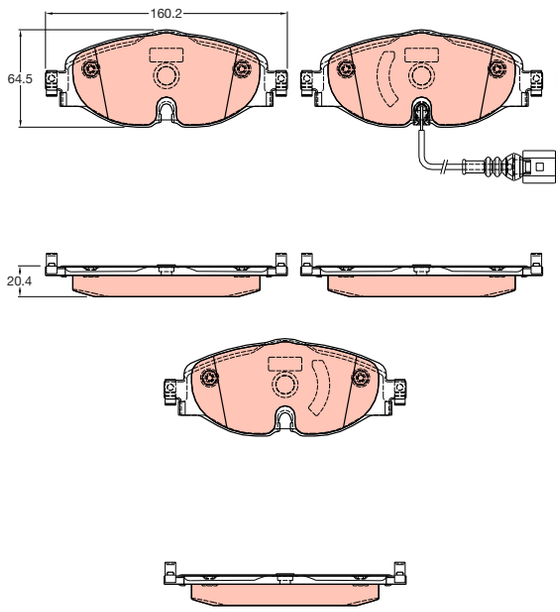

GDB1957

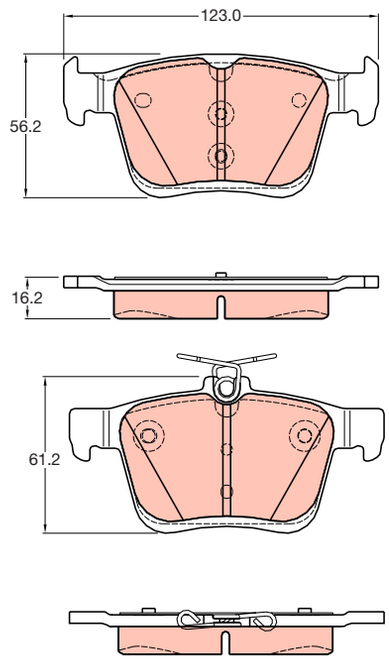

GDB1959

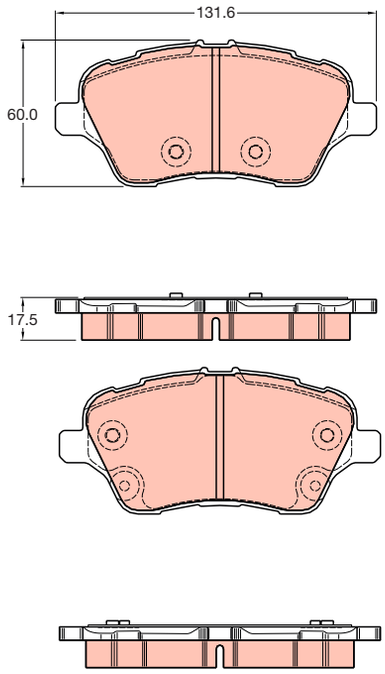

GDB1961

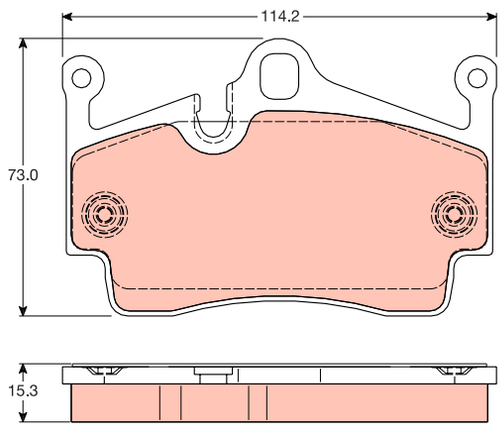

GDB1963

GDB1963

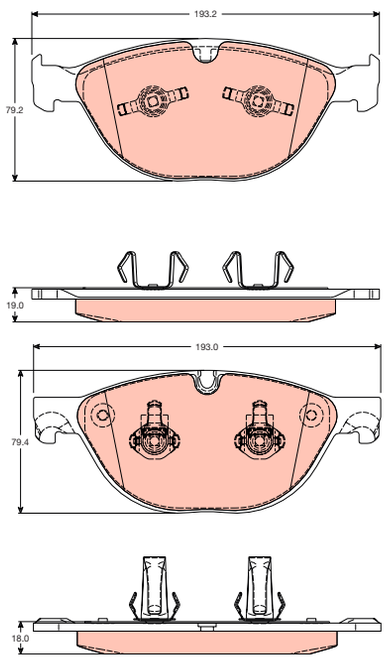

GDB1964

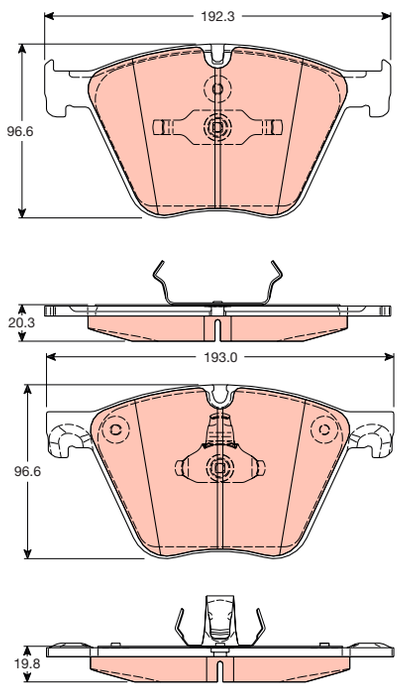

GDB1970

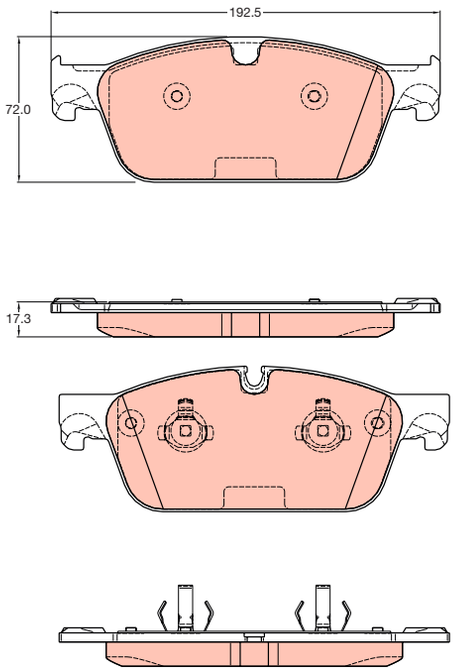

GDB1973

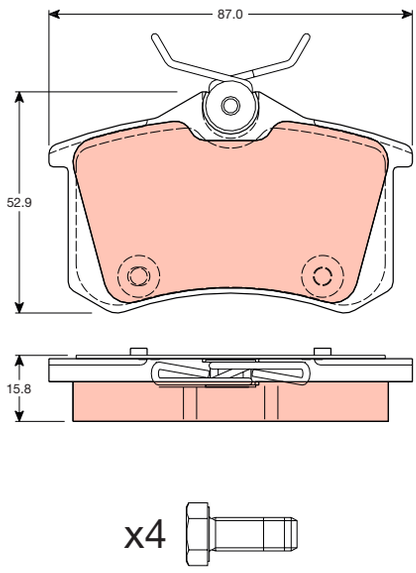

GDB1974

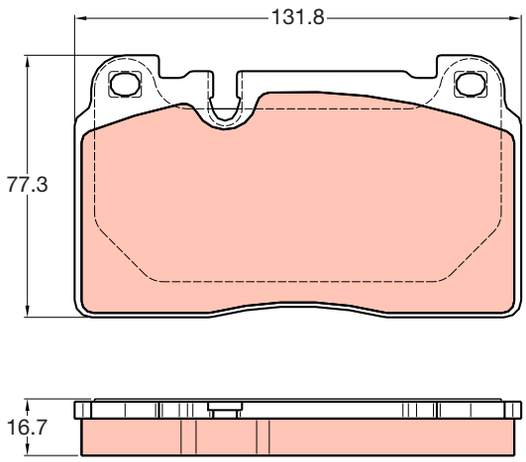

GDB1977

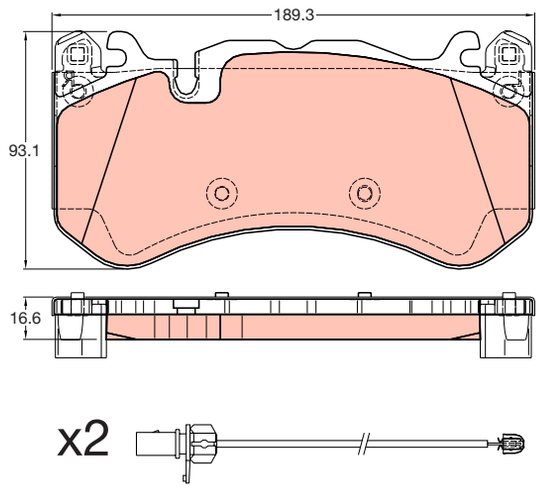

GDB1989

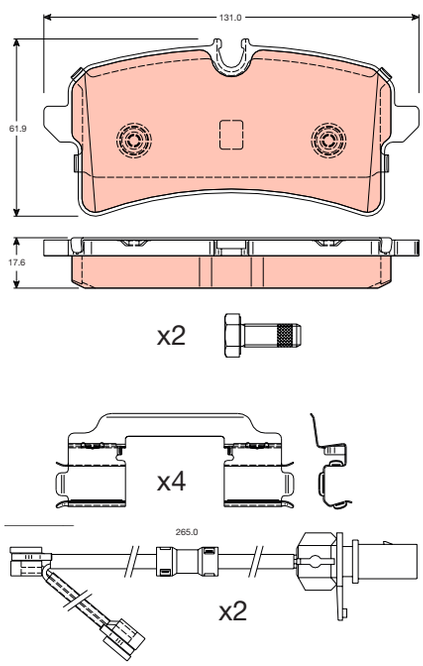

GDB1990

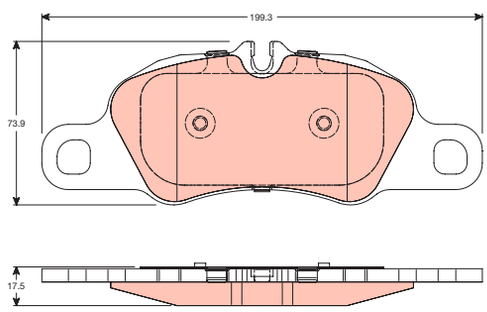

GDB1996

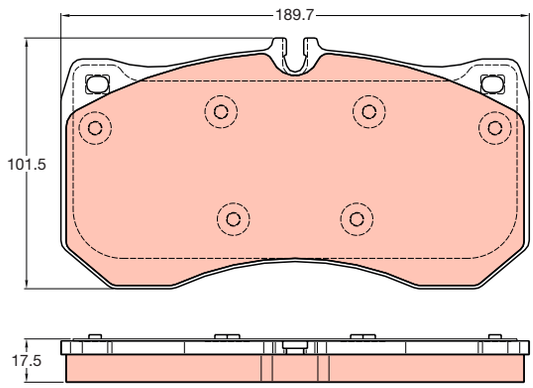

GDB2004

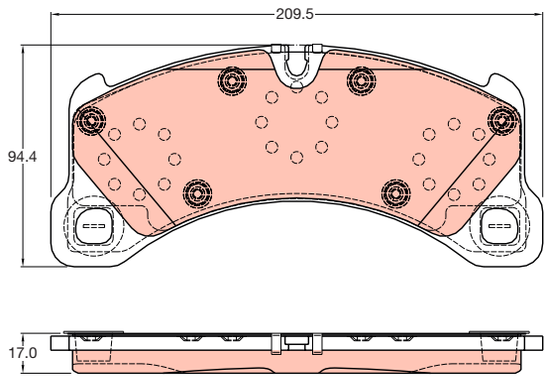

GDB2009

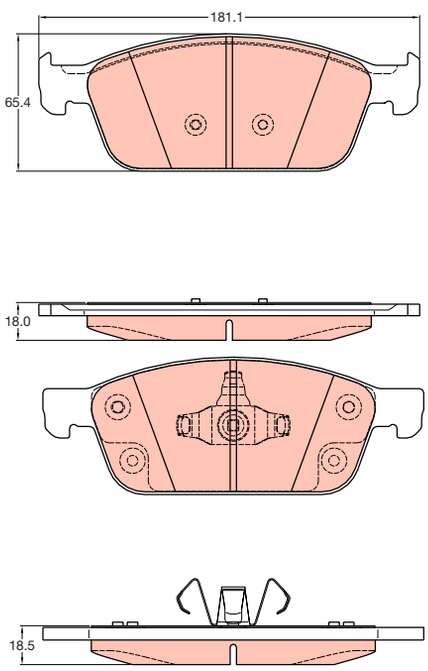

GDB2013

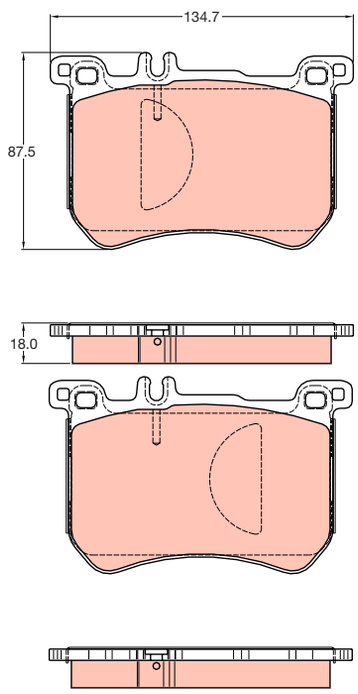

GDB2014

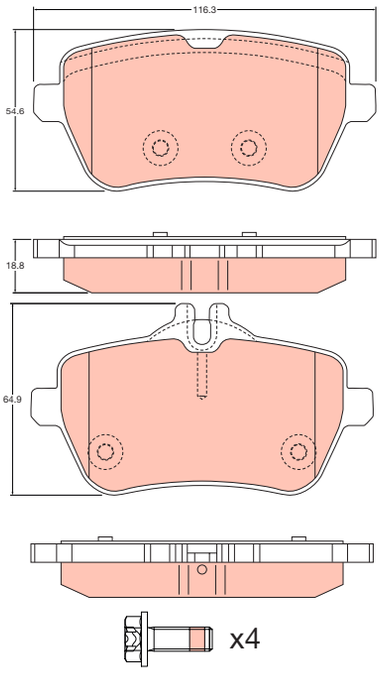

GDB2020

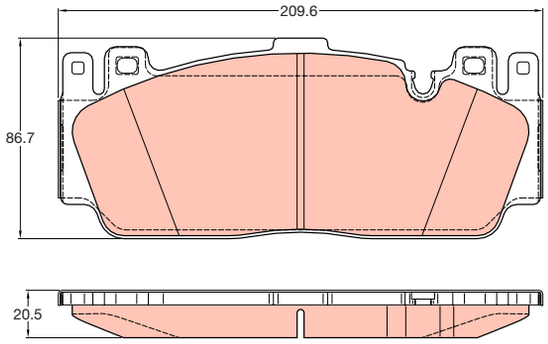

GDB2025

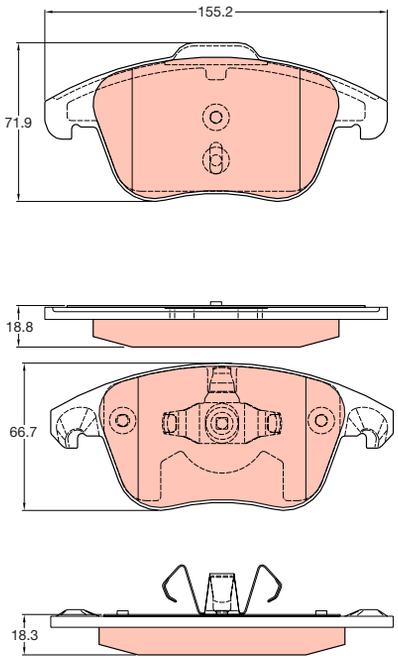

GDB2028

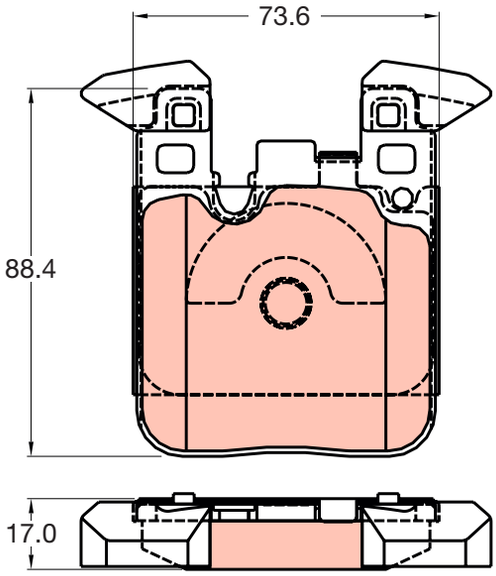

GDB2029

GDB2029

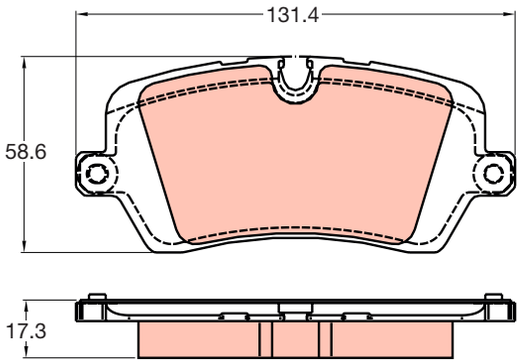

GDB2031

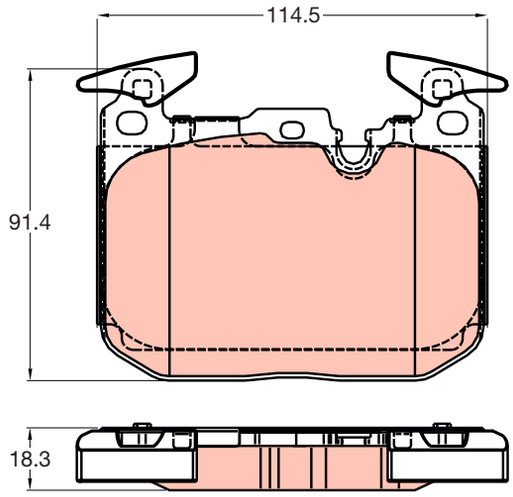

GDB2033

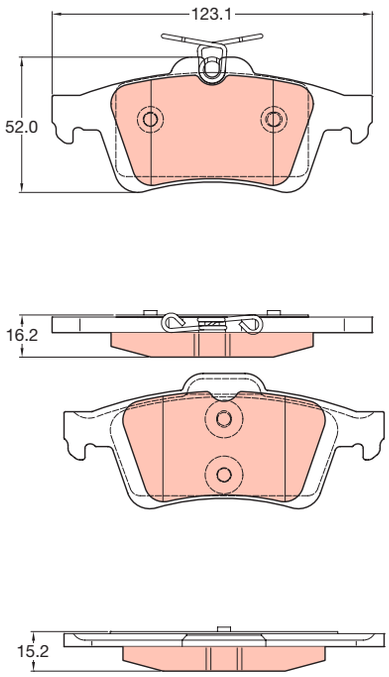

GDB2034

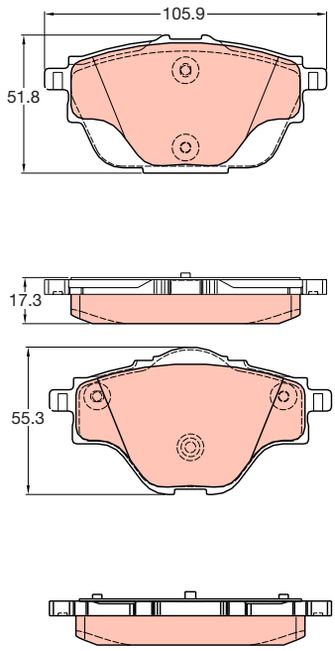

GDB2035

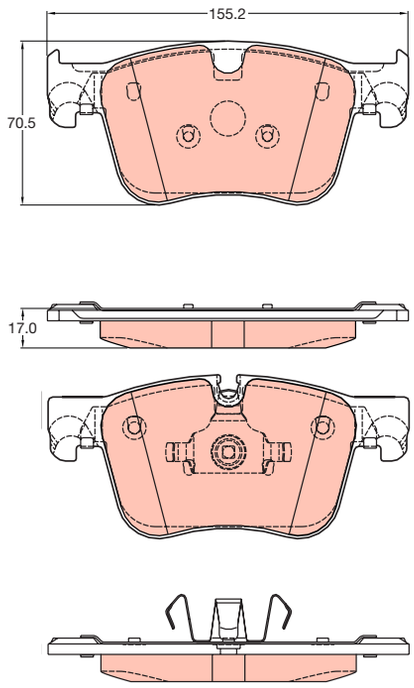

GDB2036

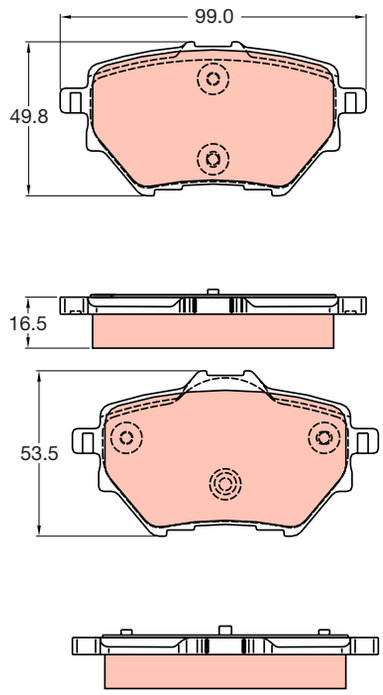

GDB2037

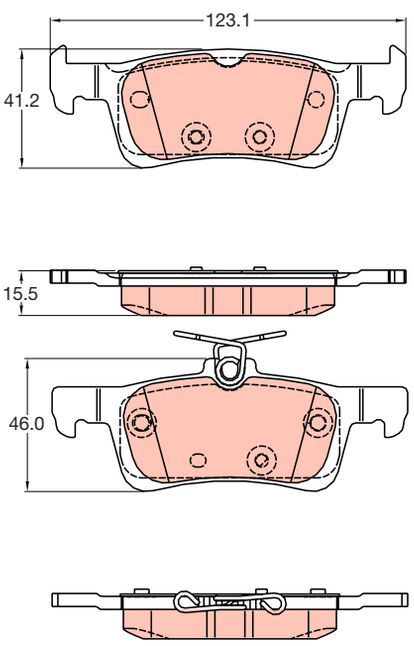

GDB2042

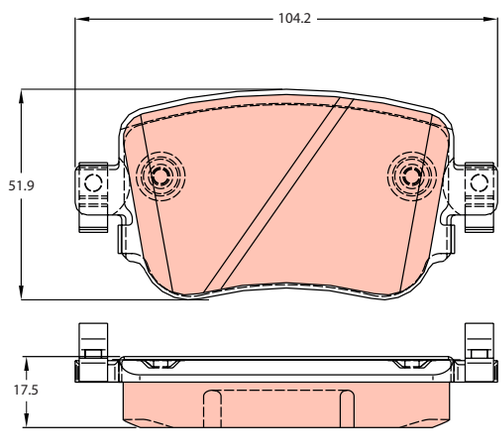

GDB2050

GDB2050

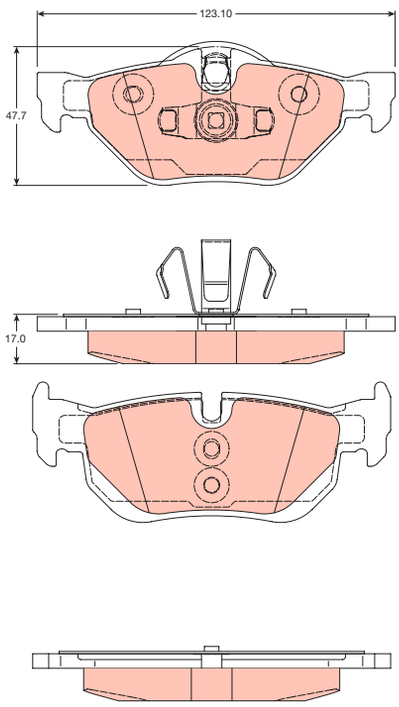

GDB2059

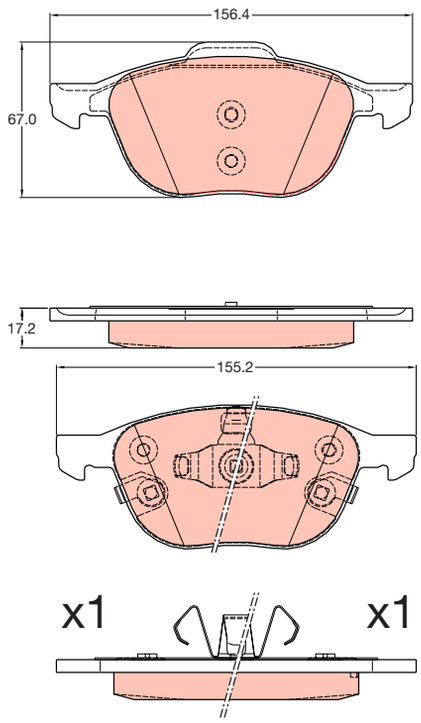

GDB2063

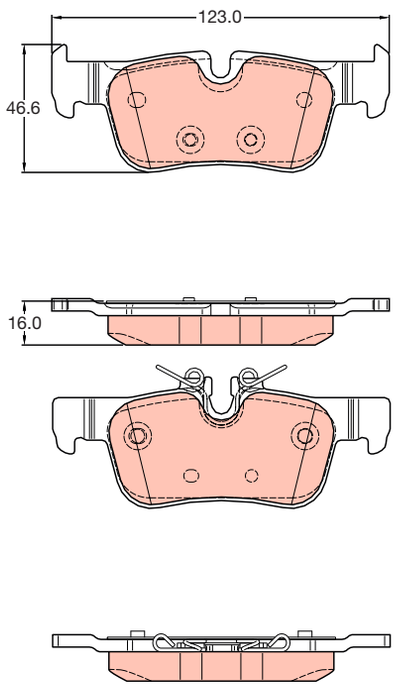

GDB2066

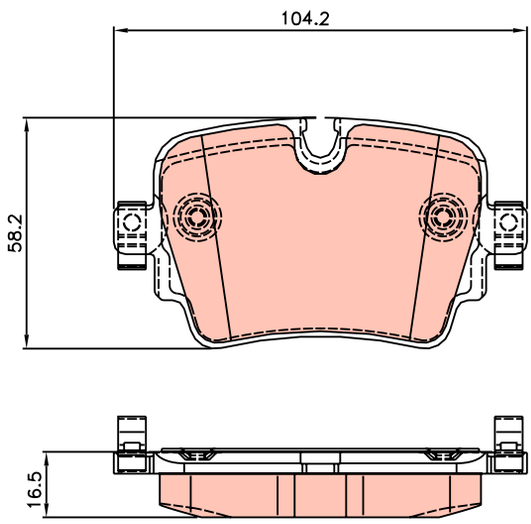

GDB2070

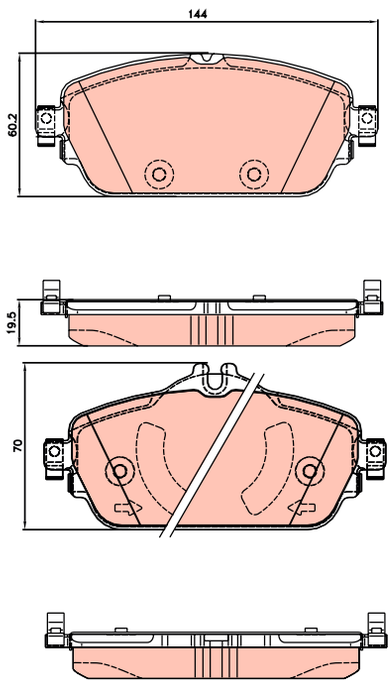

GDB2071

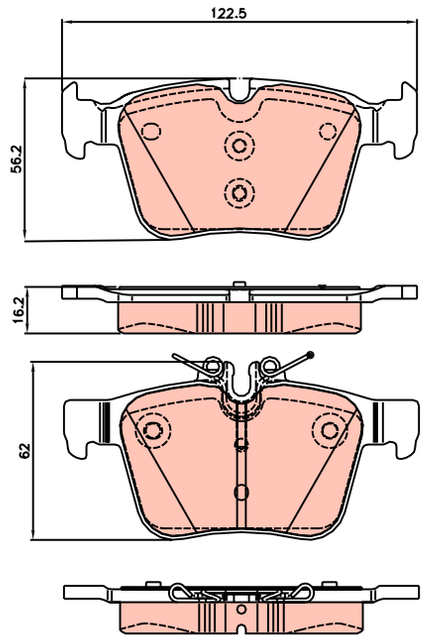

GDB2075

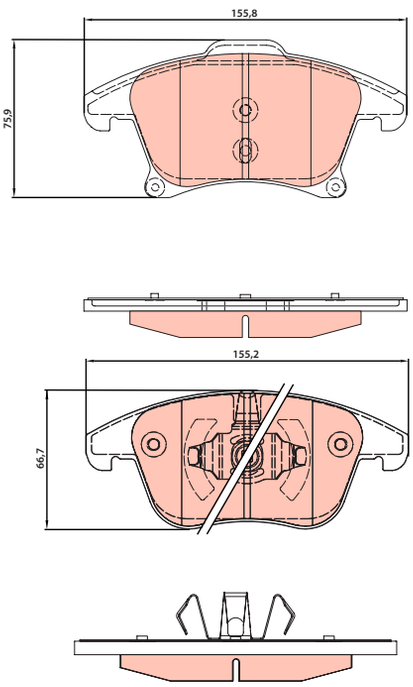

GDB2079

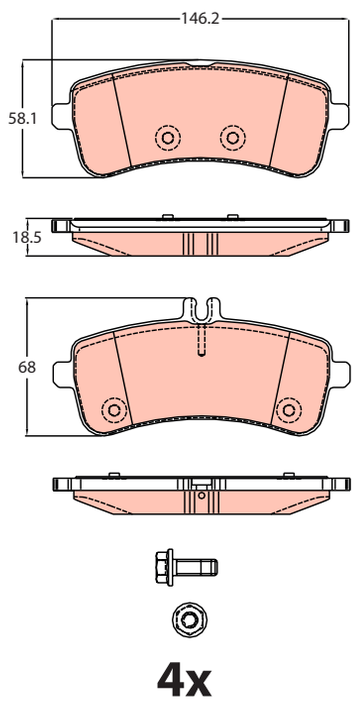

GDB2080

GDB2080

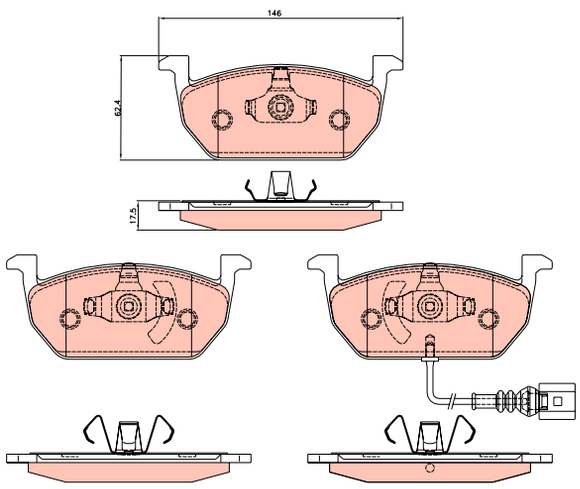

GDB2081

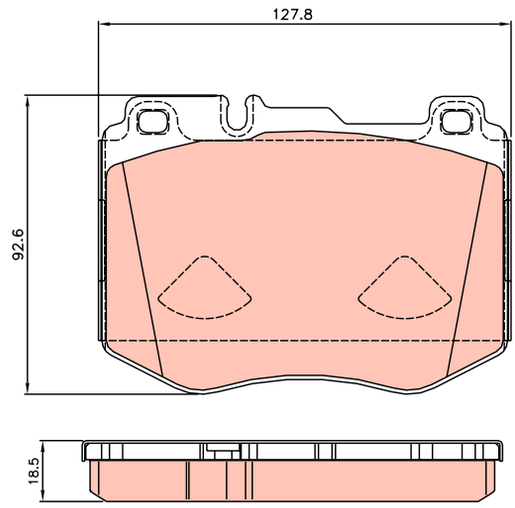

GDB2087

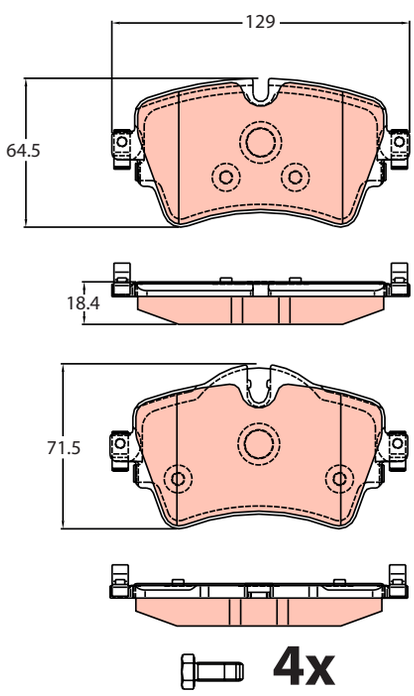

GDB2088

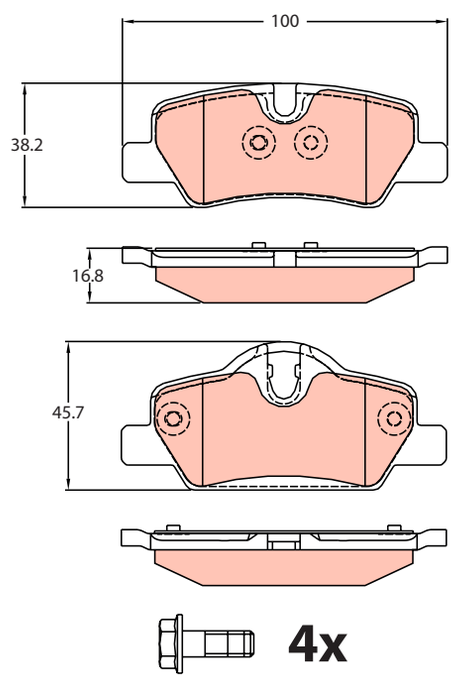

GDB2089

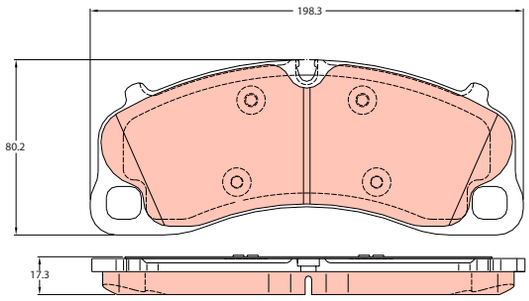

GDB2094

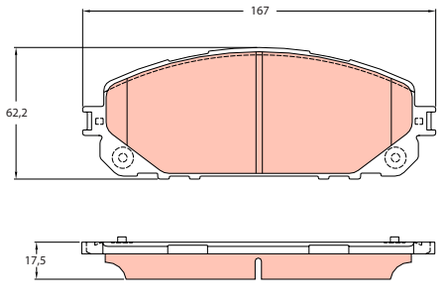

4x

GDB2095

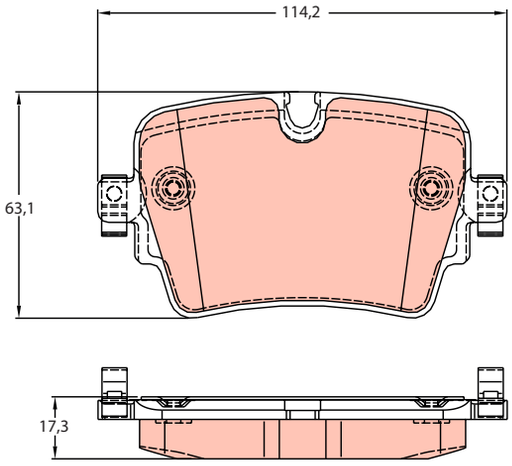

GDB2097

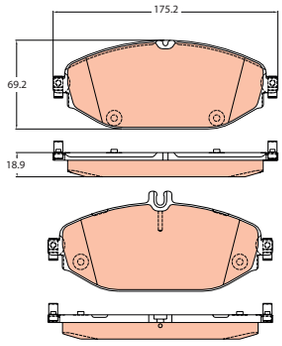

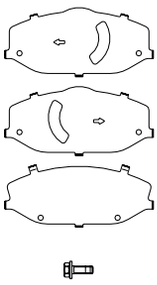

1x

1x

2x

4x

GDB2098

GDB2098

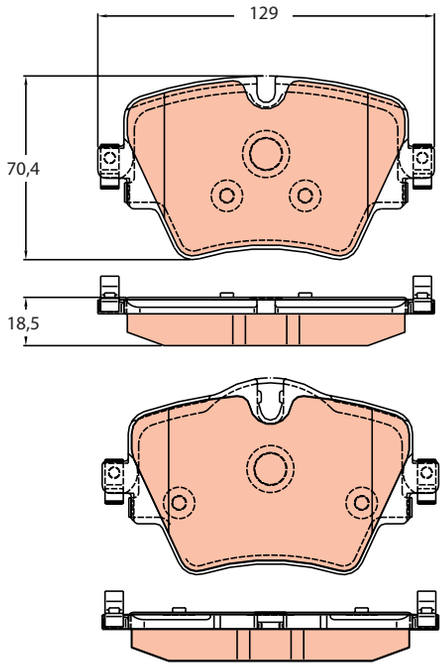

GDB2100

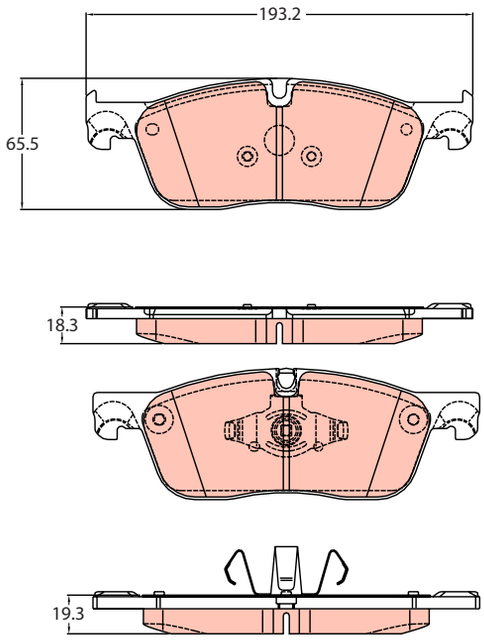

GDB2102

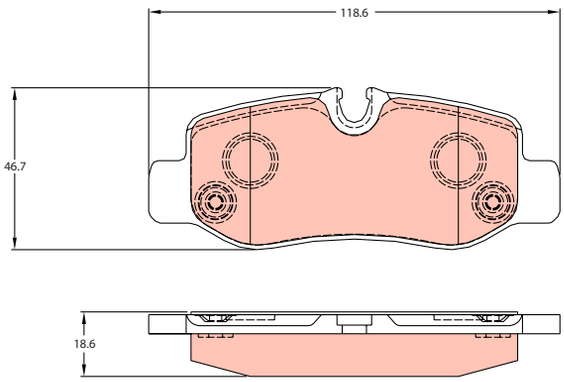

GDB2103

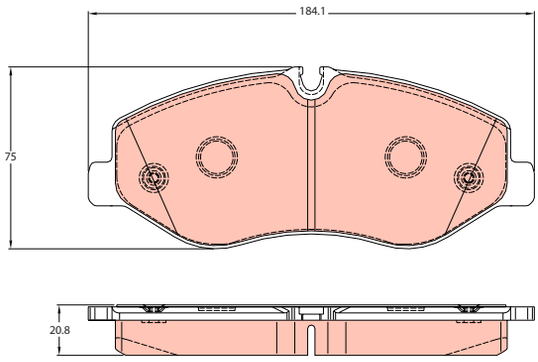

GDB2104

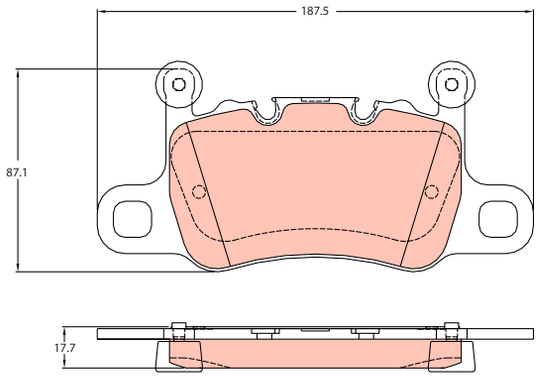

GDB2110

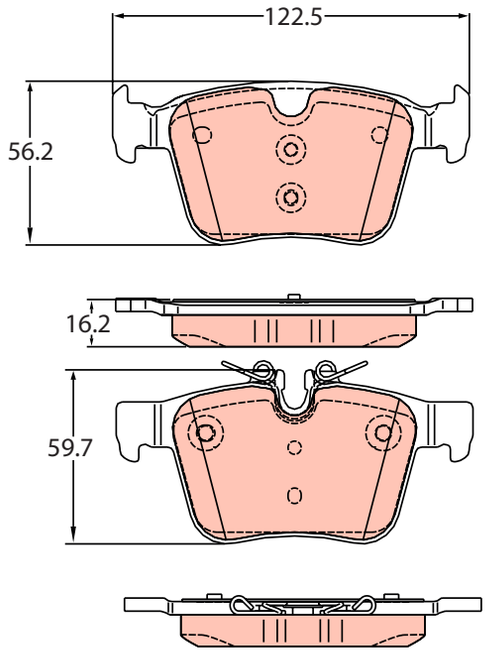

GDB2114

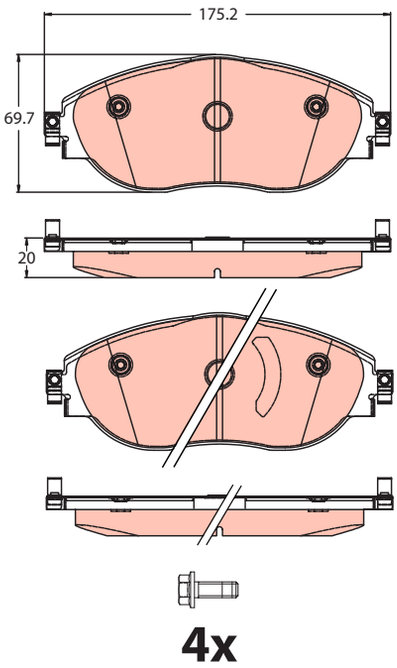

GDB2116

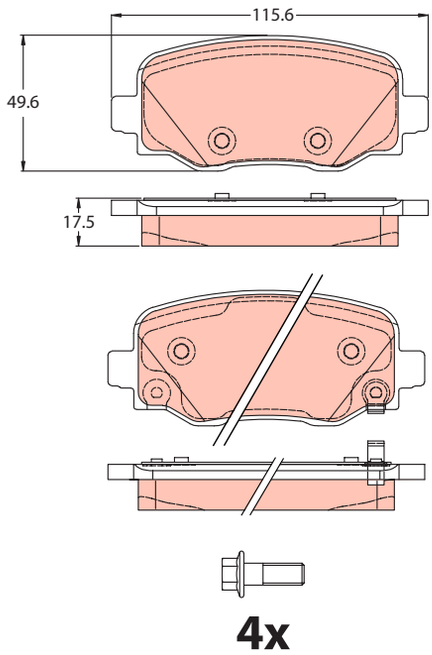

GDB2119

GDB2119

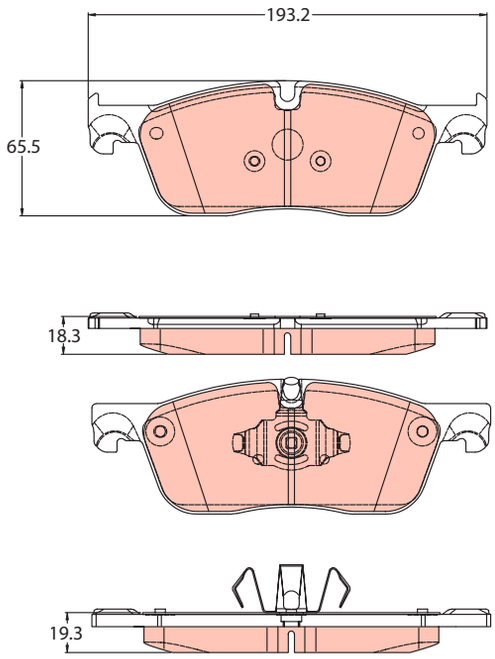

GDB2120

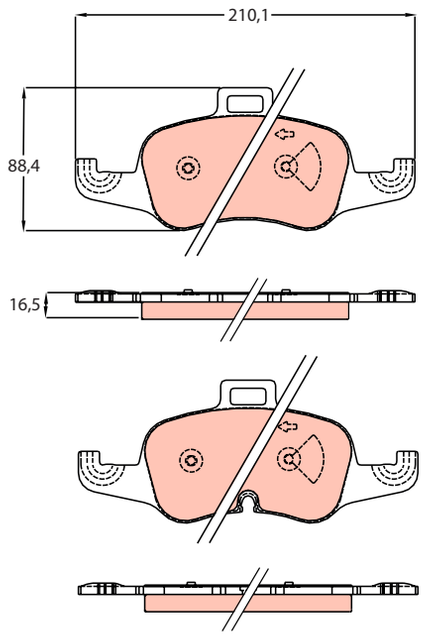

GDB2125

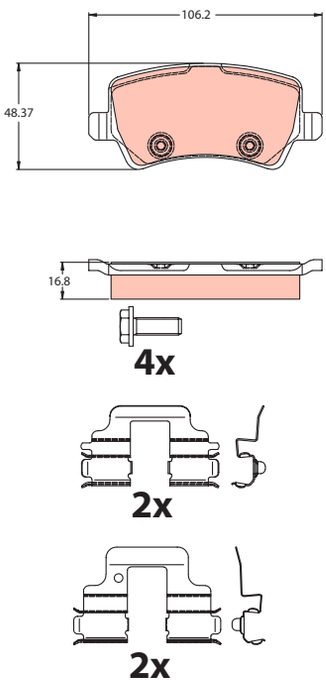

GDB2126

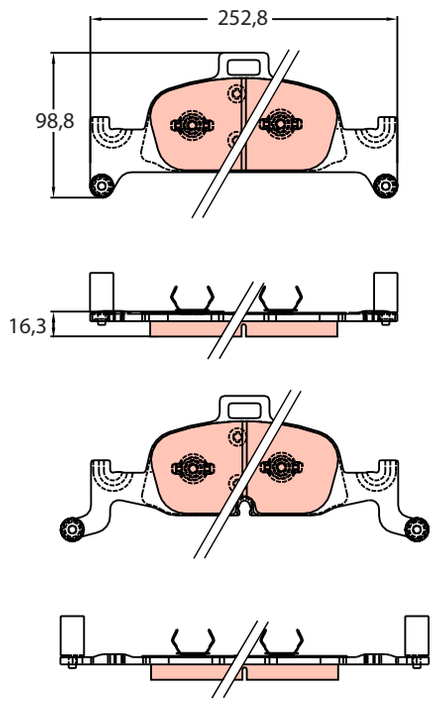

GDB2127

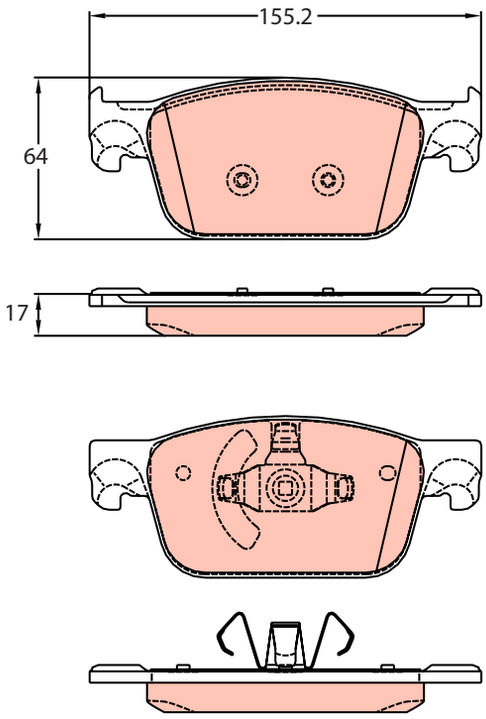

GDB2132

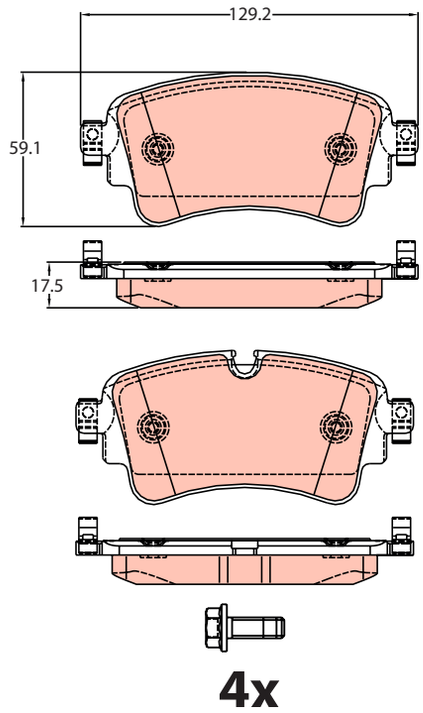

GDB2144

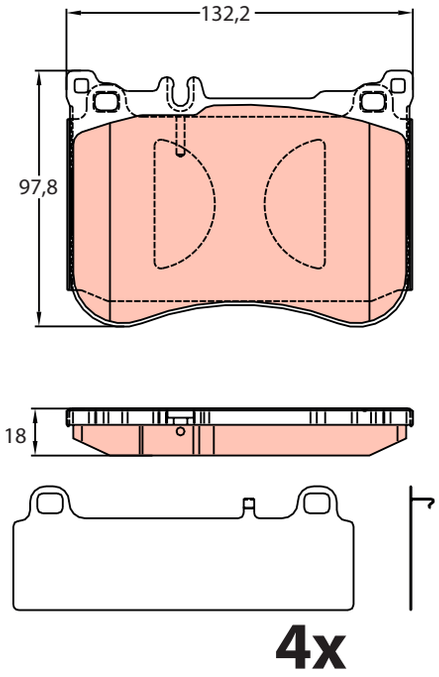

GDB2145

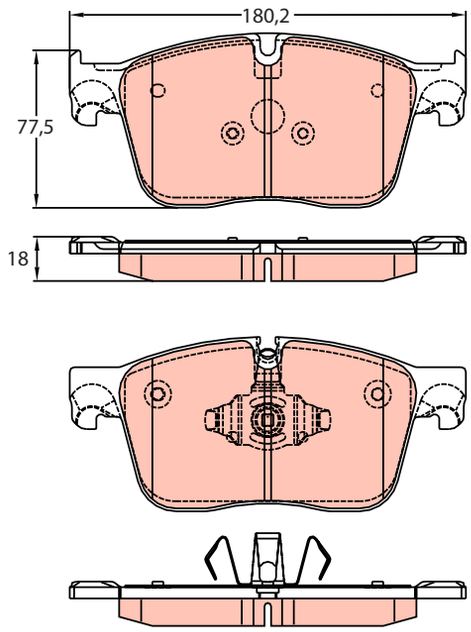

GDB2146

GDB2146

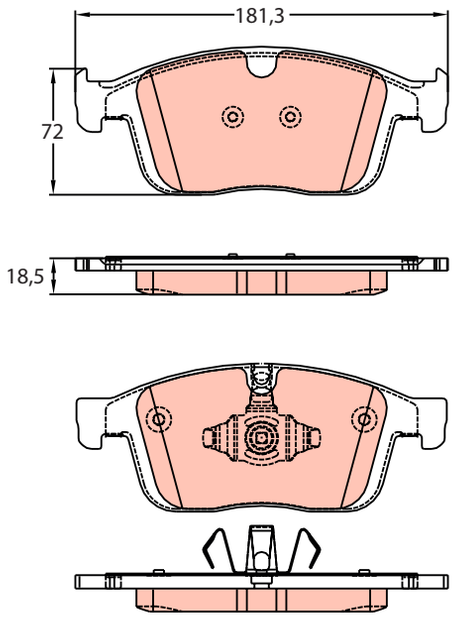

GDB2147

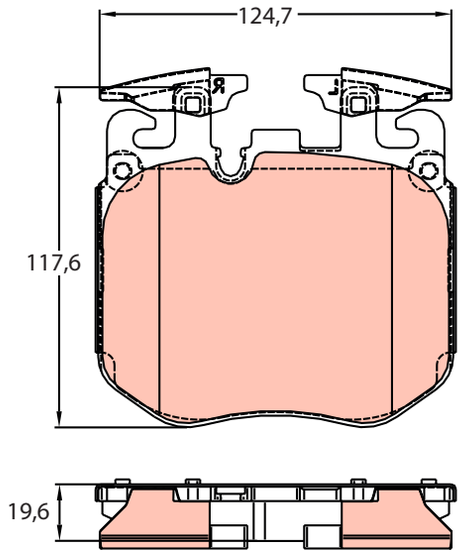

GDB2154

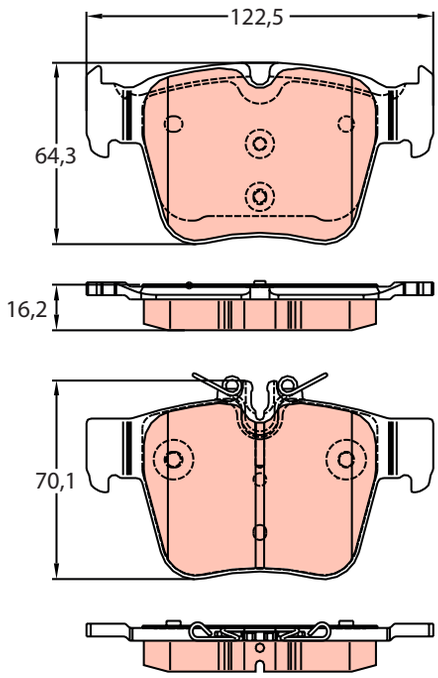

GDB255

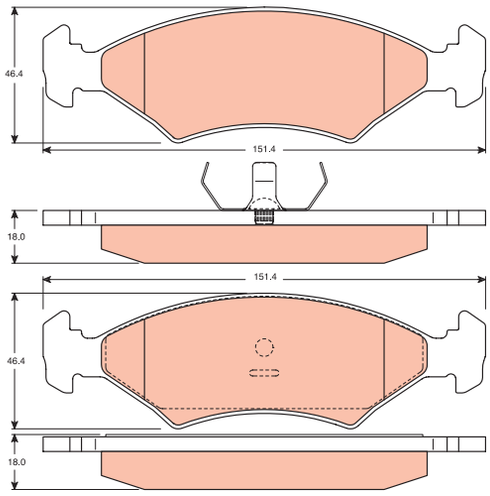

GDB3045

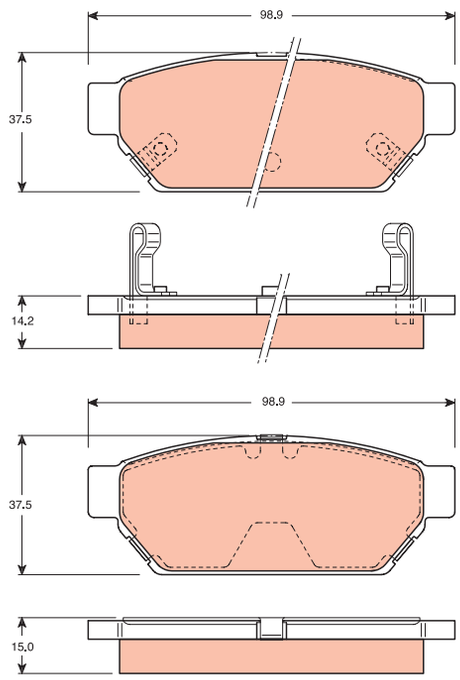

GDB3110

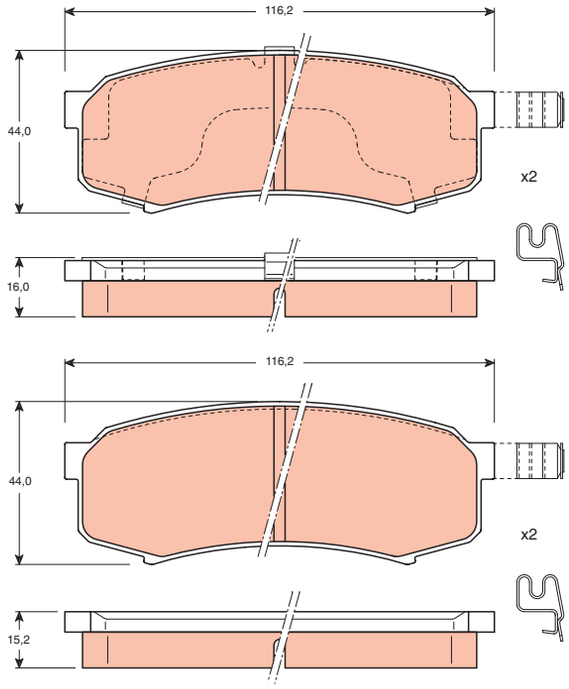

GDB3133

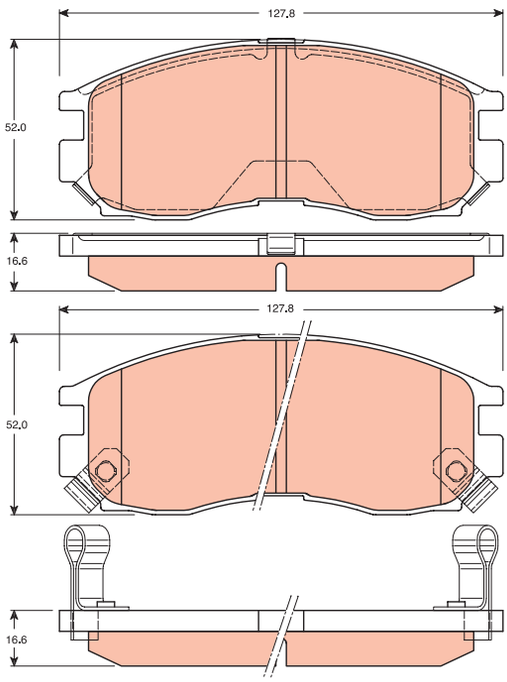

GDB3152

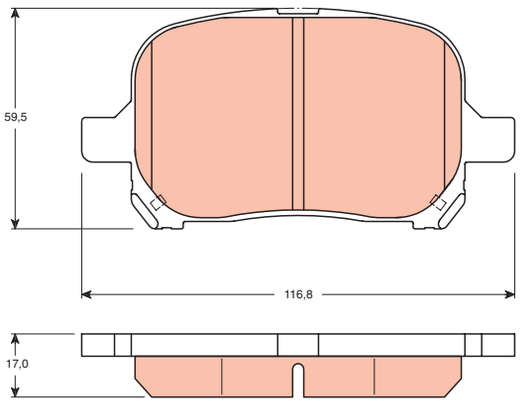

GDB3154

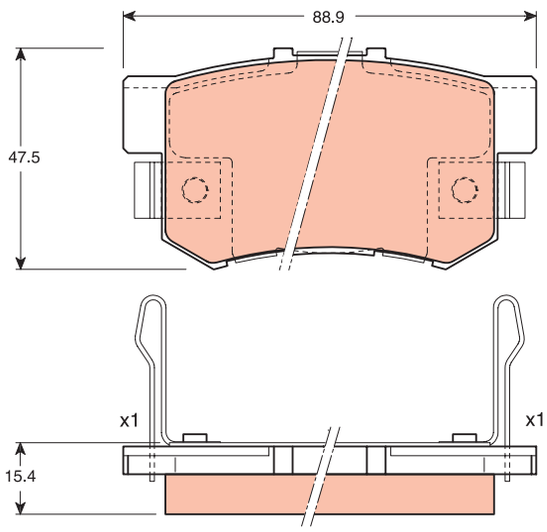

GDB3155

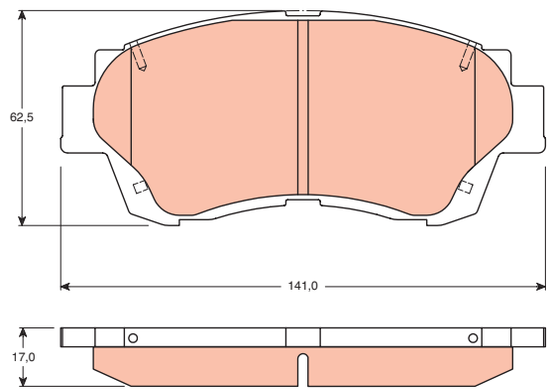

GDB3164

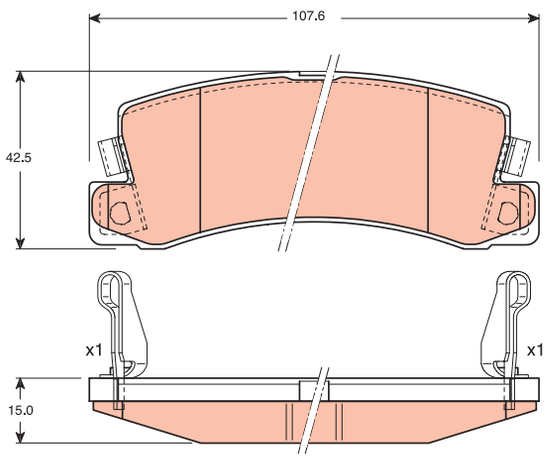

GDB317

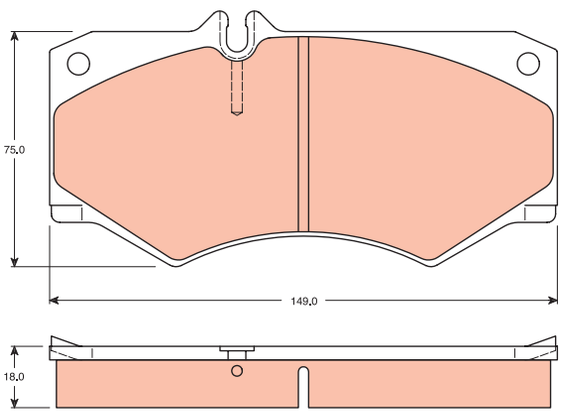

GDB3170

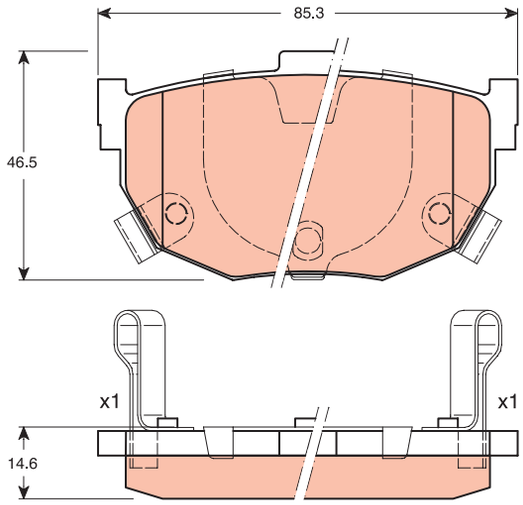

GDB3174

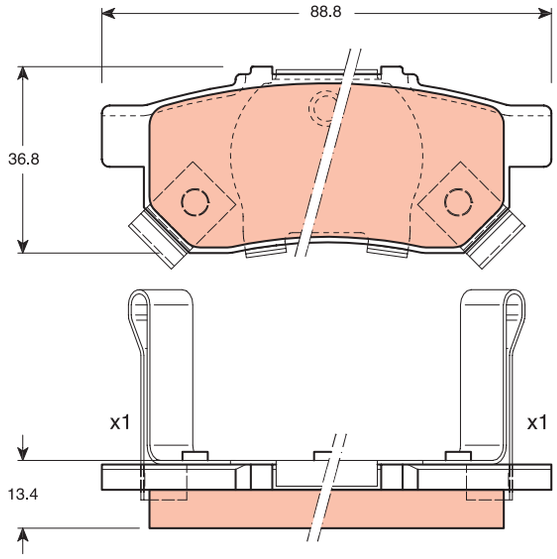

GDB3175

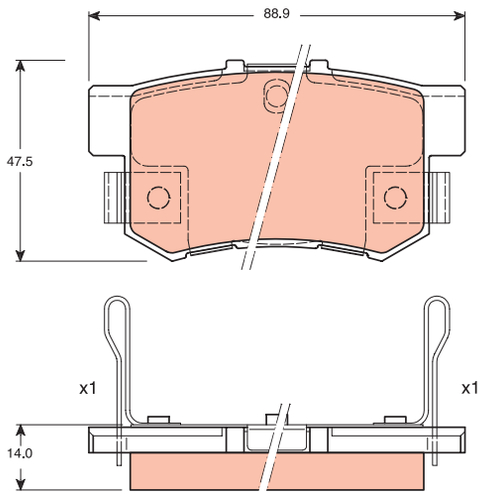

GDB3191

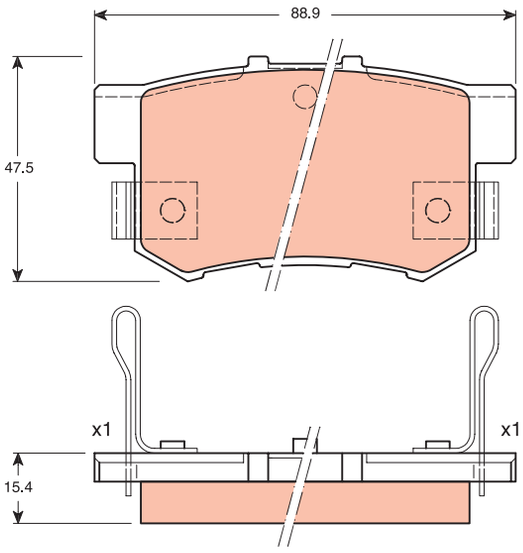

GDB3192

GDB3192

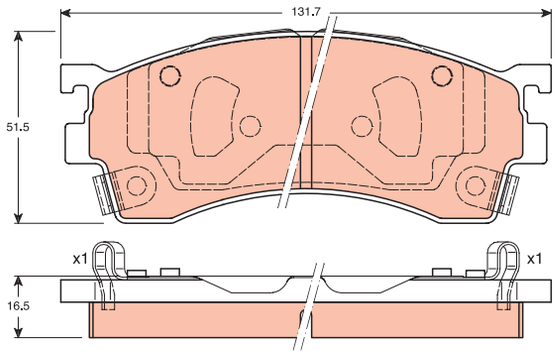

GDB3195

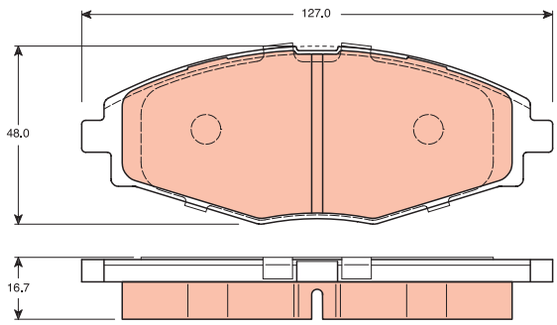

GDB3197

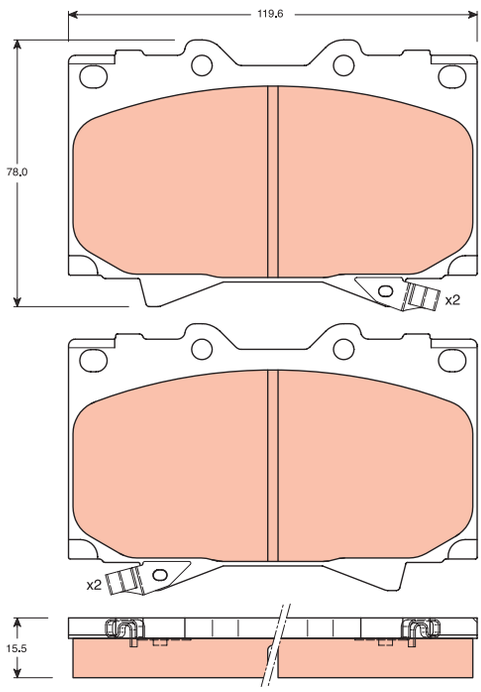

GDB3198

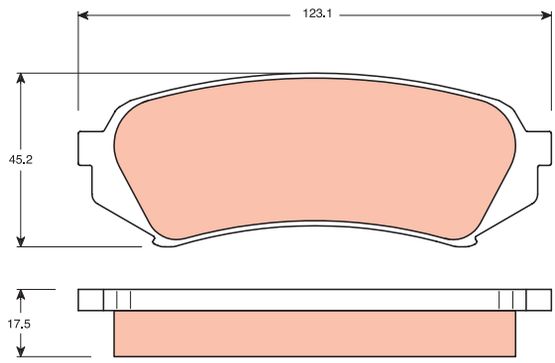

GDB3199

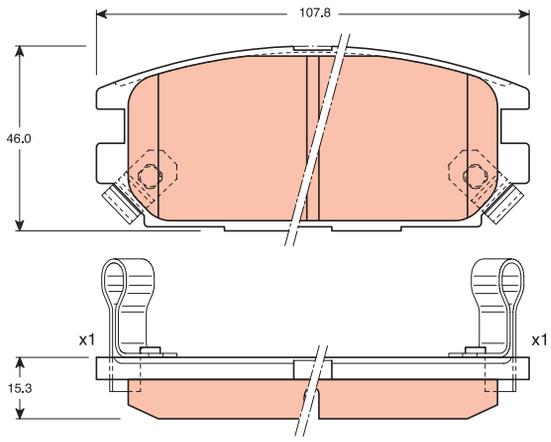

GDB3201

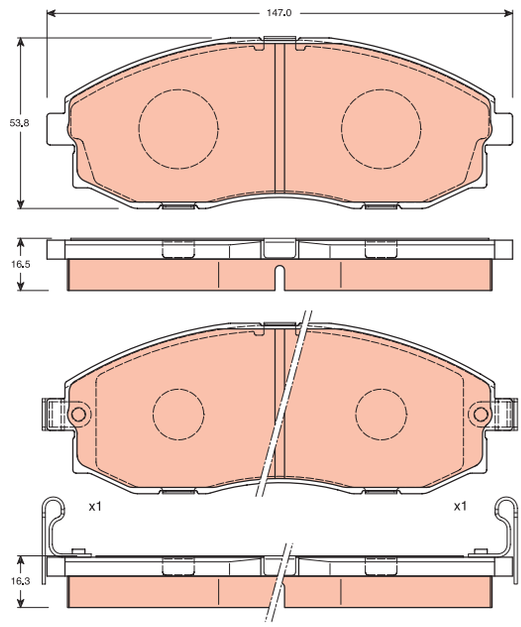

GDB3209

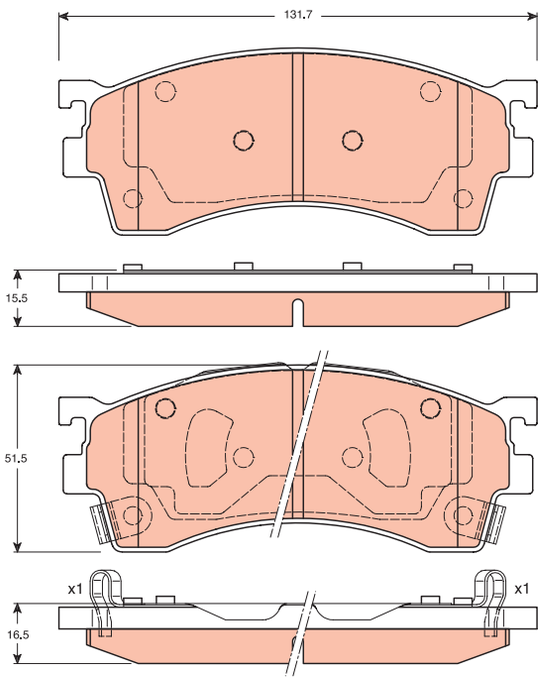

GDB3214

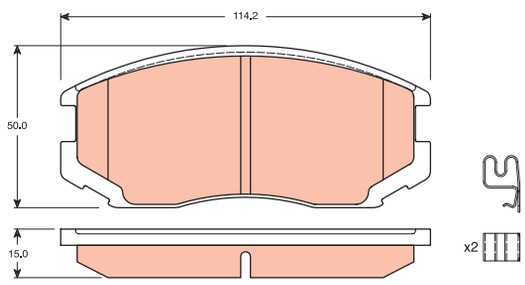

GDB3221

GDB3221

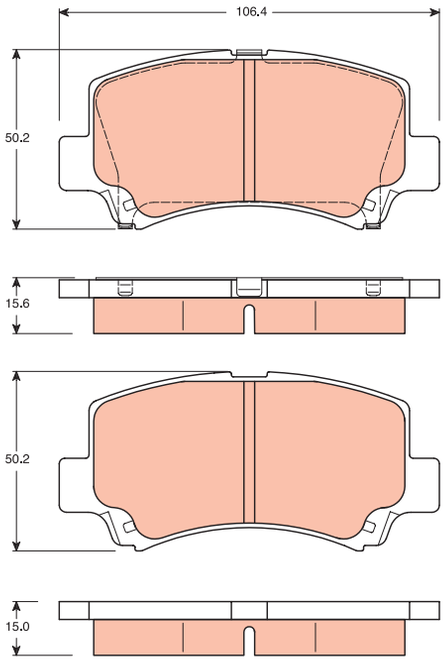

GDB3233

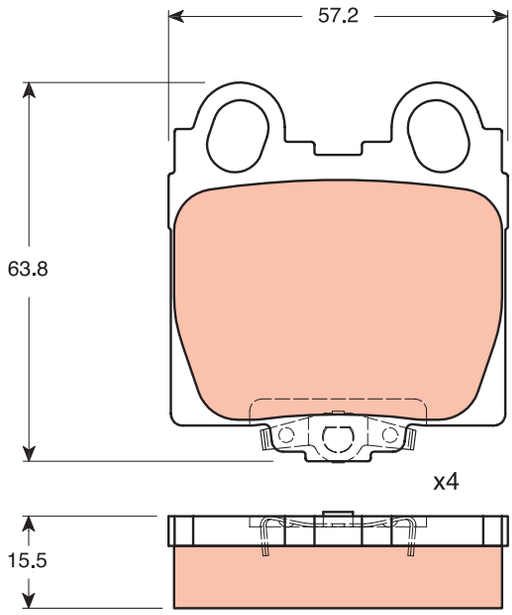

GDB3235

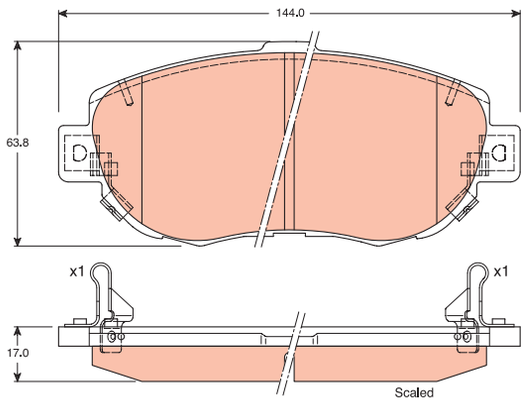

GDB3239

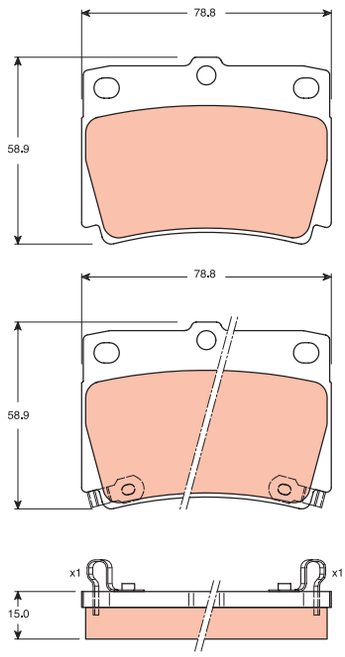

GDB3240

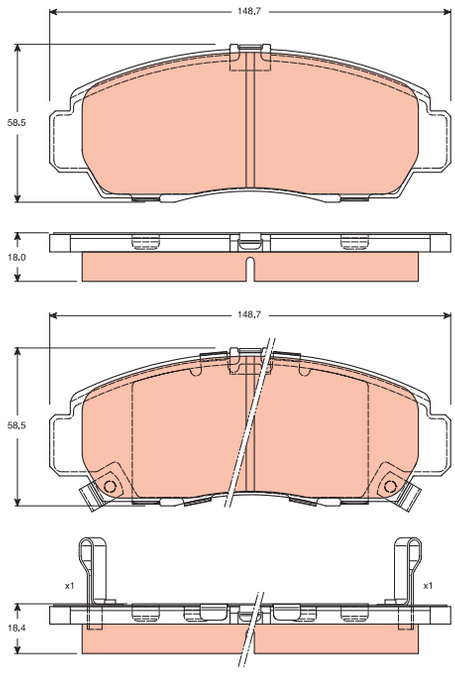

GDB3243

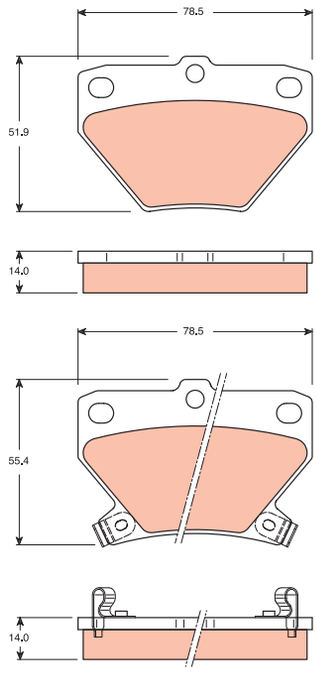

GDB3246

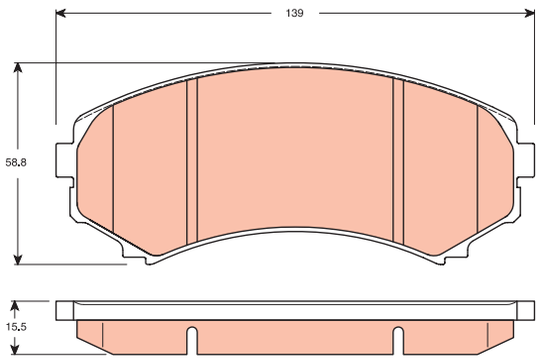

GDB3247

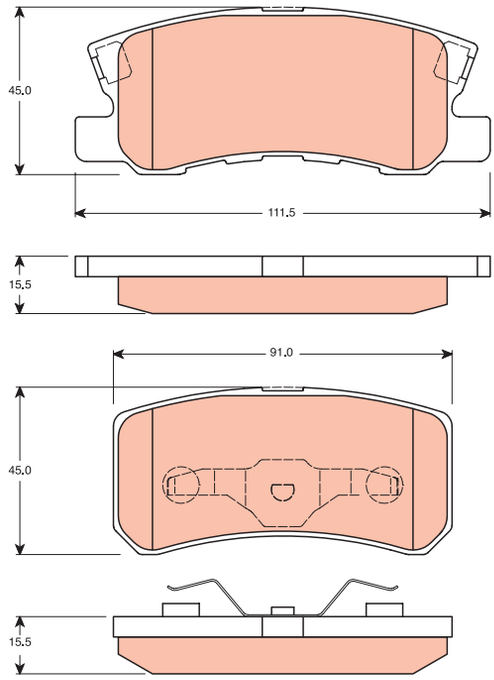

GDB3248

GDB3248

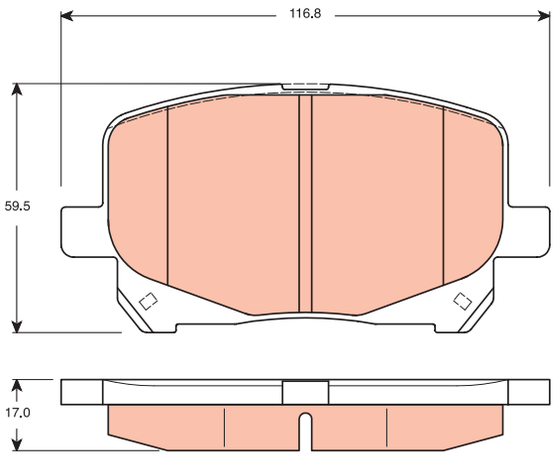

GDB3249

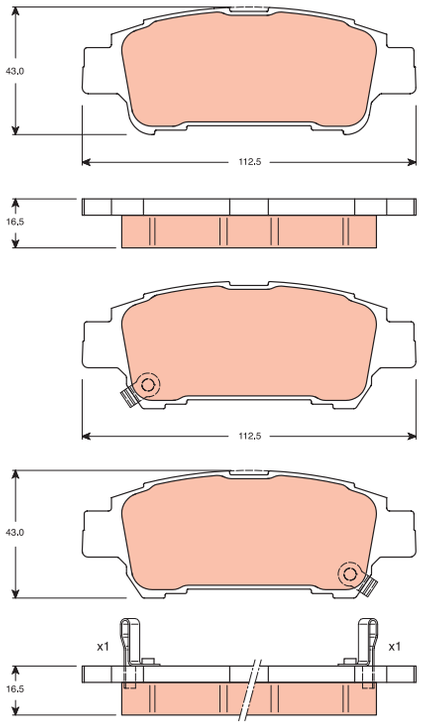

GDB3251

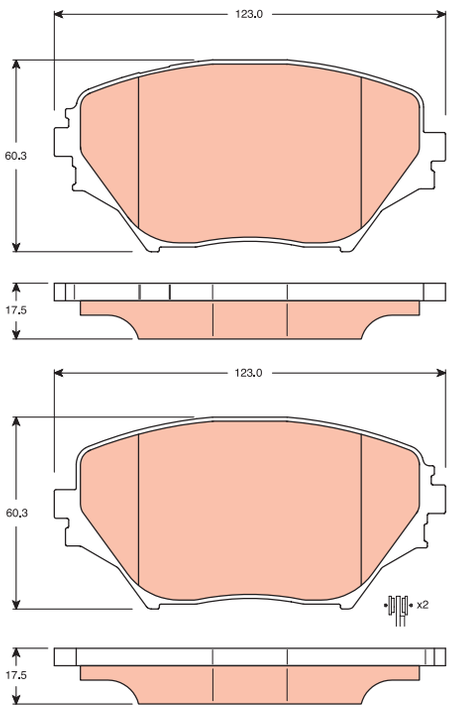

GDB3256

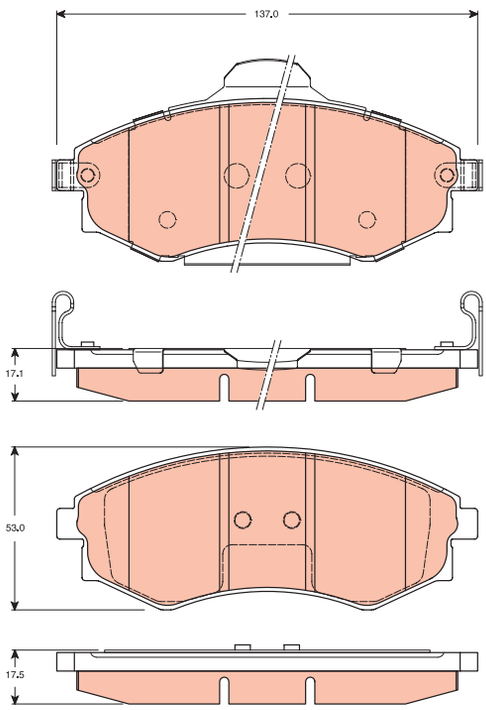

GDB3261

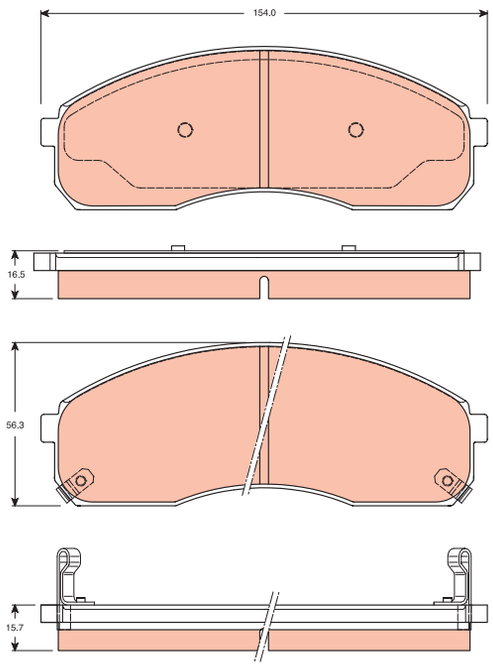

GDB3268

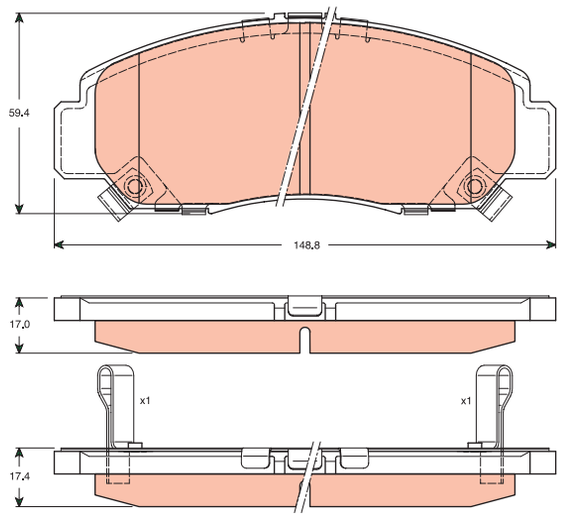

GDB3270

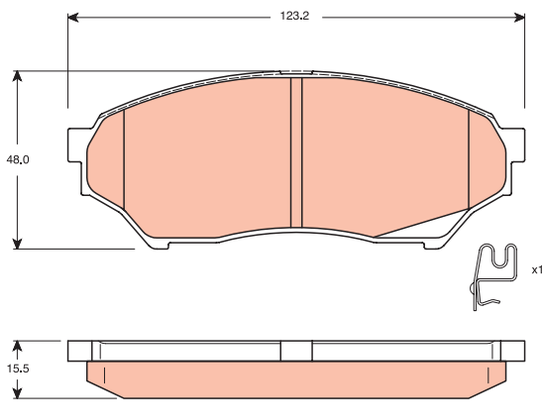

GDB3278

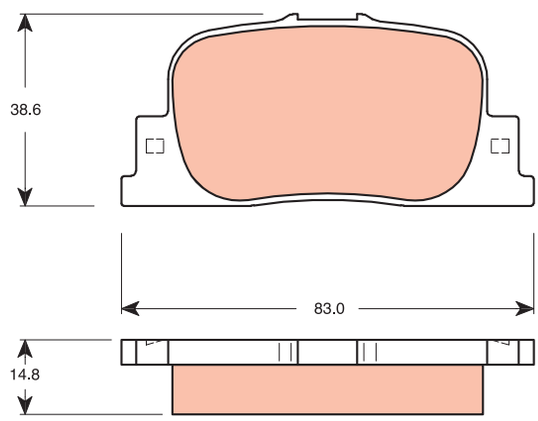

GDB3279

GDB3279

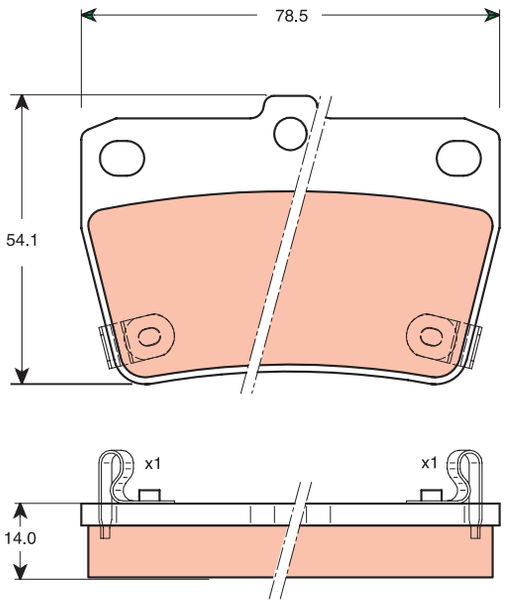

GDB3284

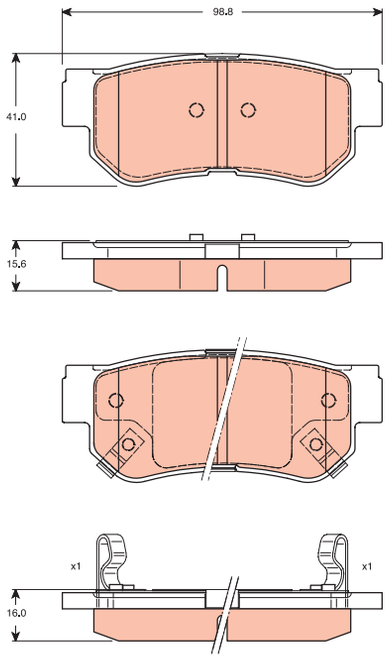

GDB3287

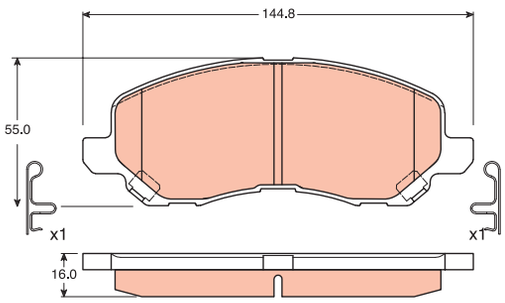

GDB3290

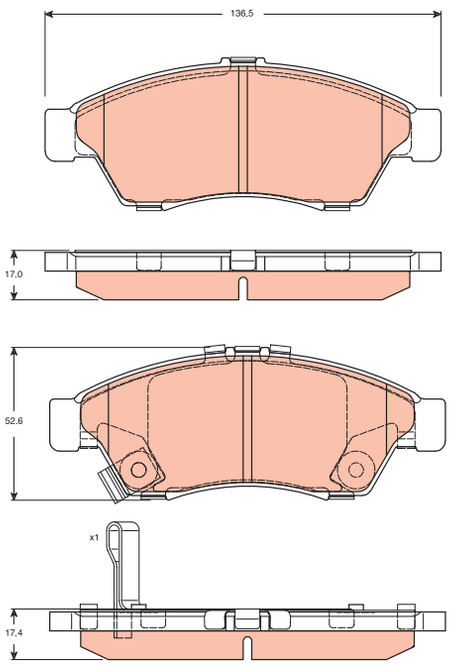

GDB3293

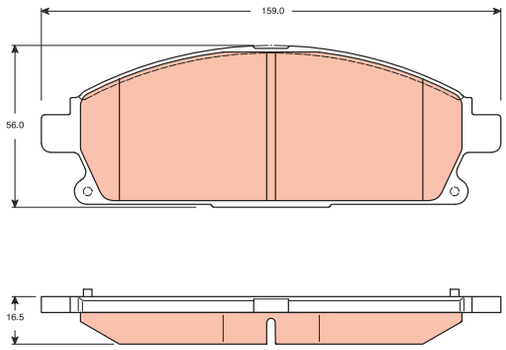

GDB3294

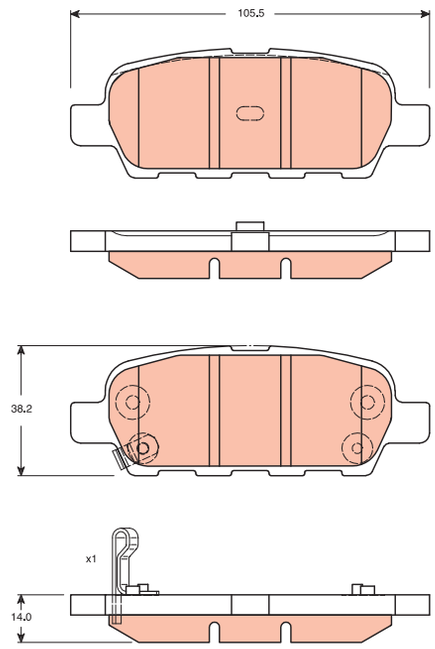

GDB3296

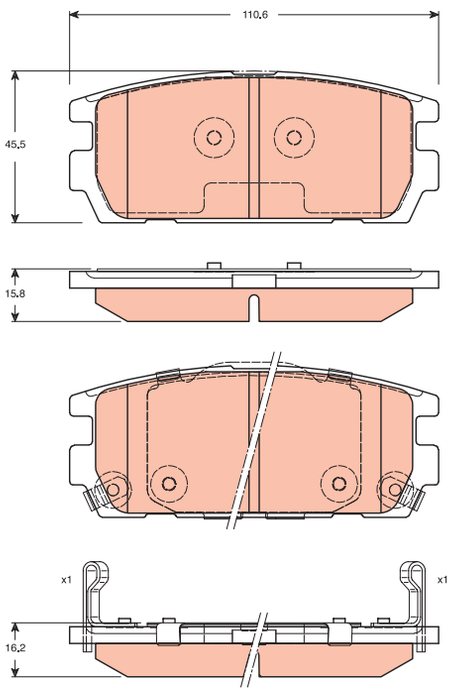

GDB3297

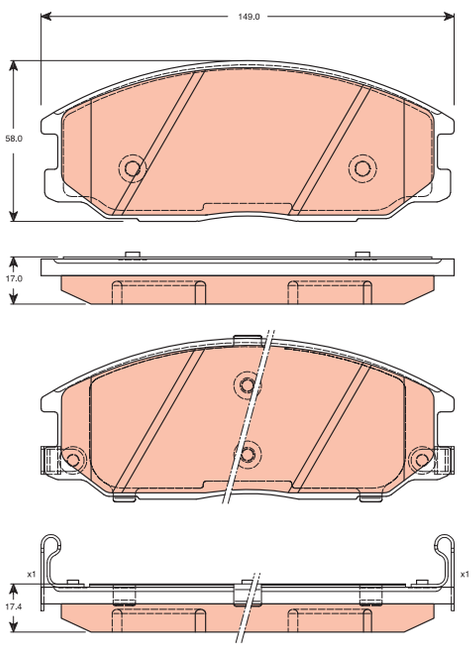

GDB3298

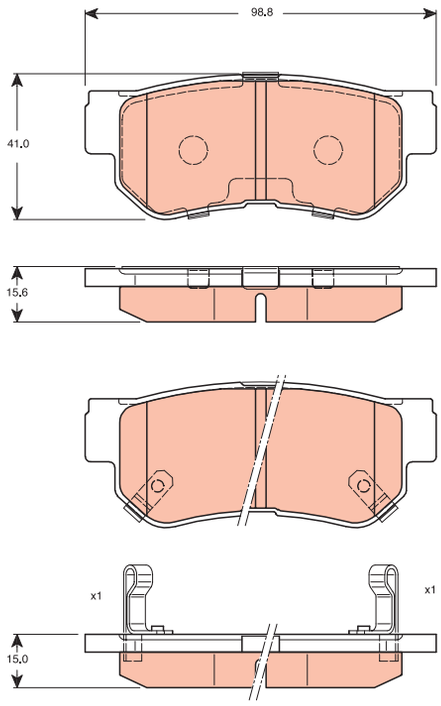

GDB3299

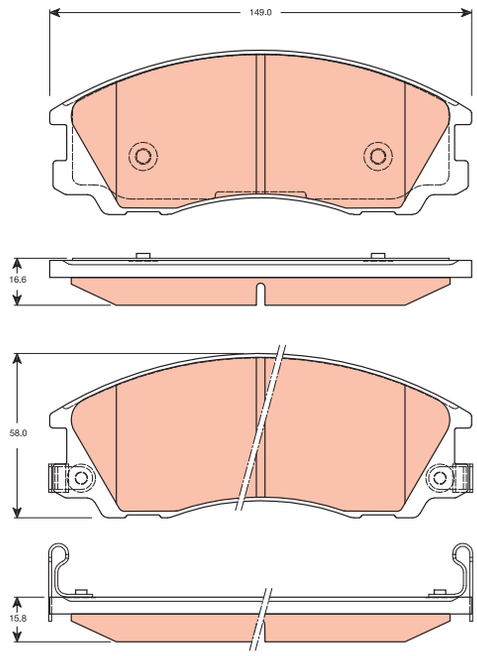

GDB3307

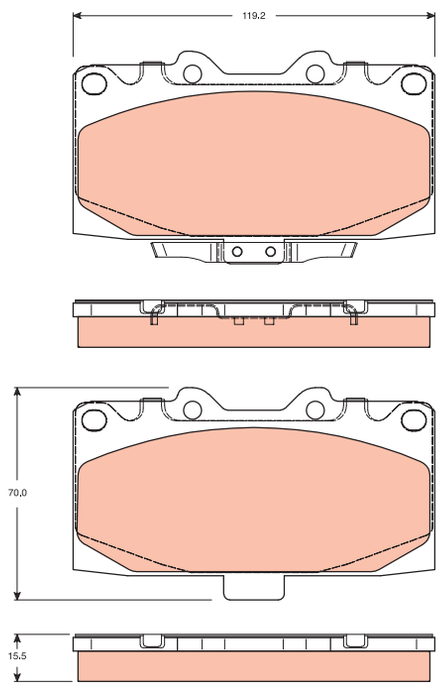

GDB3308

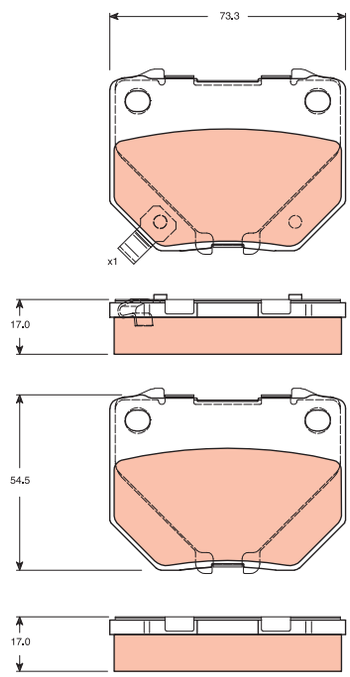

GDB3309

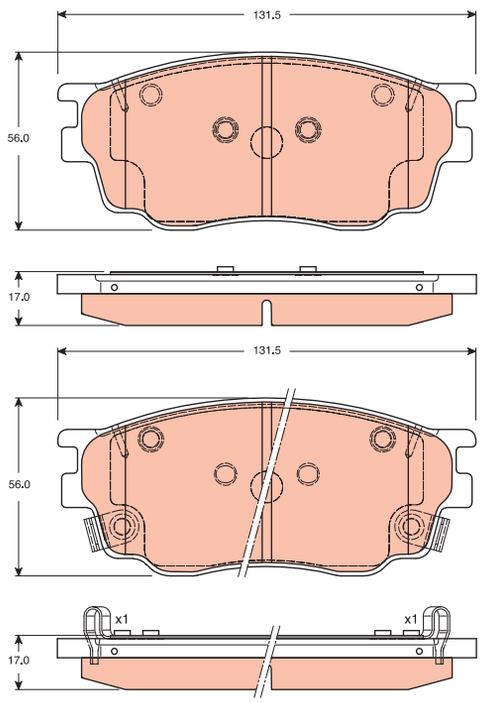

GDB3311

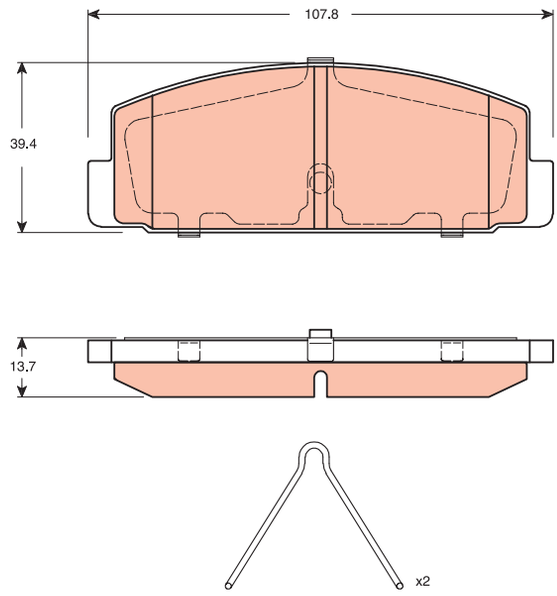

GDB3312

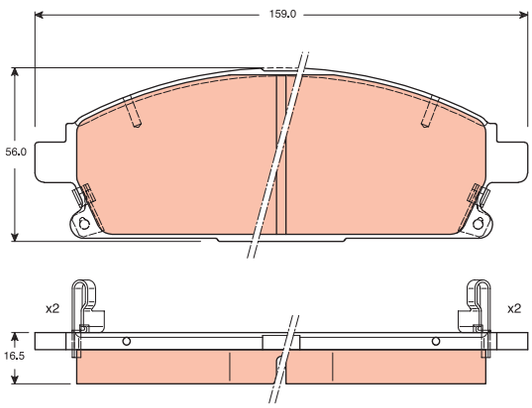

GDB3314

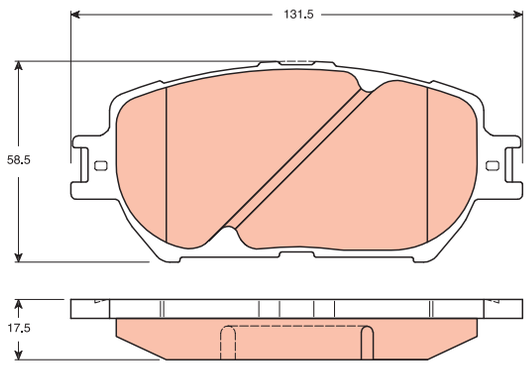

GDB3316

GDB3316

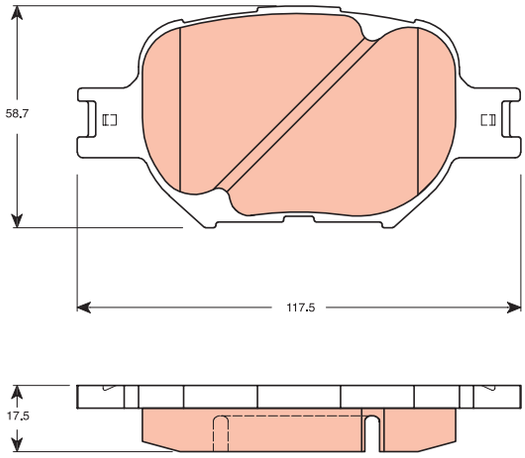

GDB3317

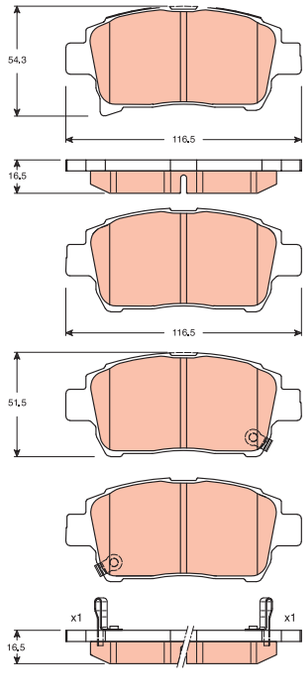

GDB3322

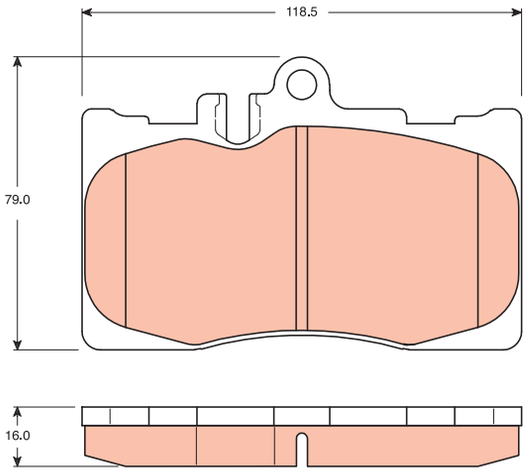

GDB3323

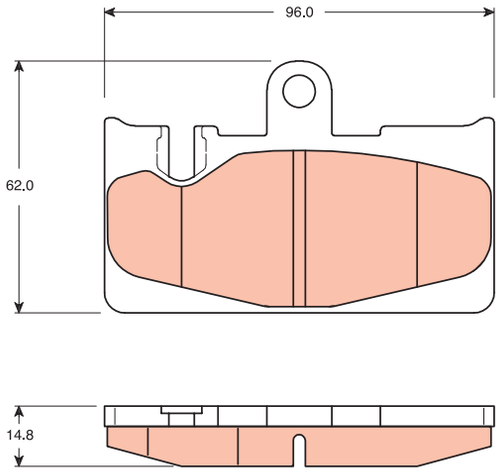

GDB3325

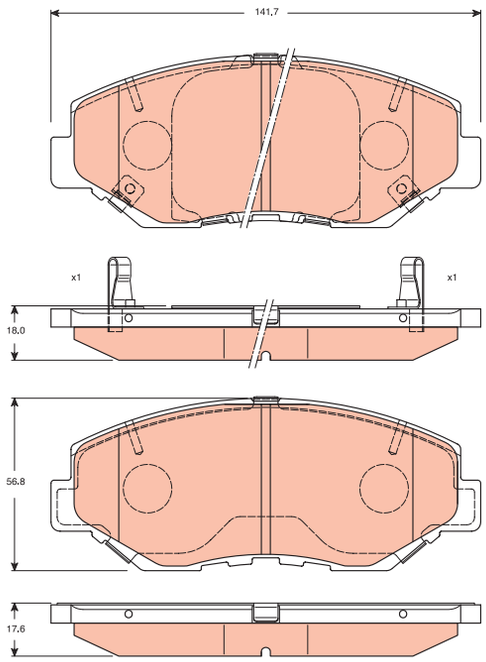

GDB3328

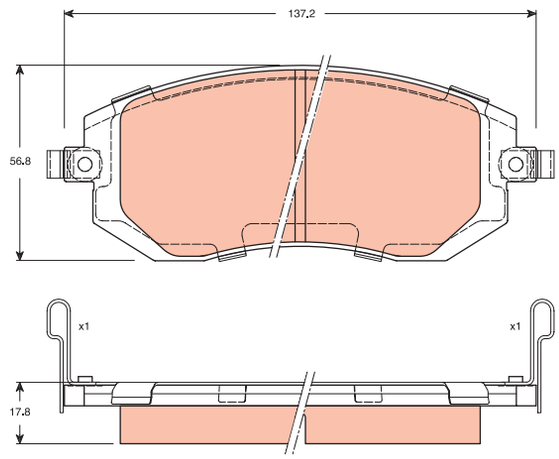

GDB3330

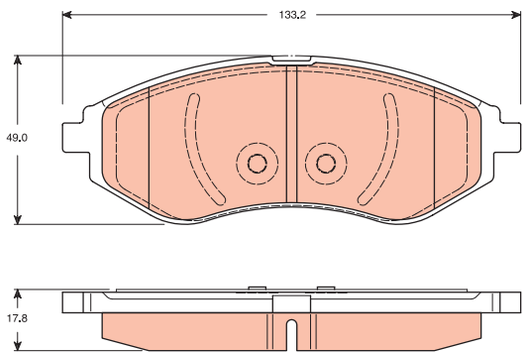

GDB3338

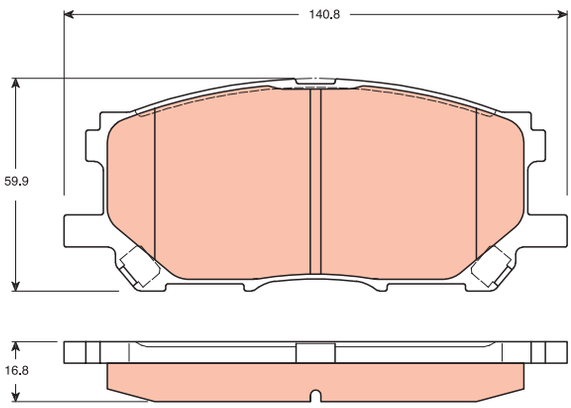

GDB3339

GDB3339

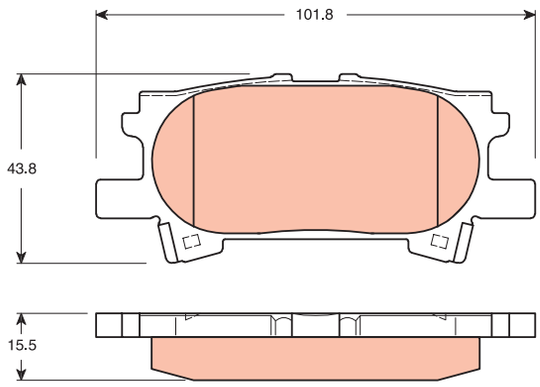

GDB3340

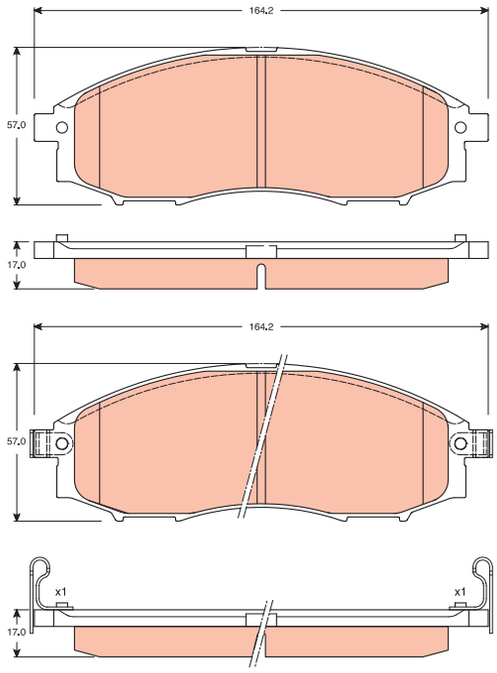

GDB3341

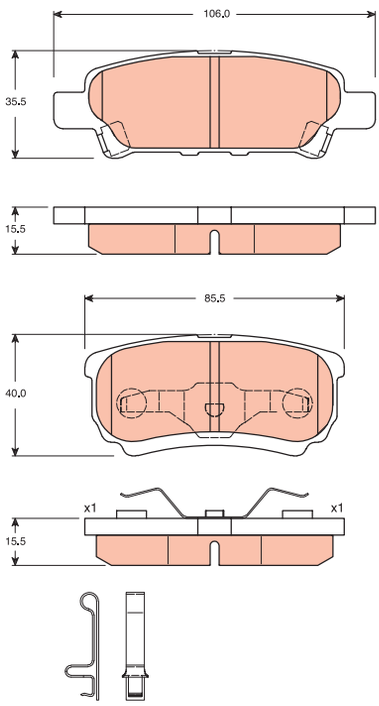

GDB3342

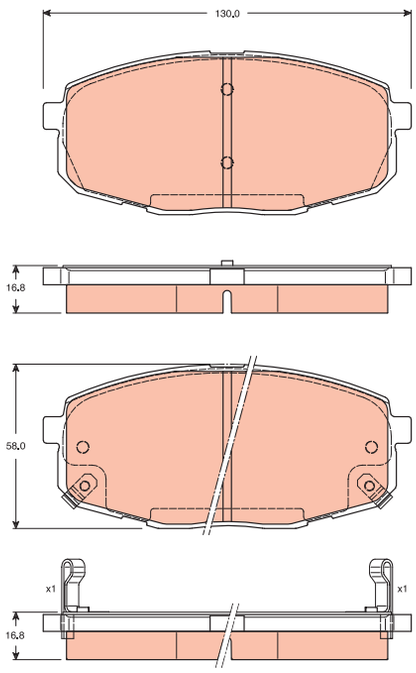

GDB3343

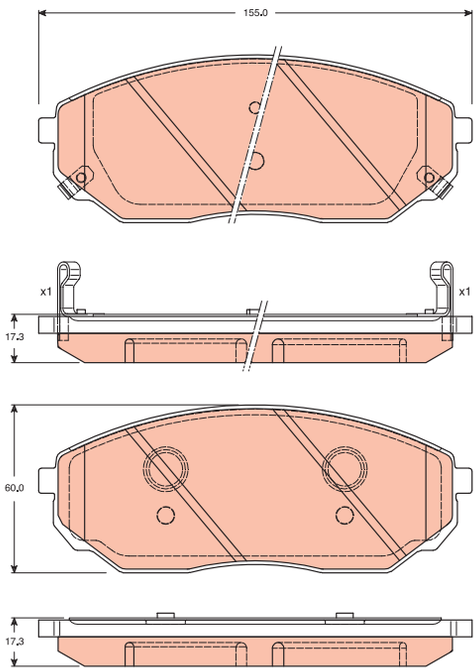

GDB3344

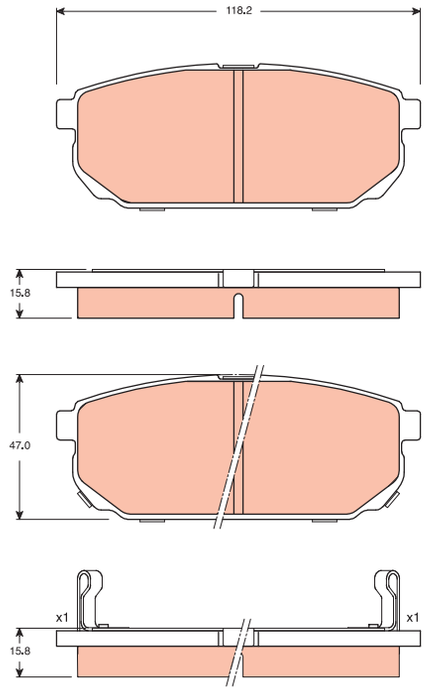

GDB3345

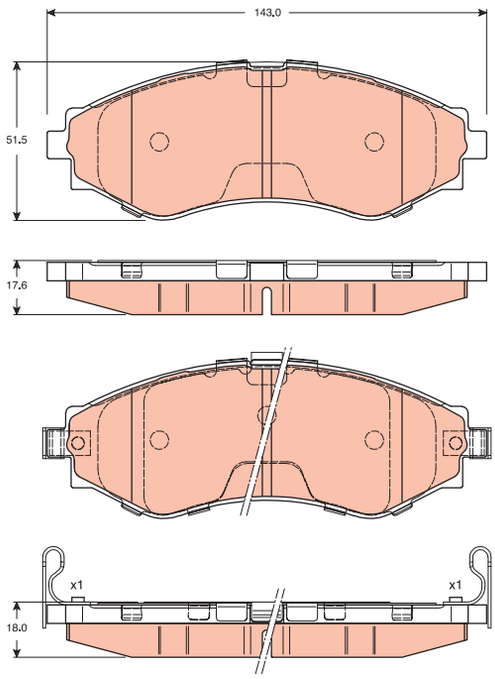

GDB3346

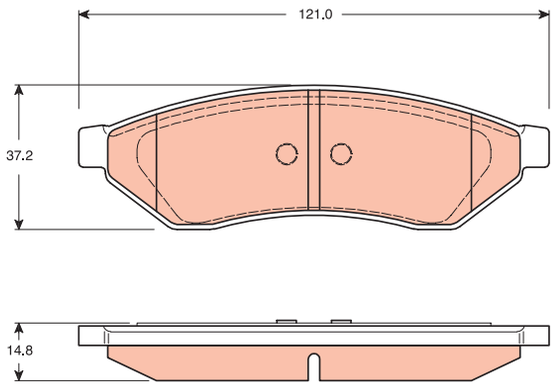

GDB3347

GDB3347

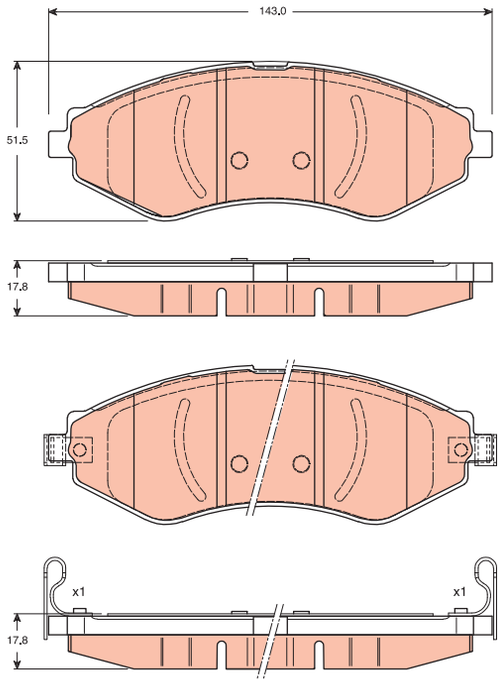

GDB3348

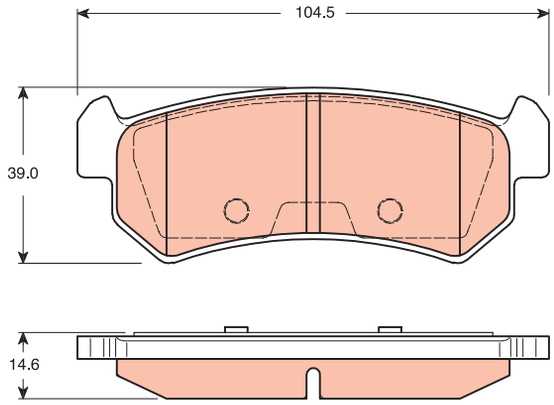

GDB3349

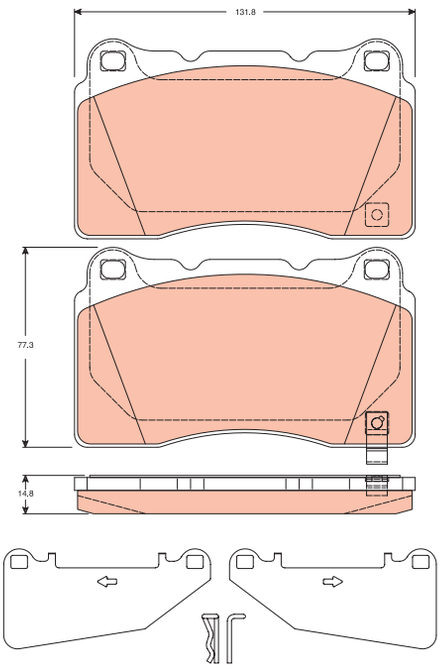

GDB3350

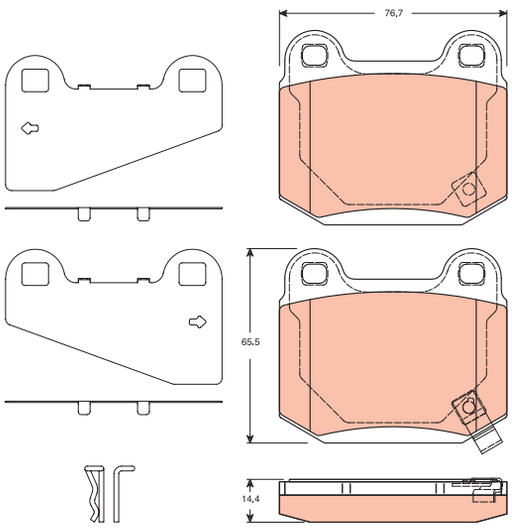

GDB3352

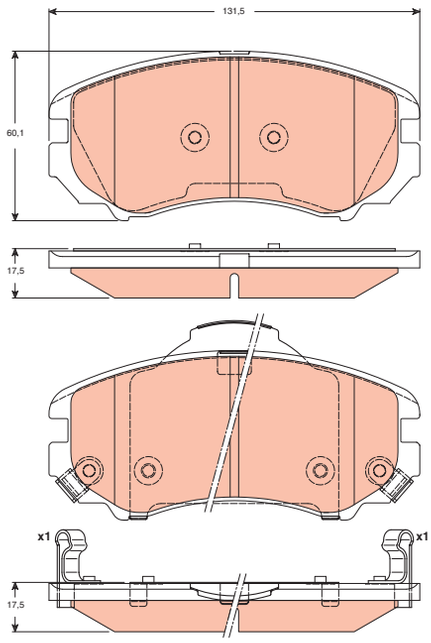

GDB3356

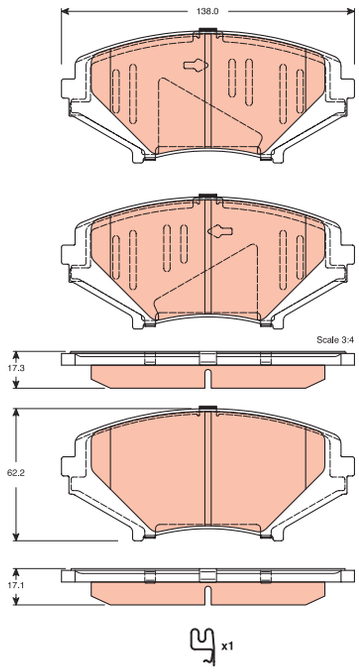

GDB3364

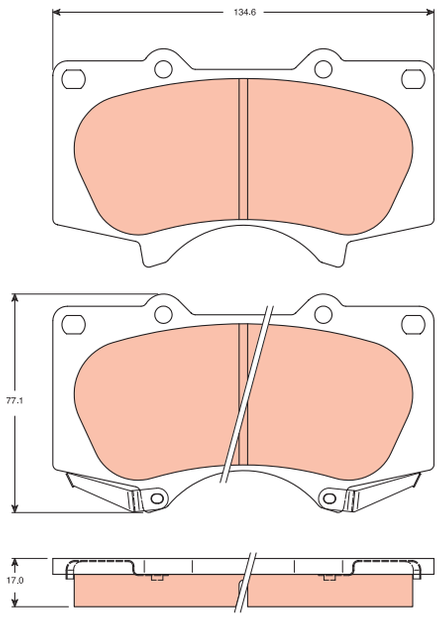

GDB3366

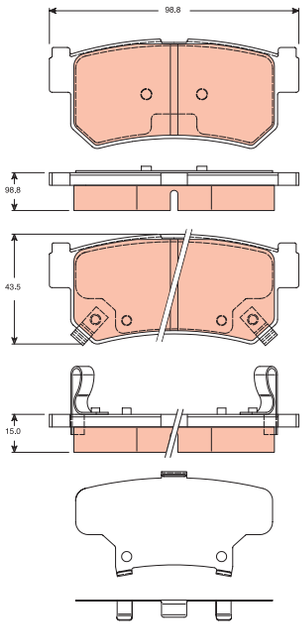

GDB3367

GDB3367

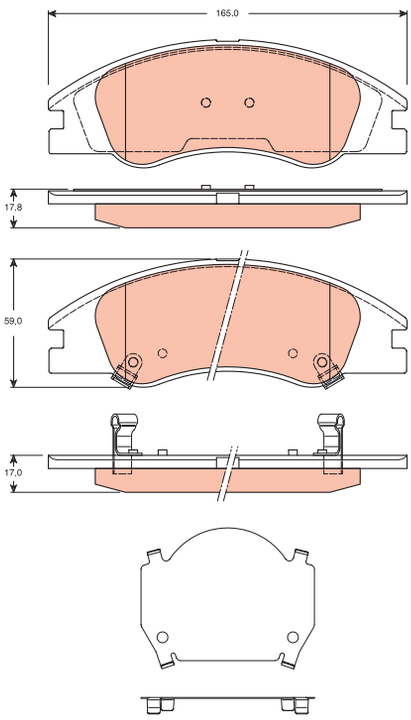

GDB3372

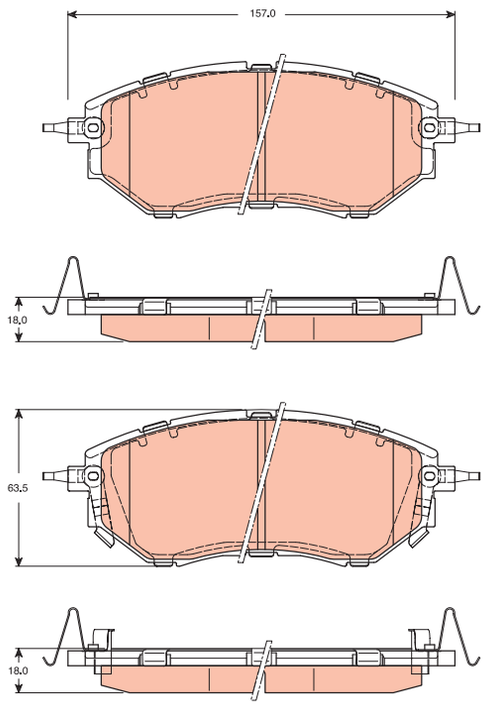

GDB3373

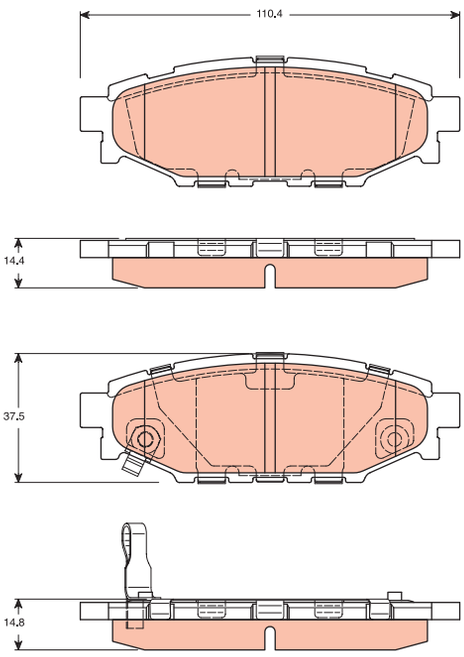

GDB3374

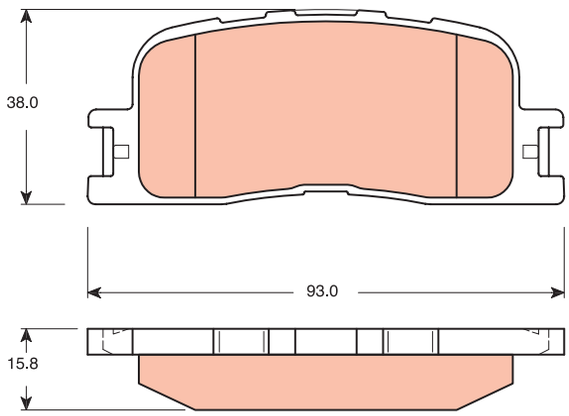

GDB3375

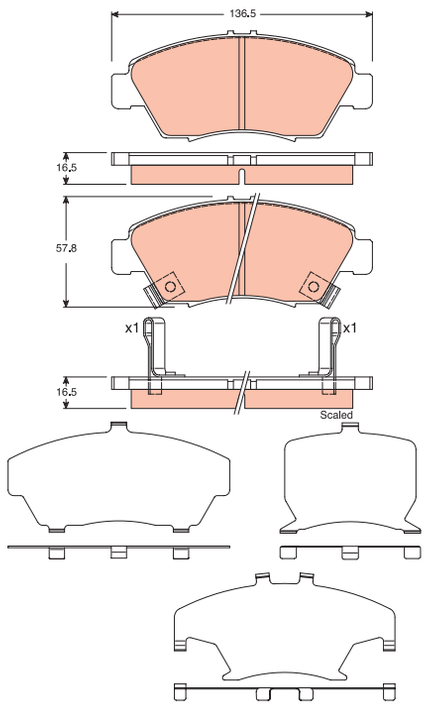

GDB3378

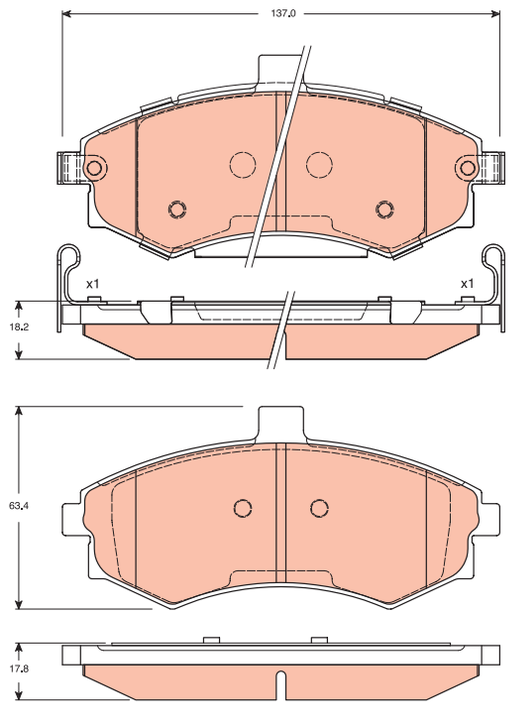

GDB3386

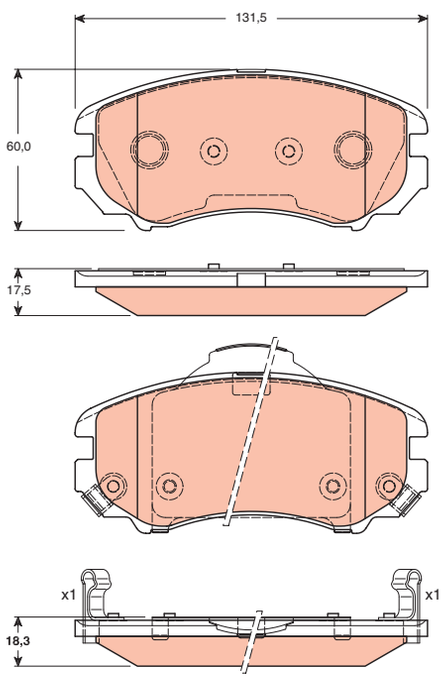

GDB3392

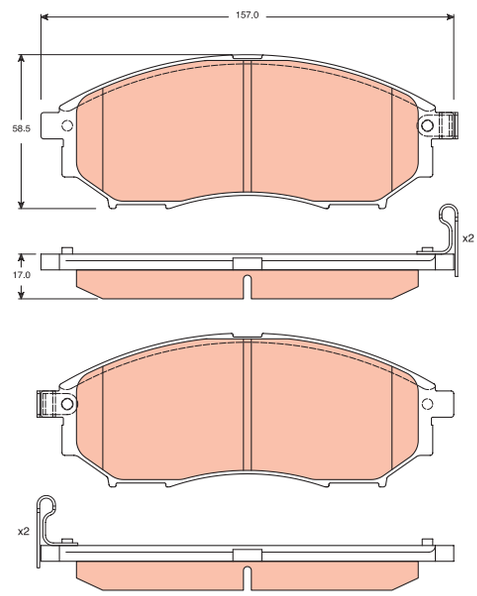

GDB3395

GDB3395

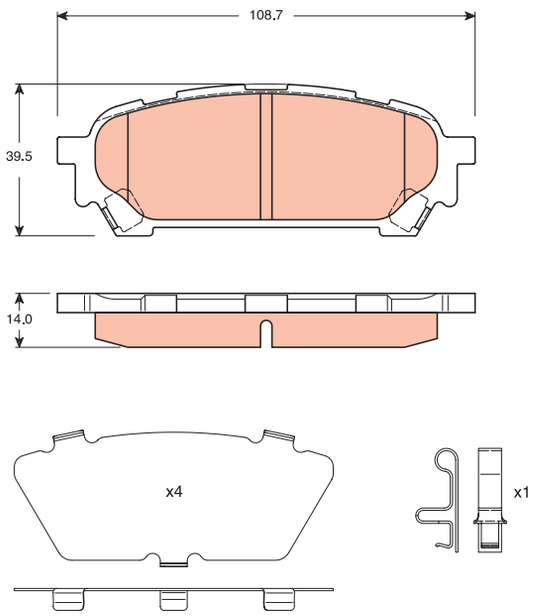

GDB3397

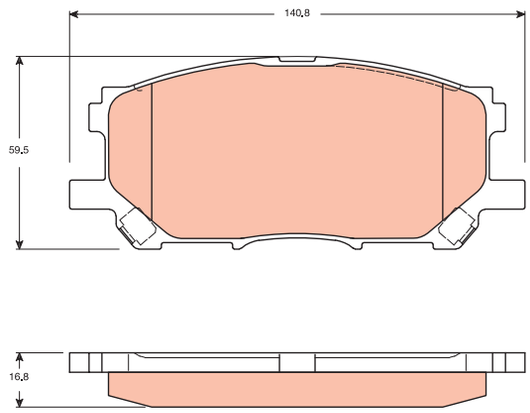

GDB3398

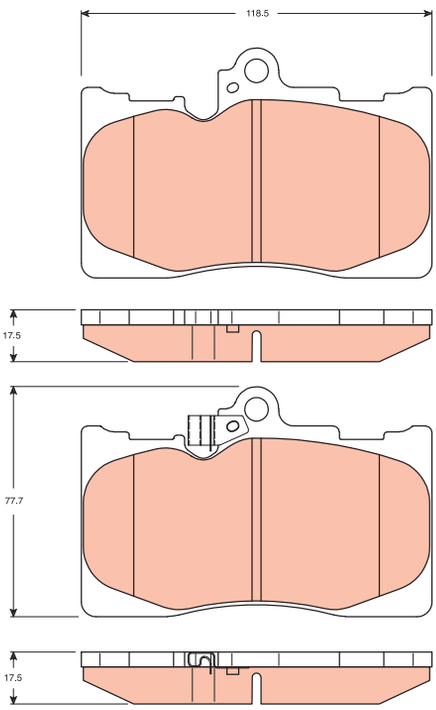

GDB3399

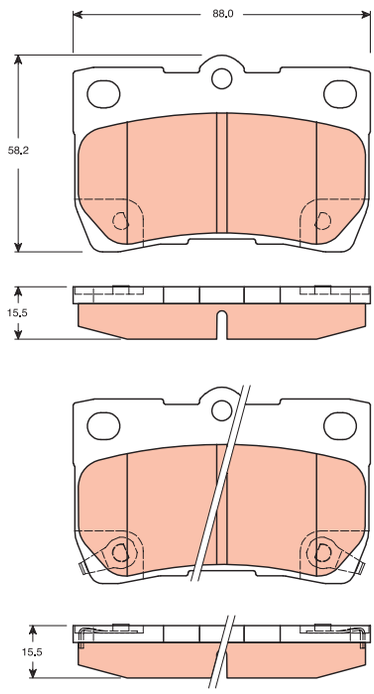

GDB3401

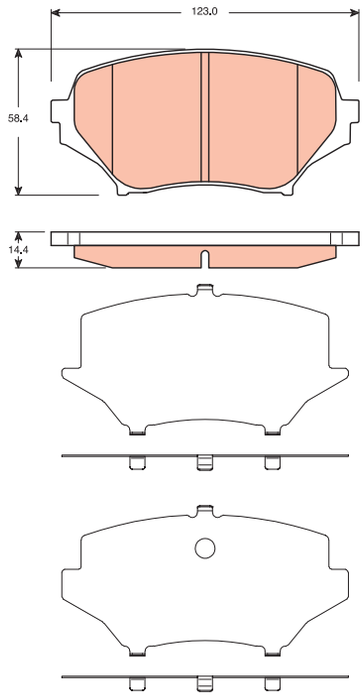

GDB3402

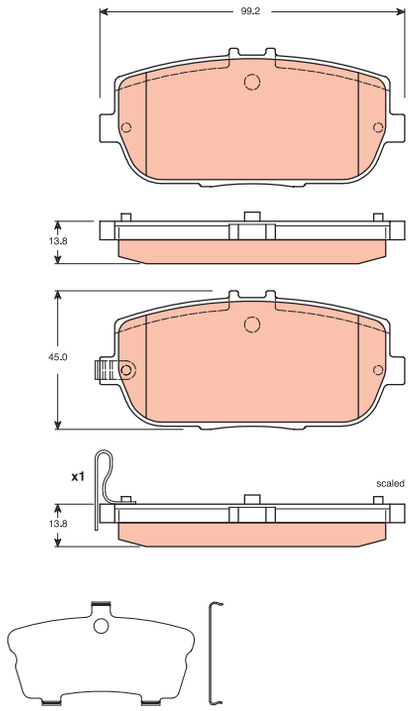

GDB3410

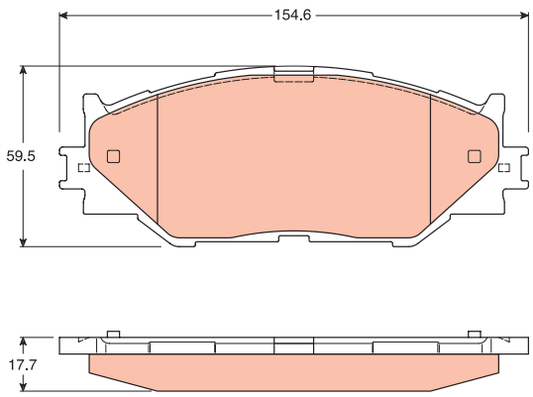

GDB3412

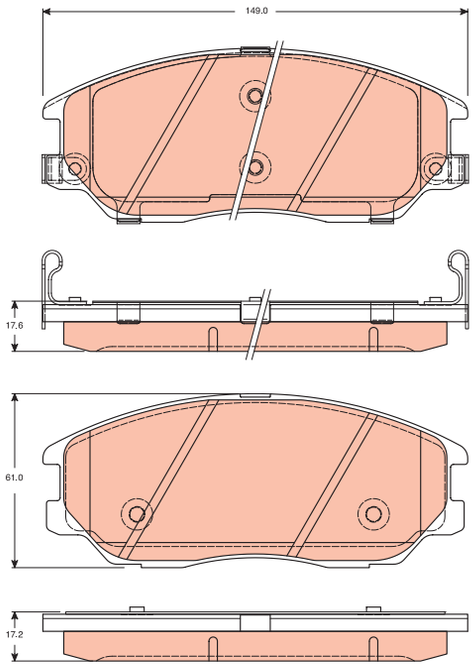

GDB3414

GDB3414

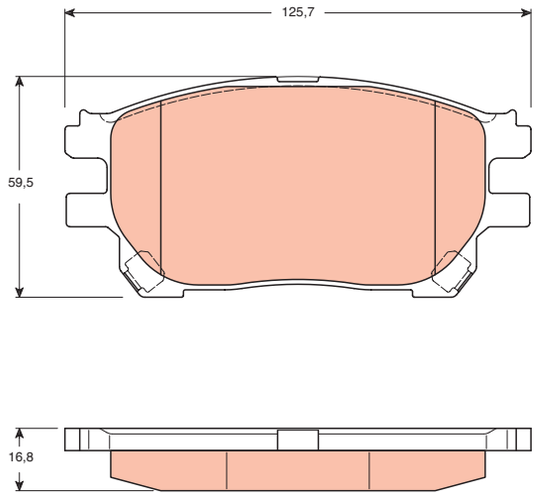

GDB3416

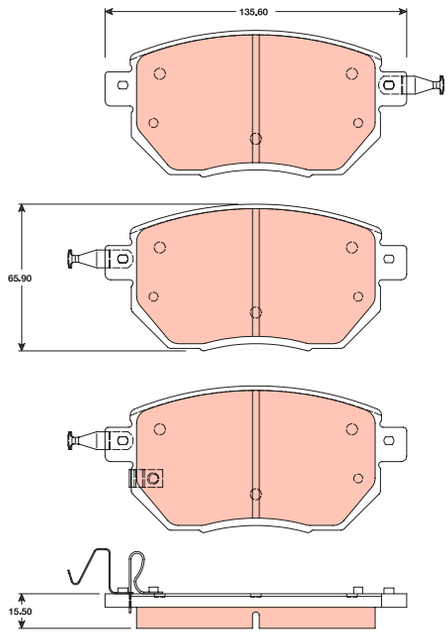

GDB3418

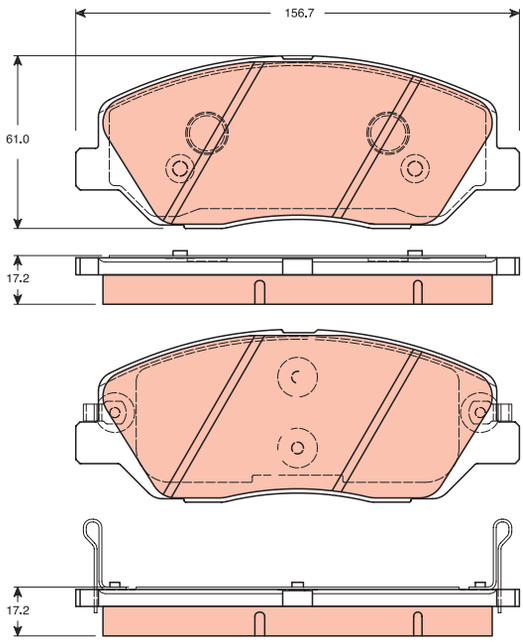

GDB3419

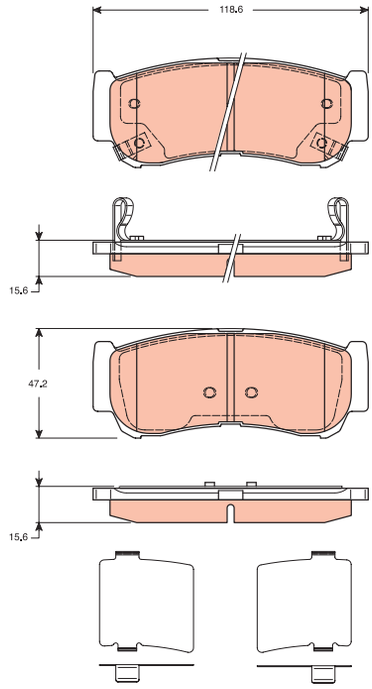

GDB3420

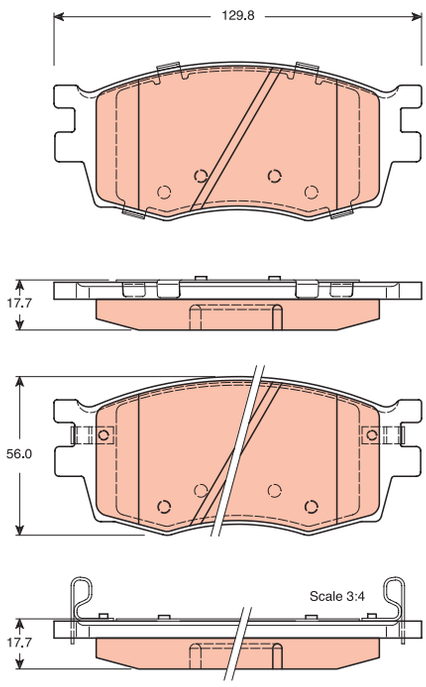

GDB3421

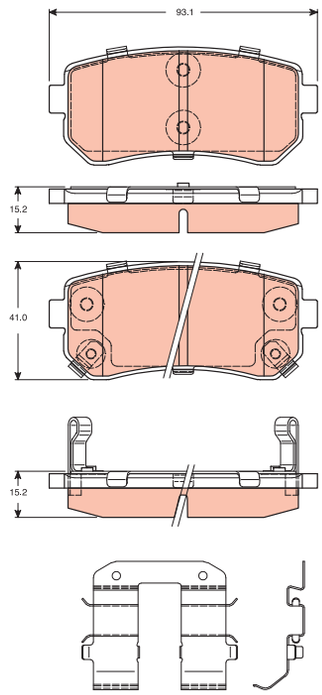

GDB3424

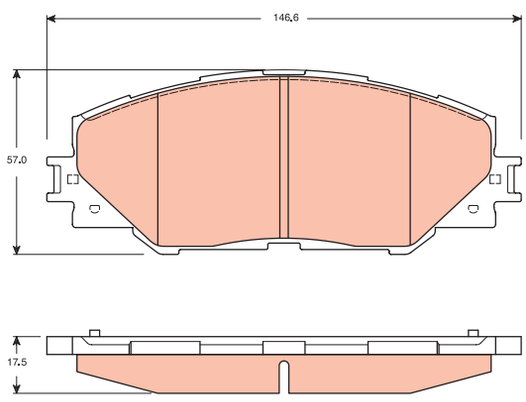

GDB3425

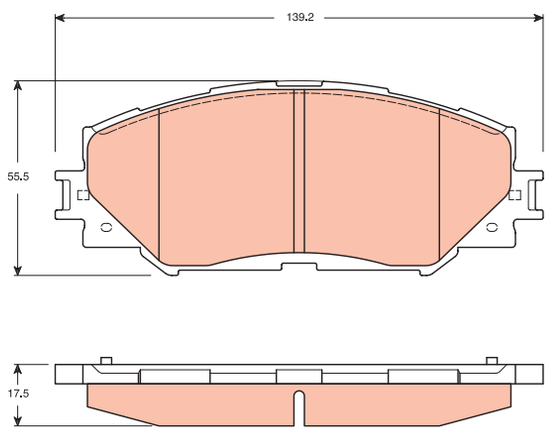

GDB3426

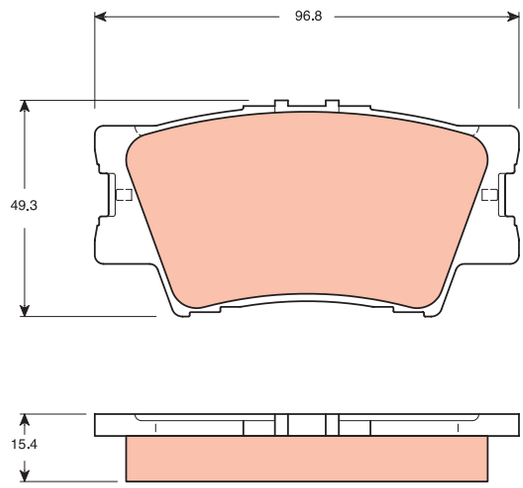

GDB3429

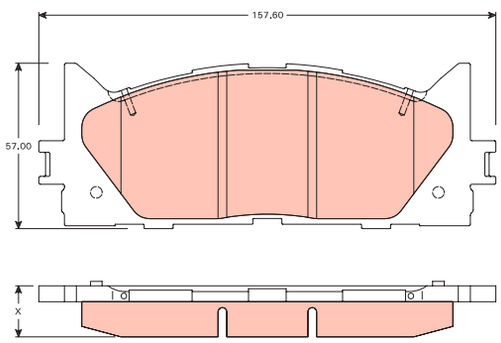

GDB3435

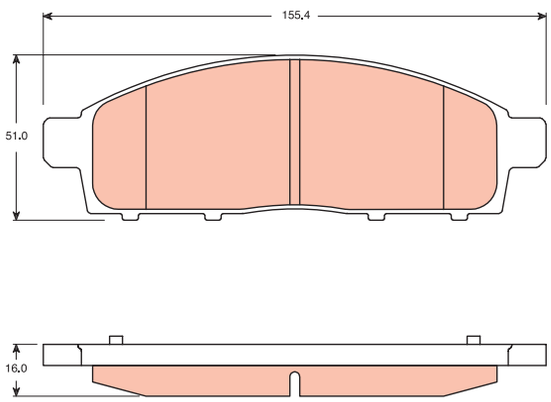

GDB3437

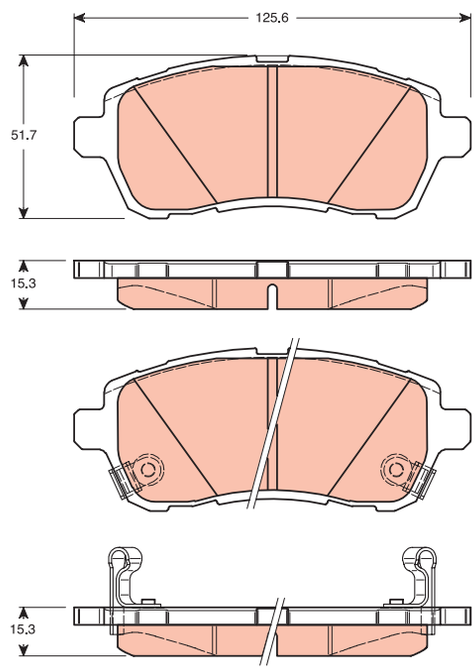

GDB3438

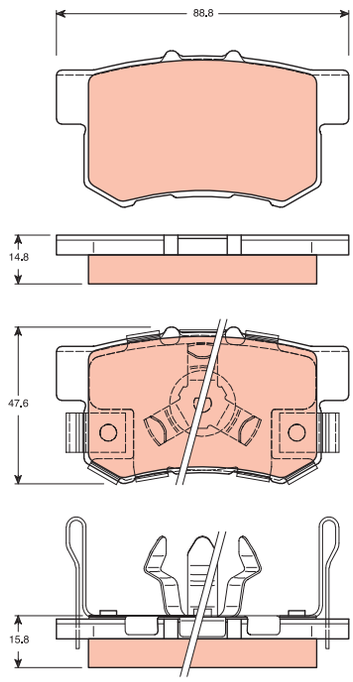

GDB3442

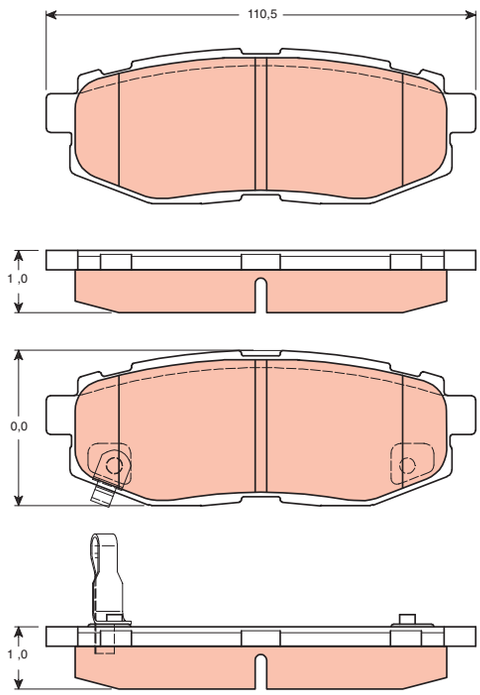

GDB3443

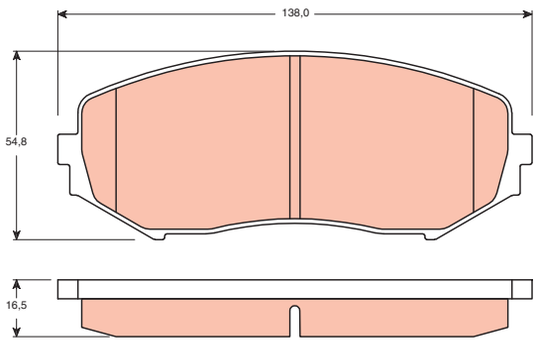

GDB3448

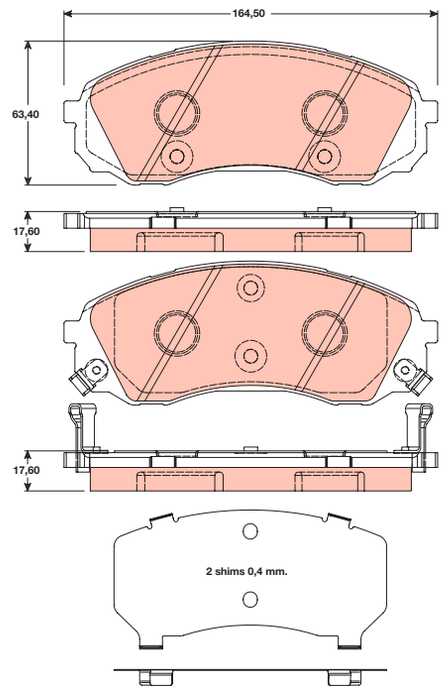

GDB3449

GDB3449

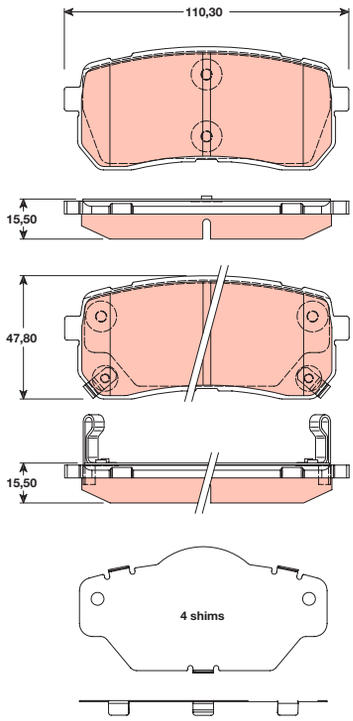

GDB3450

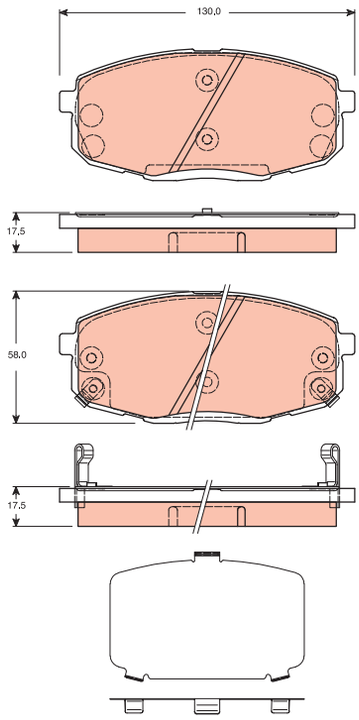

GDB3456

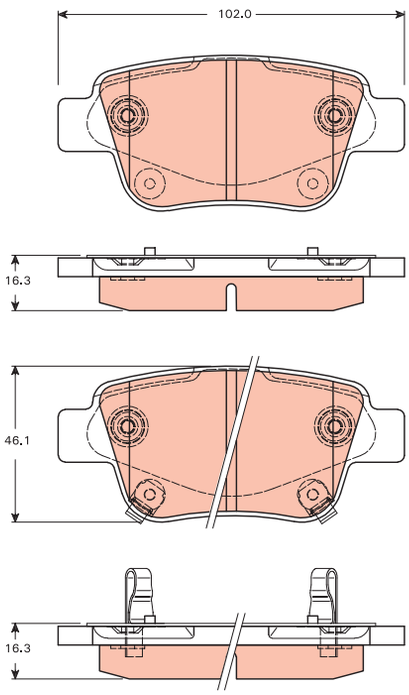

GDB3459

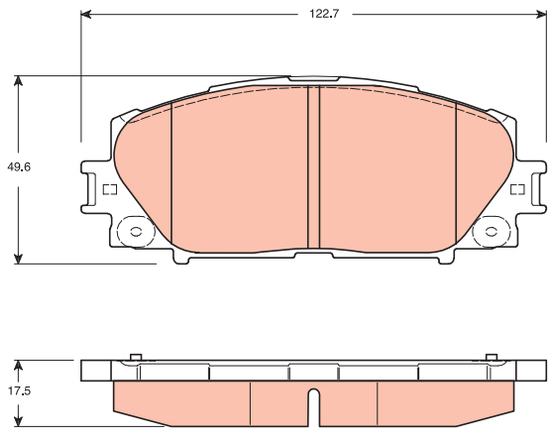

GDB3461

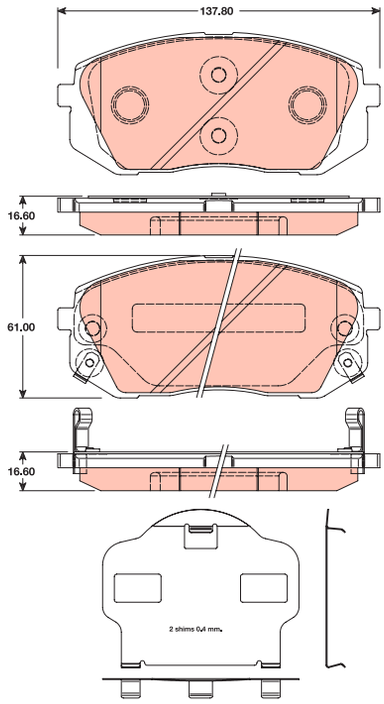

GDB3462

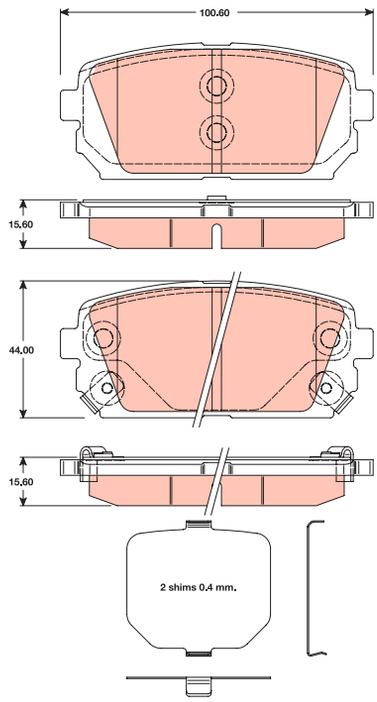

GDB3467

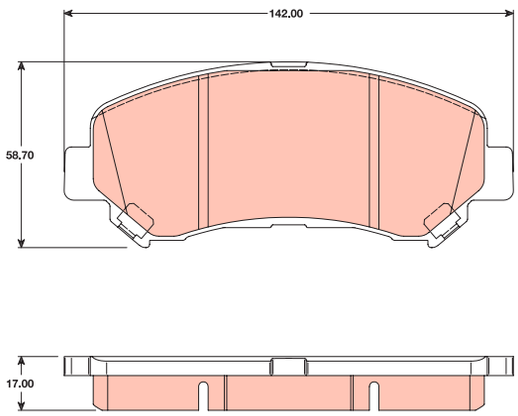

GDB3471

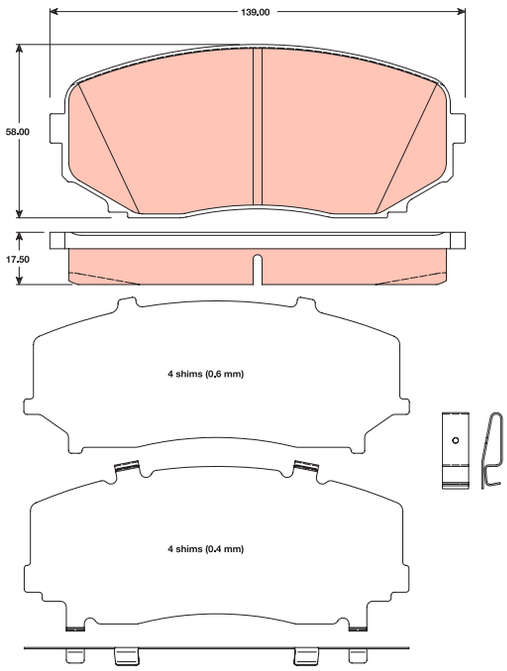

GDB3472

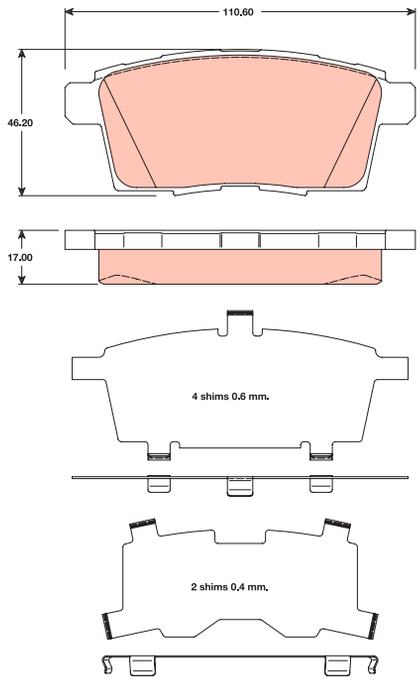

GDB3473

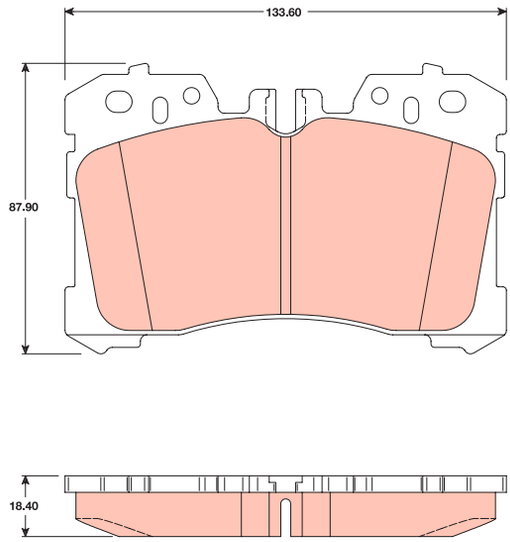

GDB3474

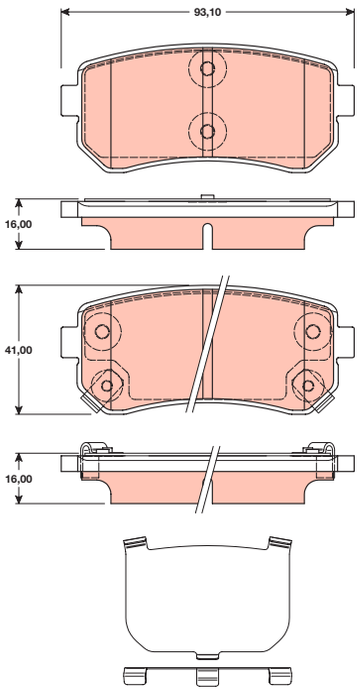

GDB3475

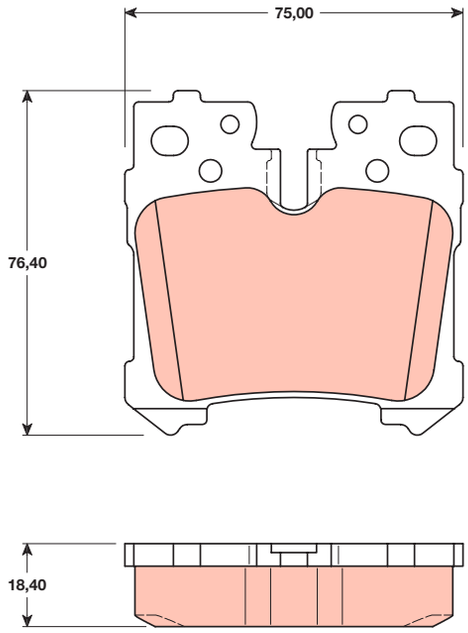

GDB3477

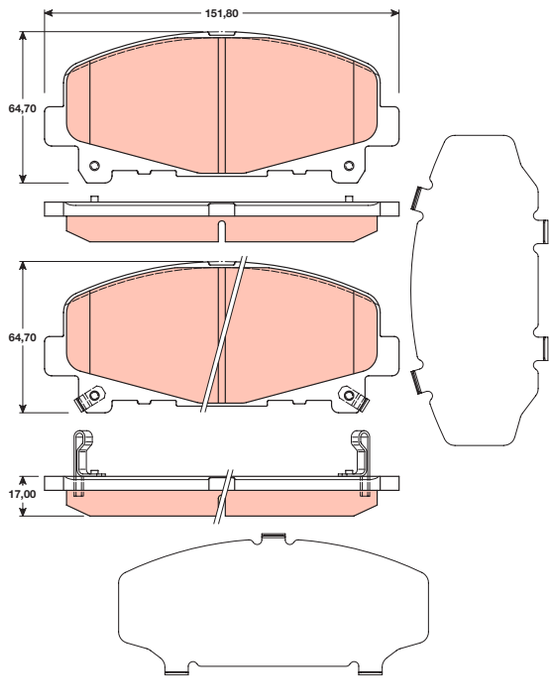

GDB3478

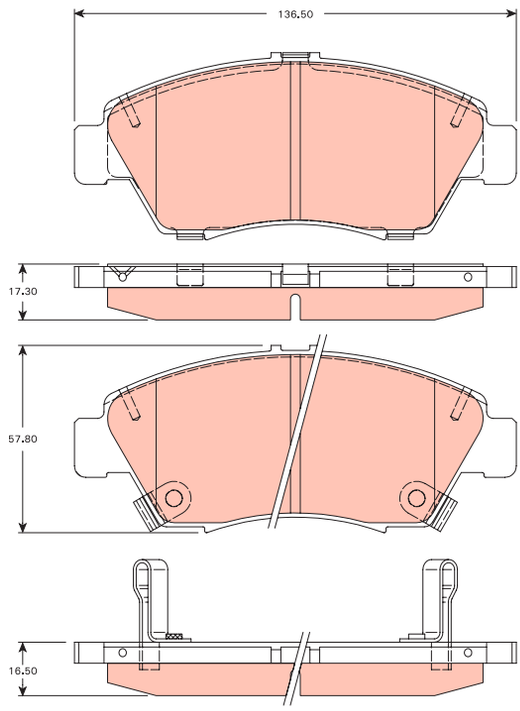

GDB3484

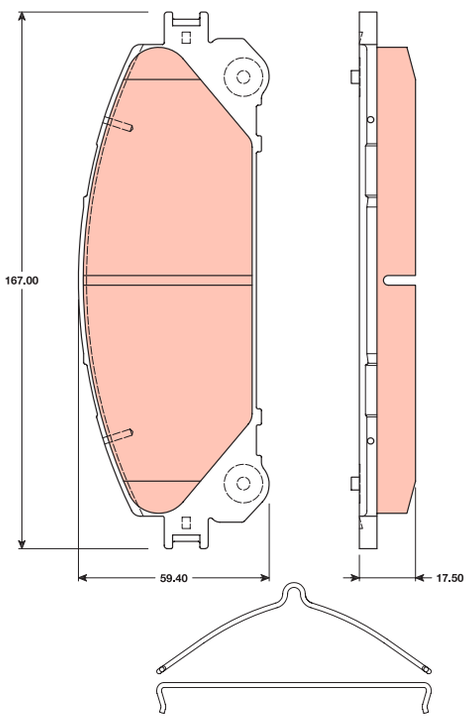

GDB3494

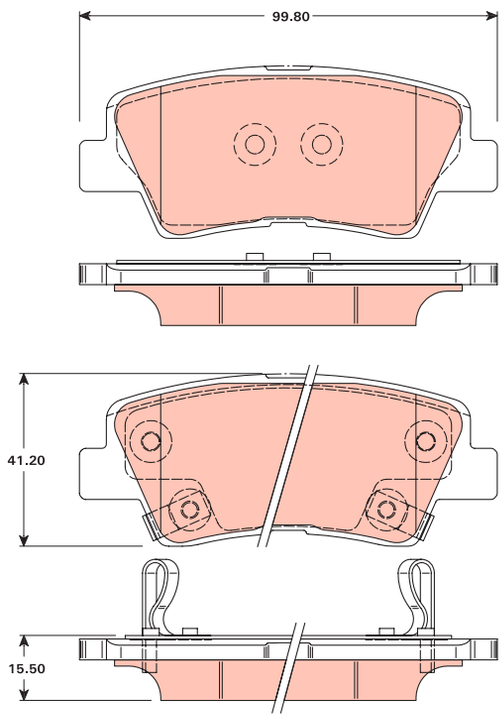

GDB3501

GDB3501

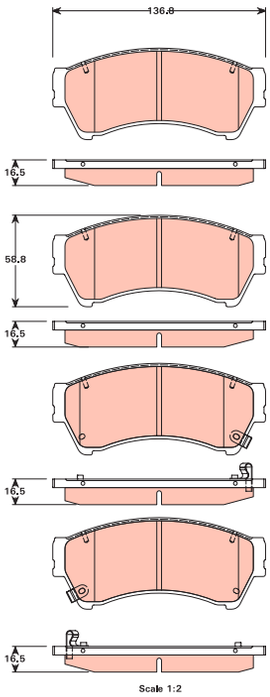

GDB3502

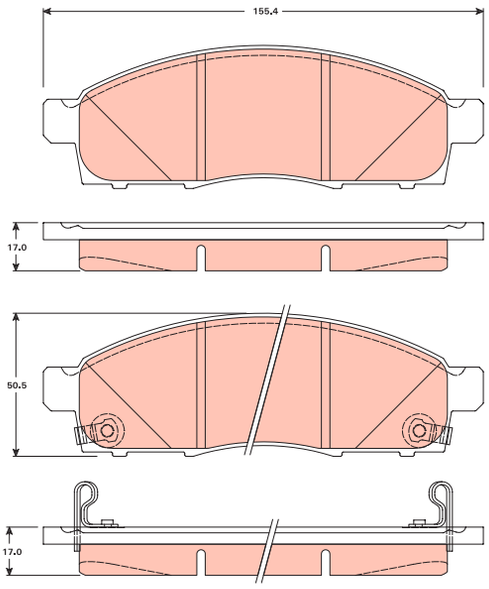

GDB3505

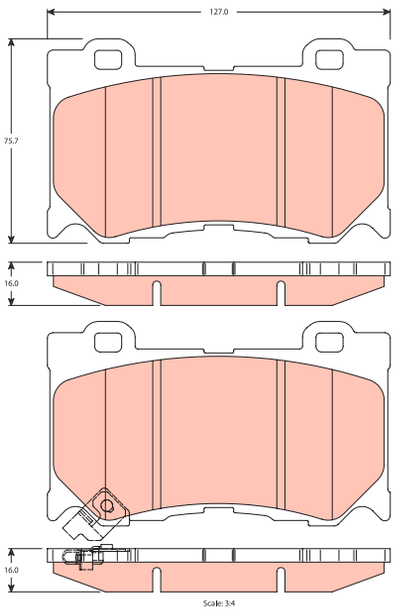

GDB3508

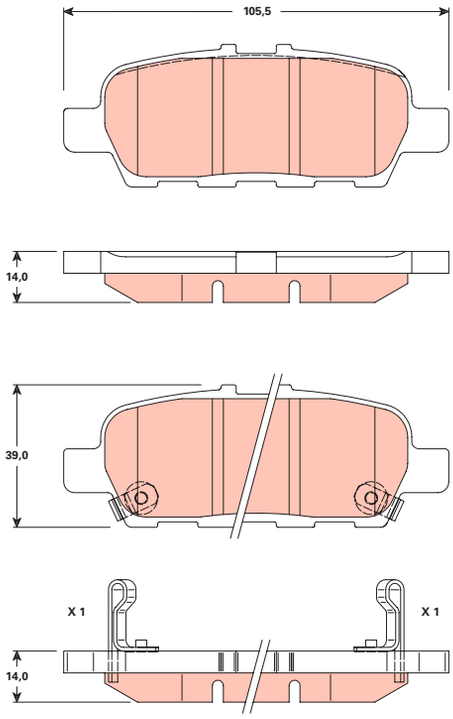

GDB351

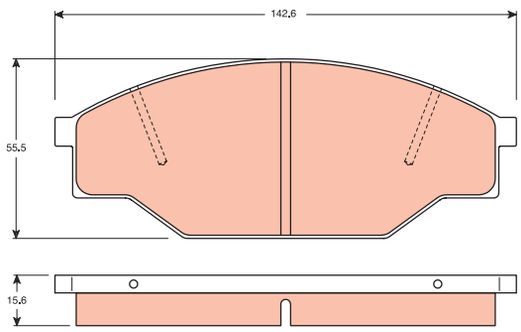

GDB3515

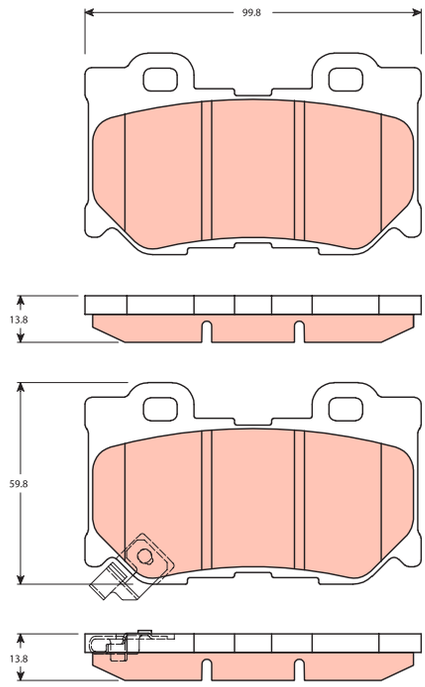

GDB3519

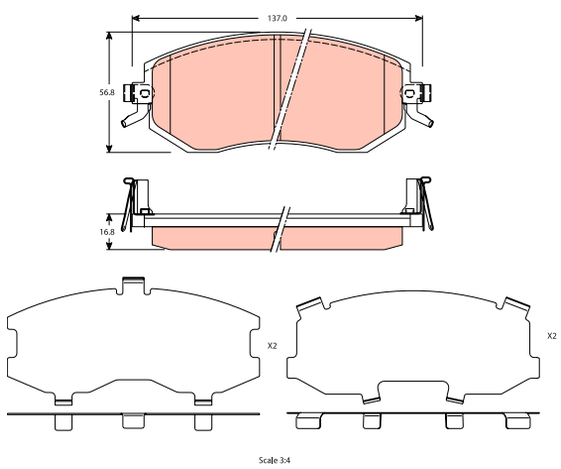

GDB3527

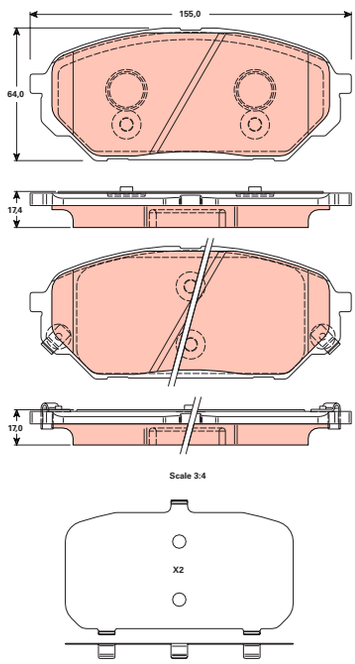

GDB3529

GDB3529

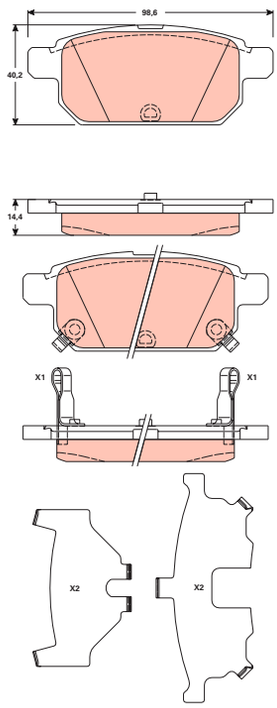

GDB3530

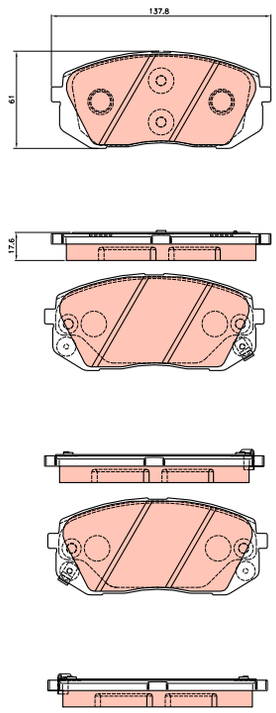

GDB3539

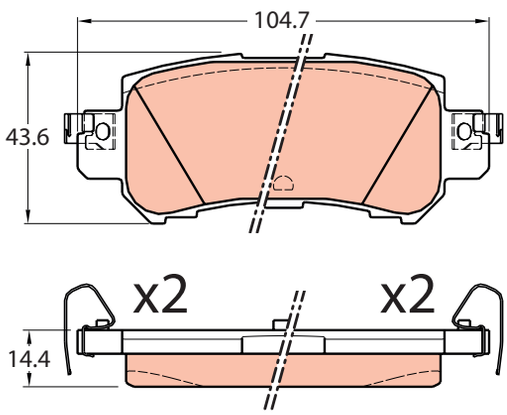

GDB3549

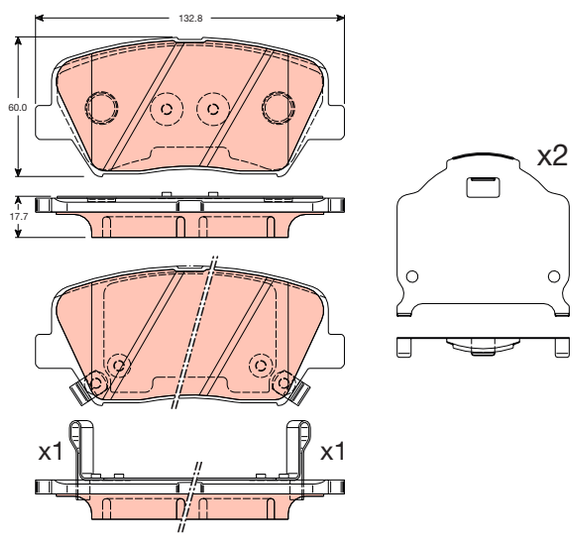

GDB3553

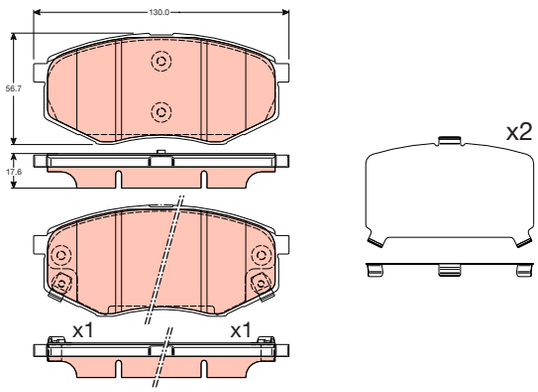

GDB3562

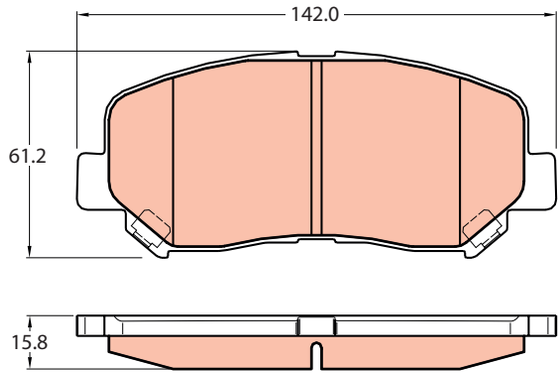

GDB3569

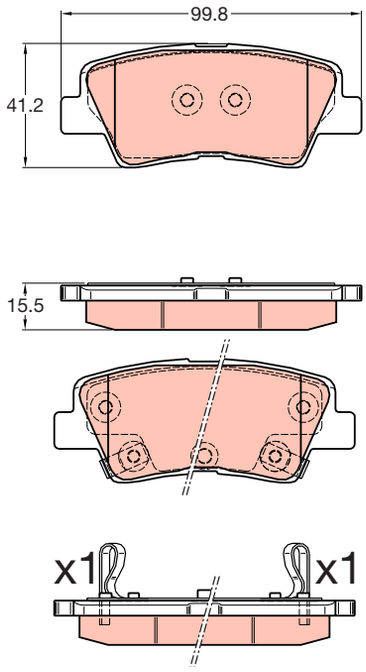

GDB3573

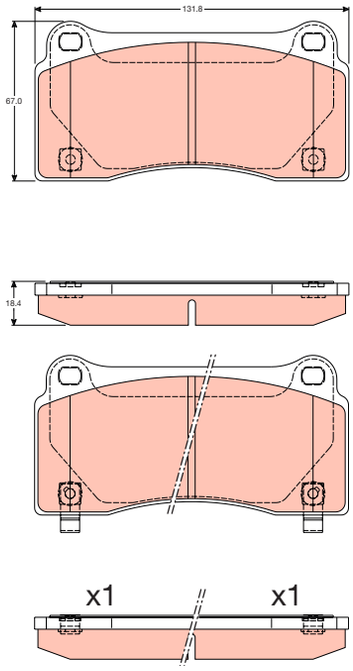

GDB3581

GDB3581

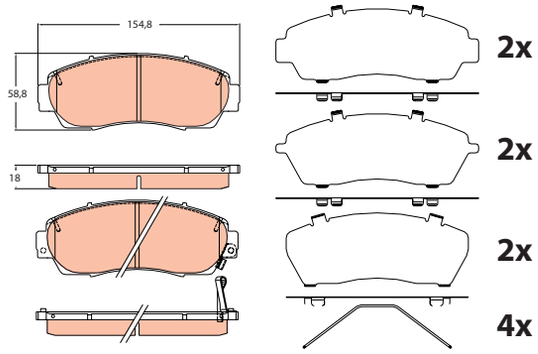

GDB3583

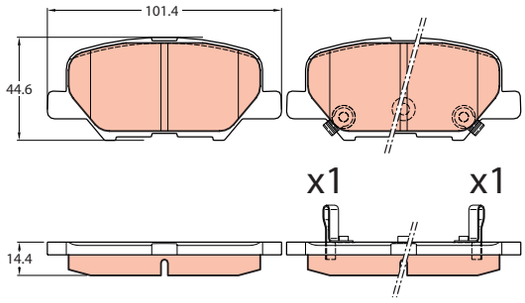

GDB3593

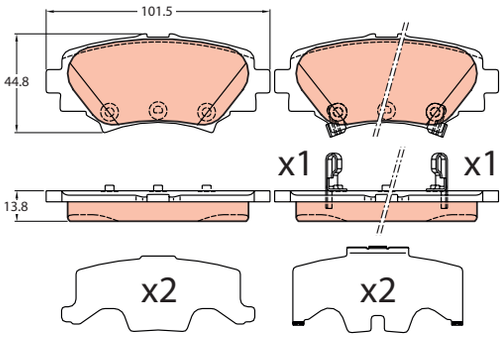

GDB3617

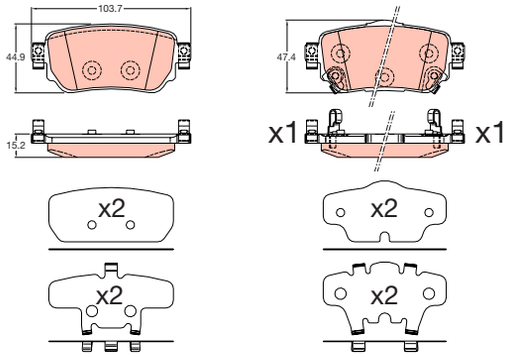

GDB3624

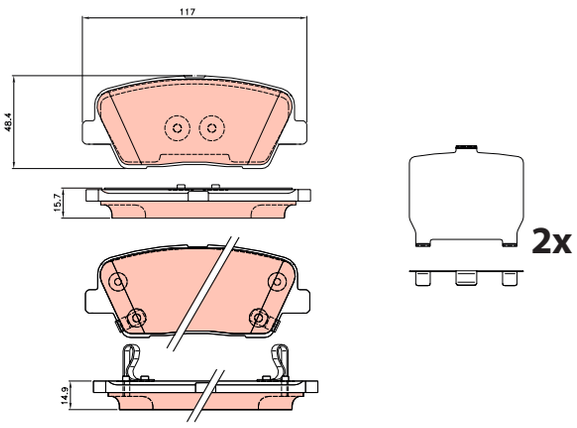

GDB3629

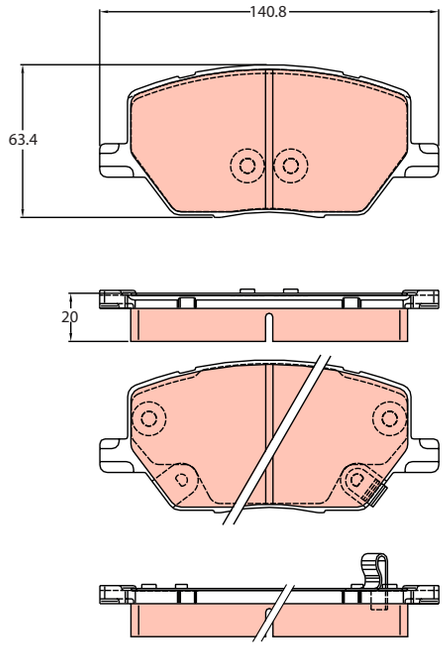

GDB404

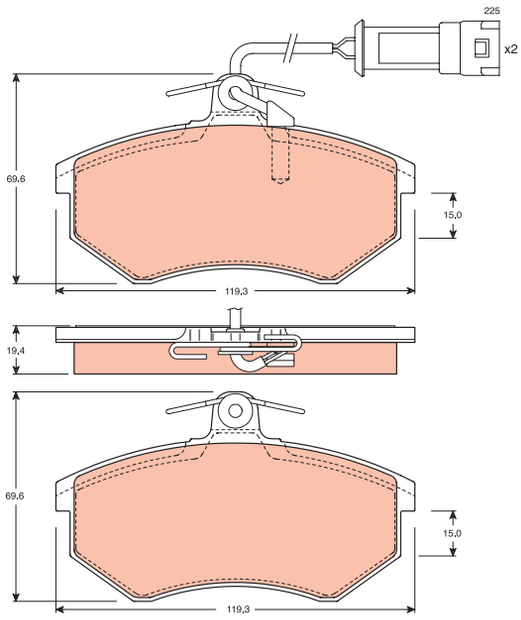

GDB4104

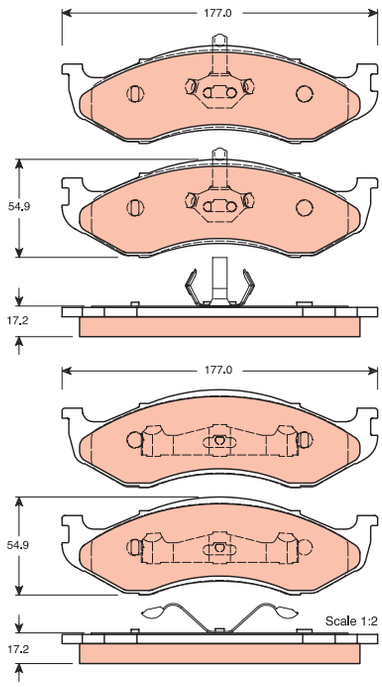

GDB4118

GDB4118

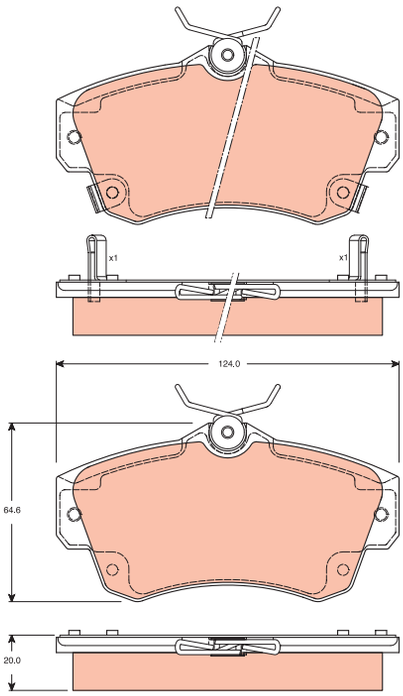

GDB4119

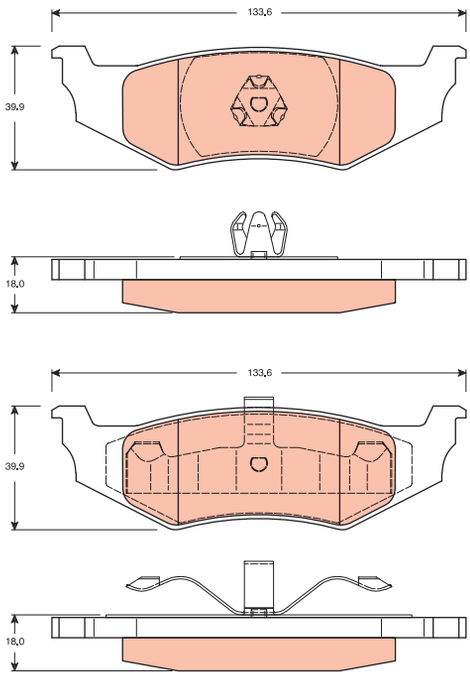

GDB4127

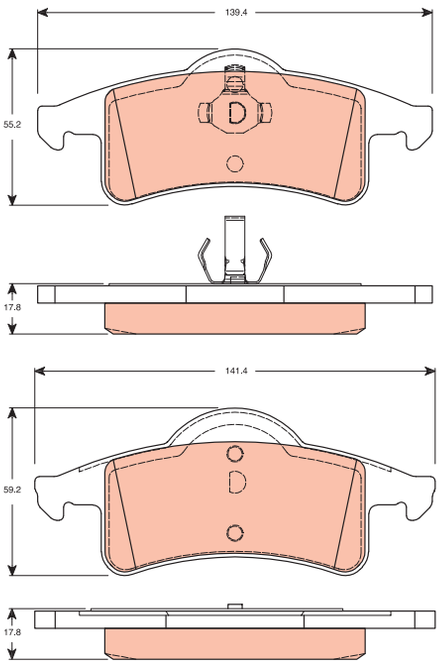

GDB4128

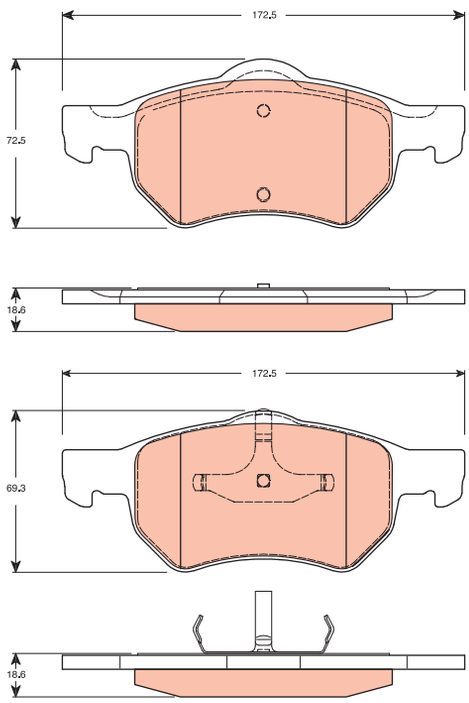

GDB4129

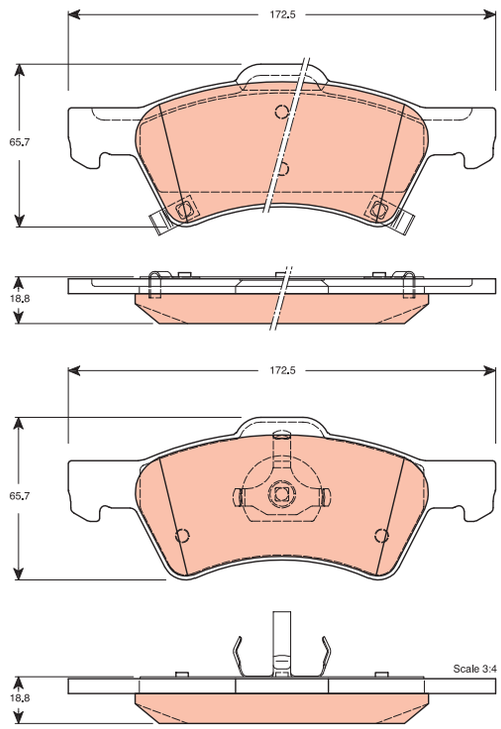

GDB4130

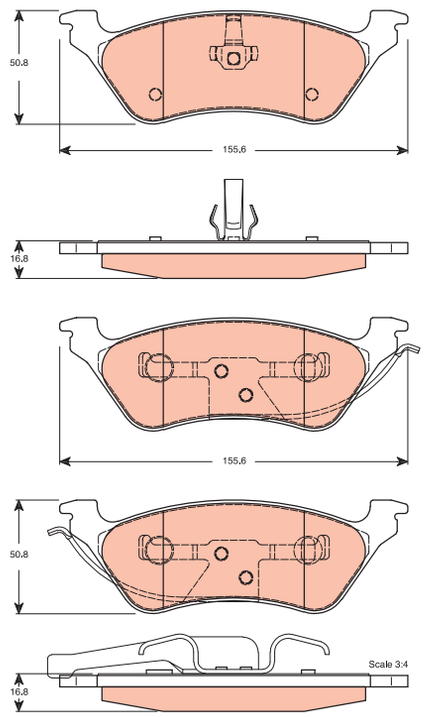

GDB4133

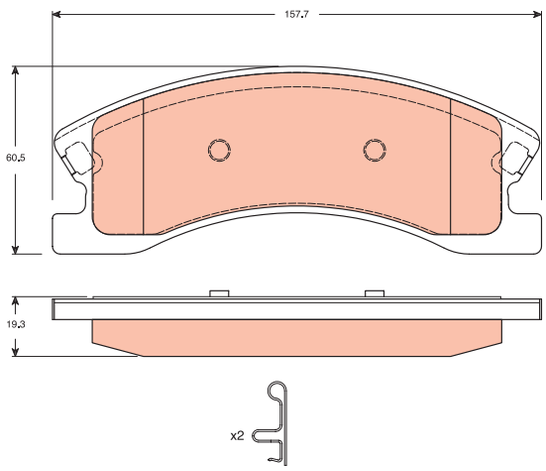

GDB4134

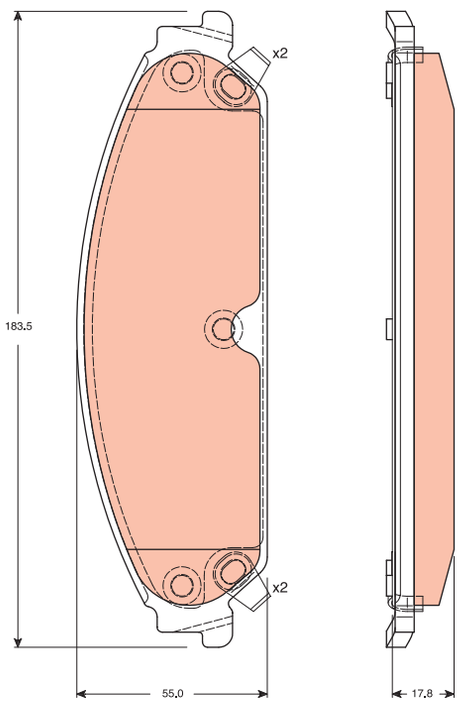

GDB4135

GDB4135

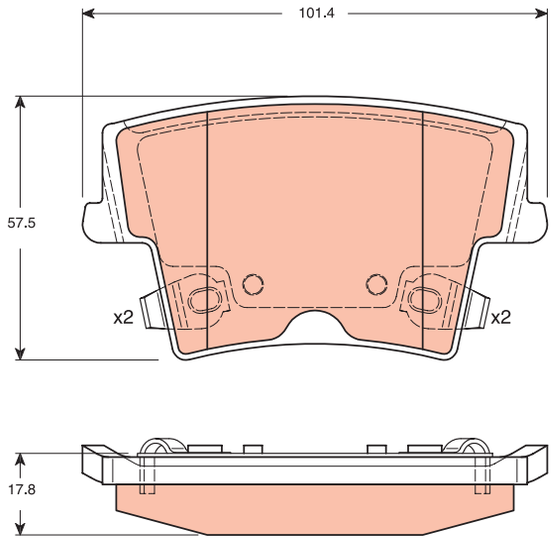

GDB4139

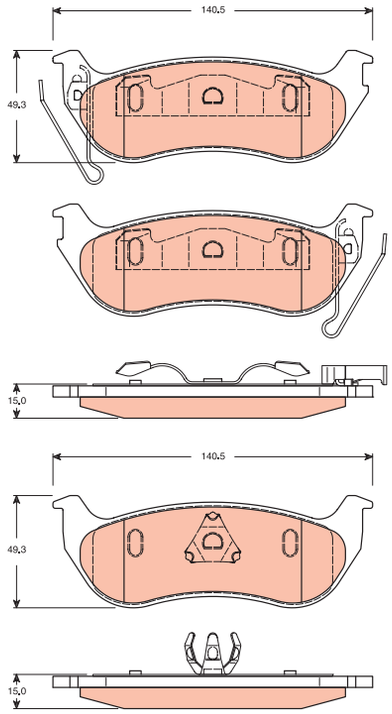

GDB4140

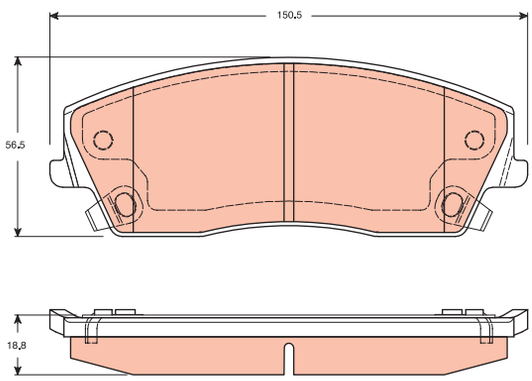

GDB4142

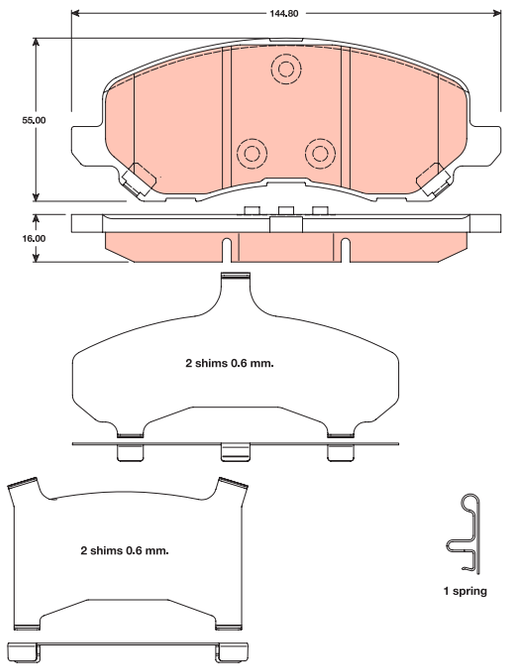

GDB4145

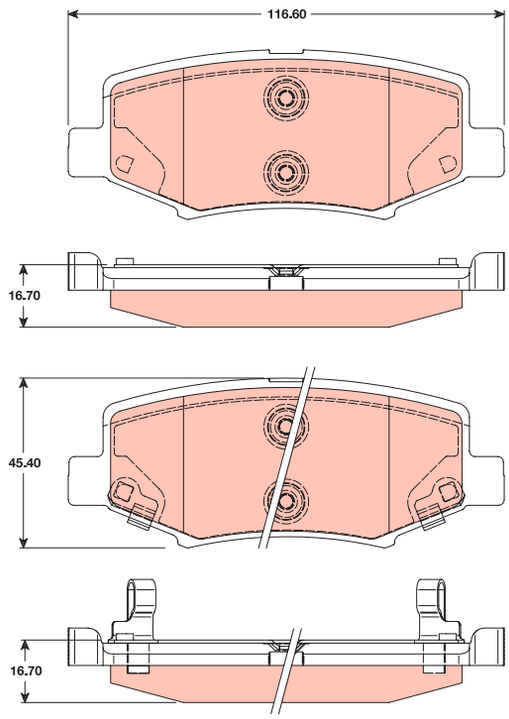

GDB4172

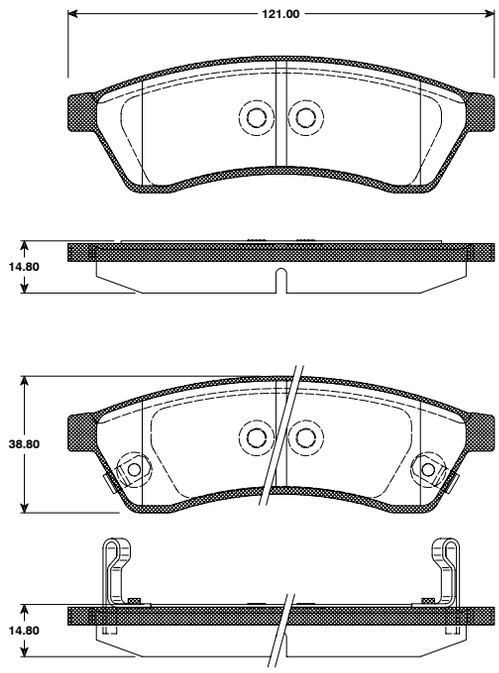

GDB4173

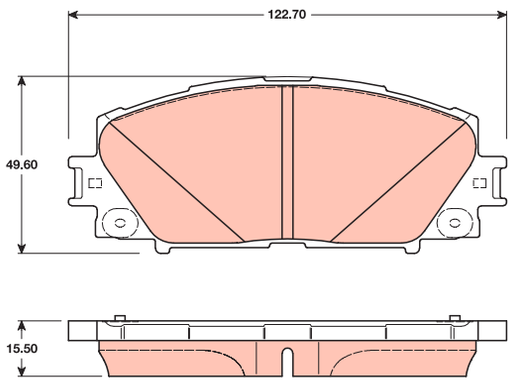

GDB4174

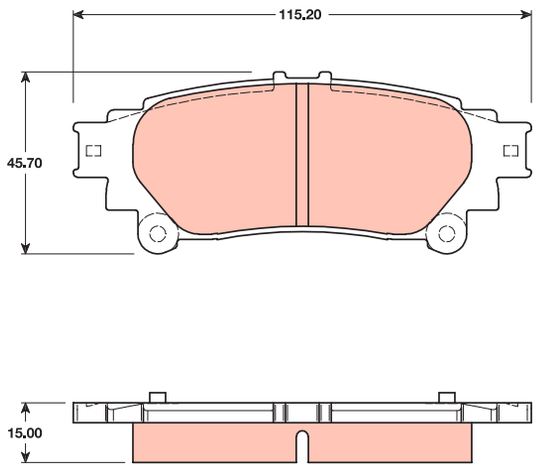

GDB4176

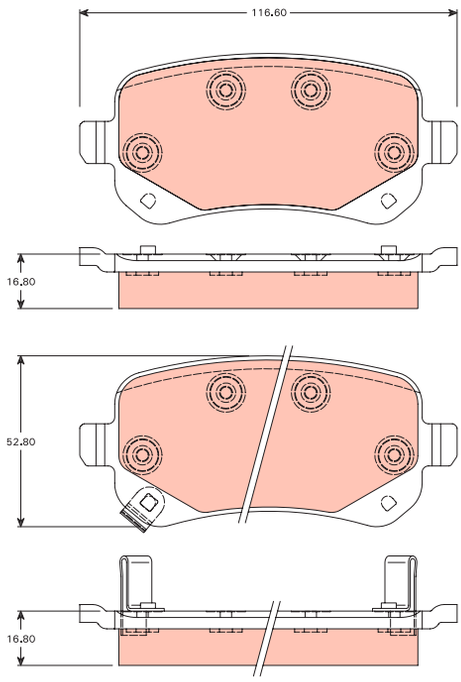

GDB4178

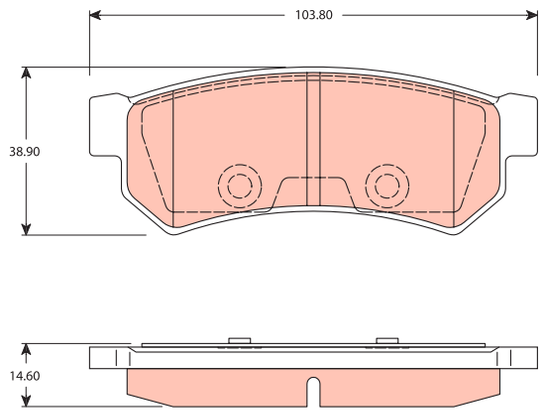

GDB4179

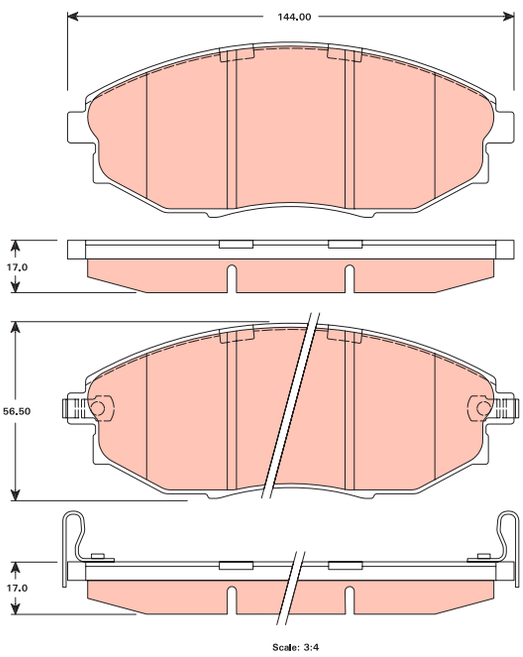

GDB4448

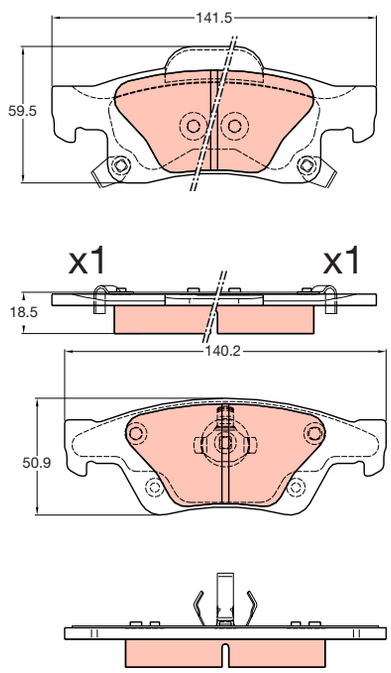

GDB4450

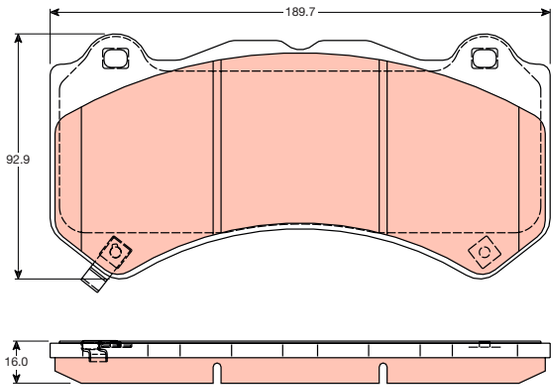

GDB4451

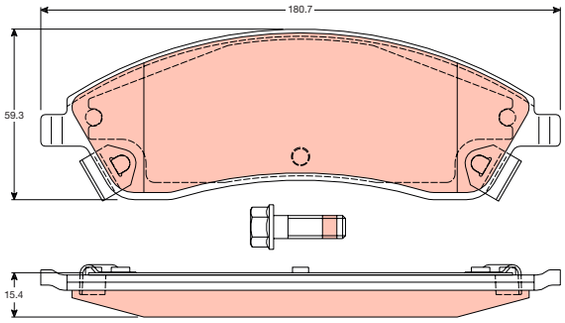

GDB4452

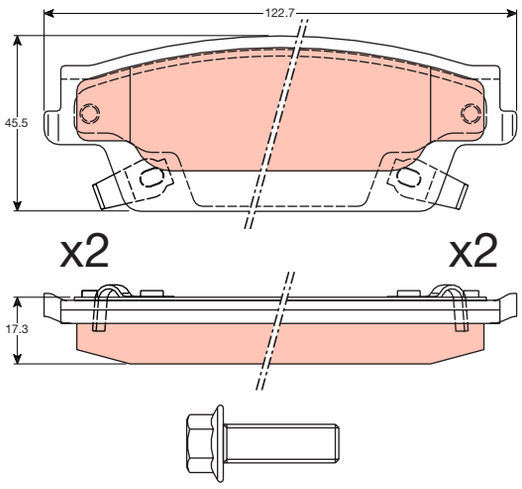

GDB4453

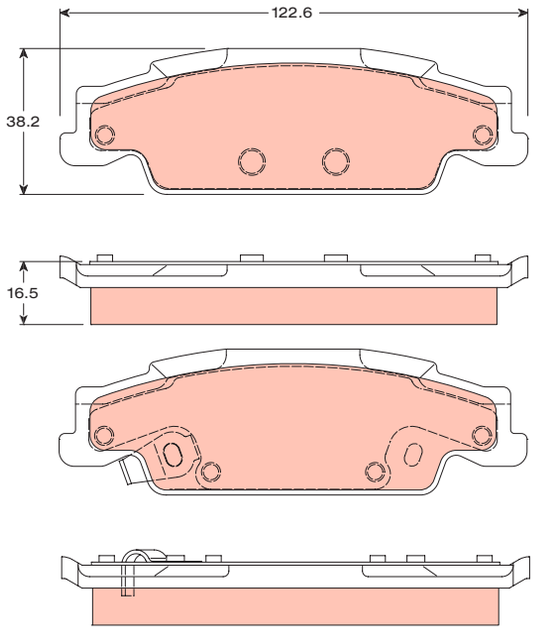

GDB4455

GDB4455

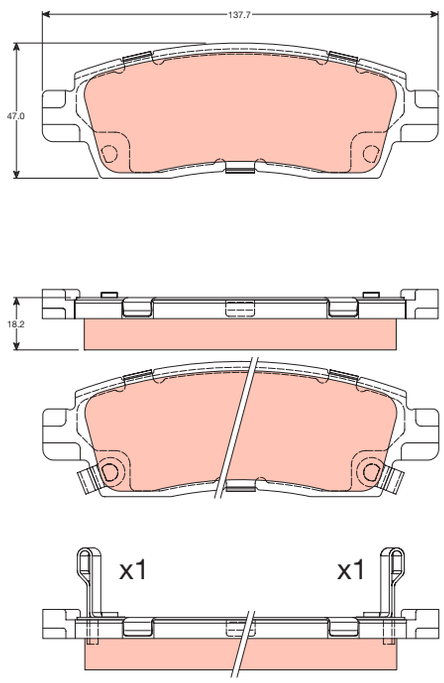

GDB4456

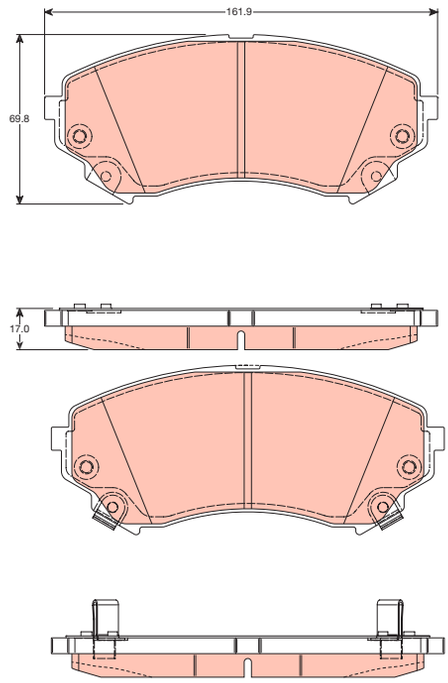

GDB4457

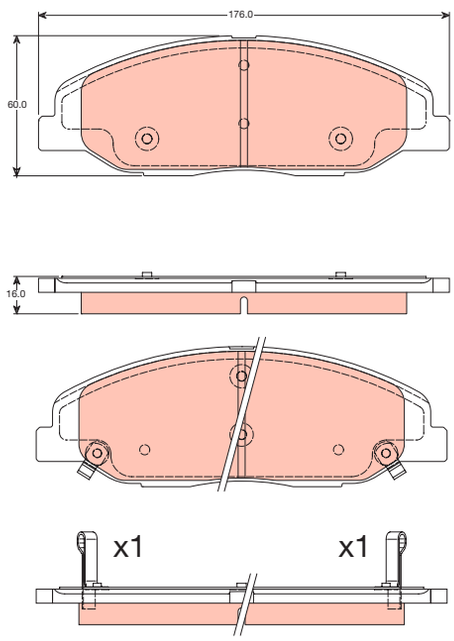

GDB4459

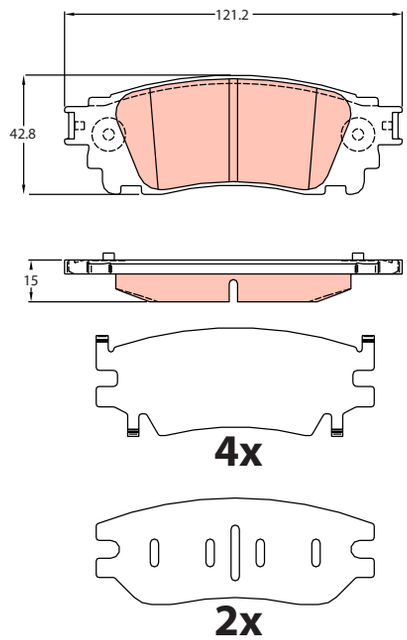

GDB4601

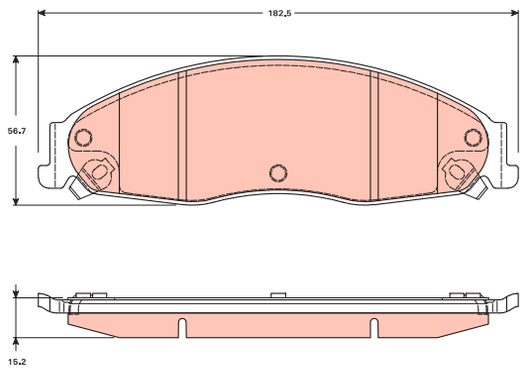

GDB4602

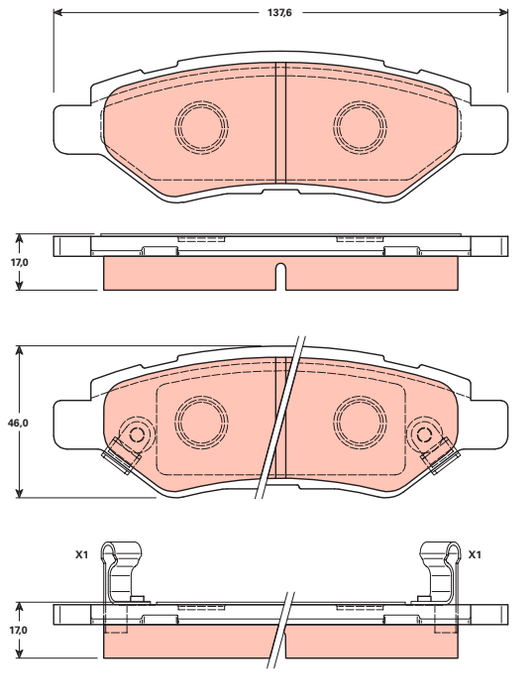

GDB4603

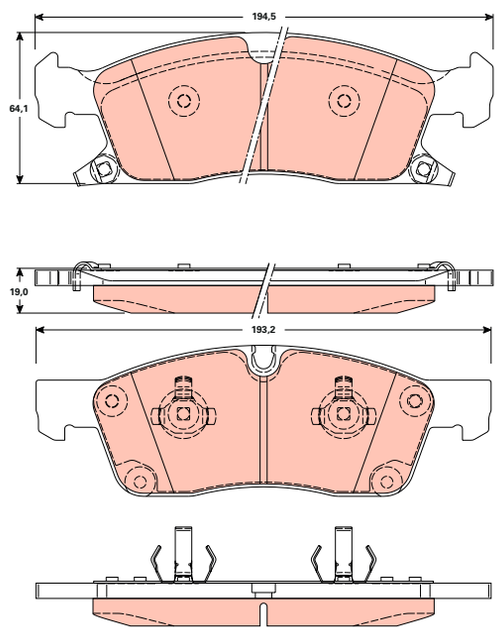

GDB4605

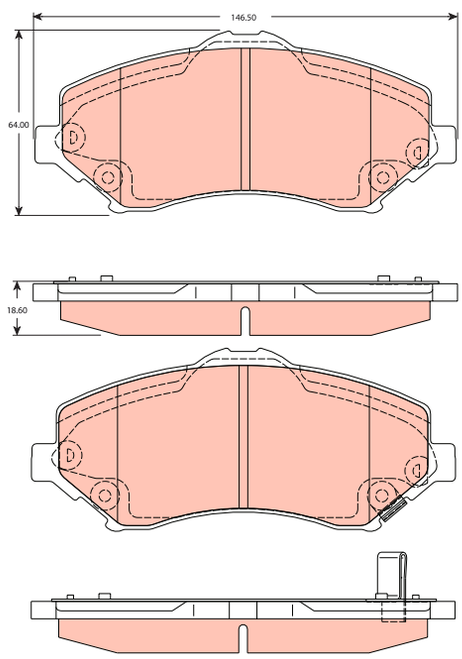

GDB499

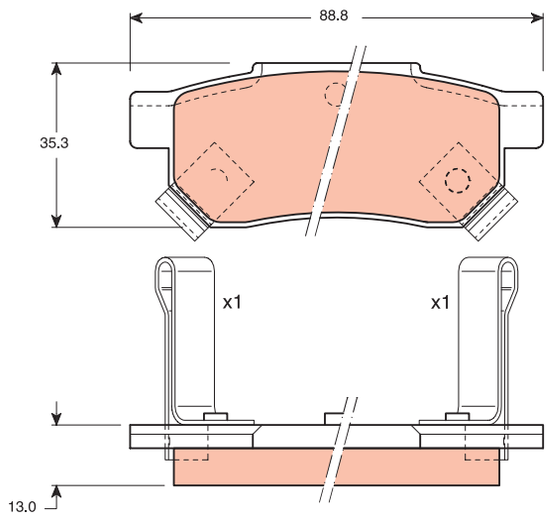

GDB7020

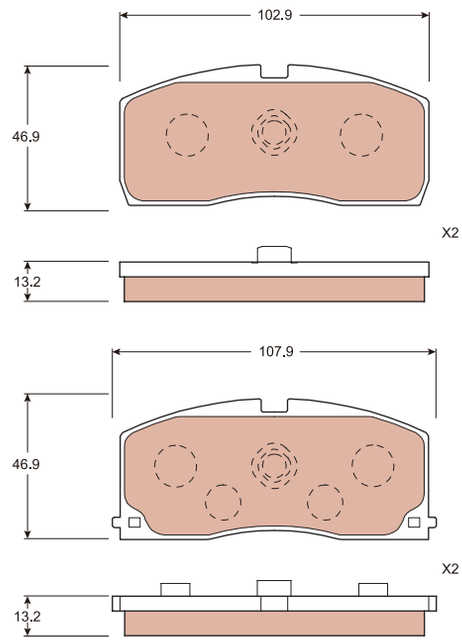

GDB7043

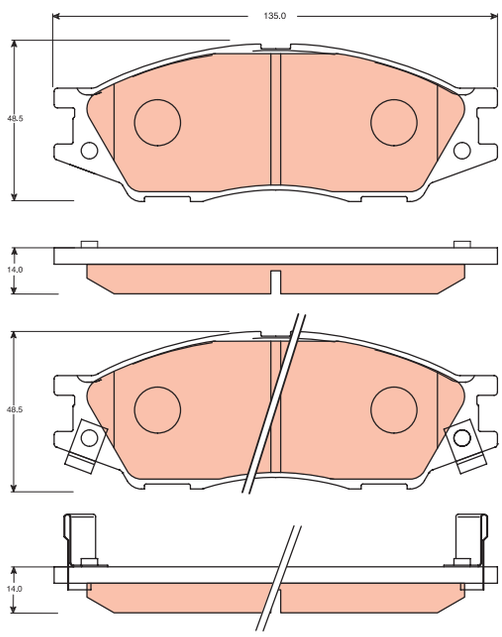

GDB7061

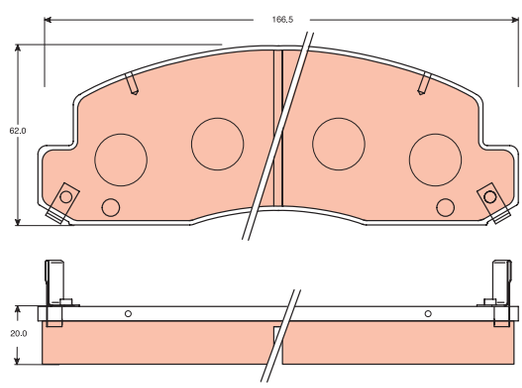

GDB7075

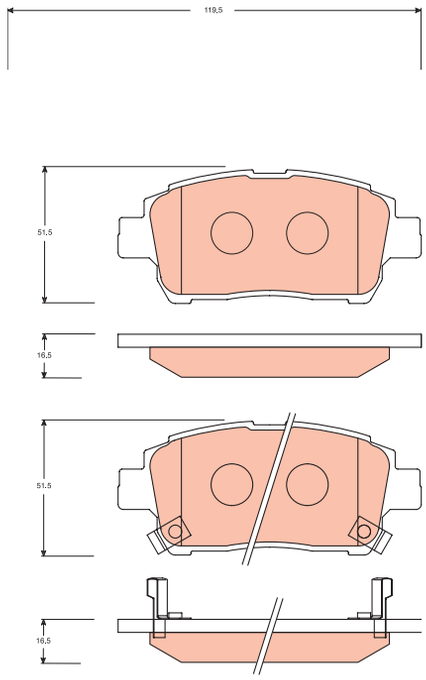

GDB7163

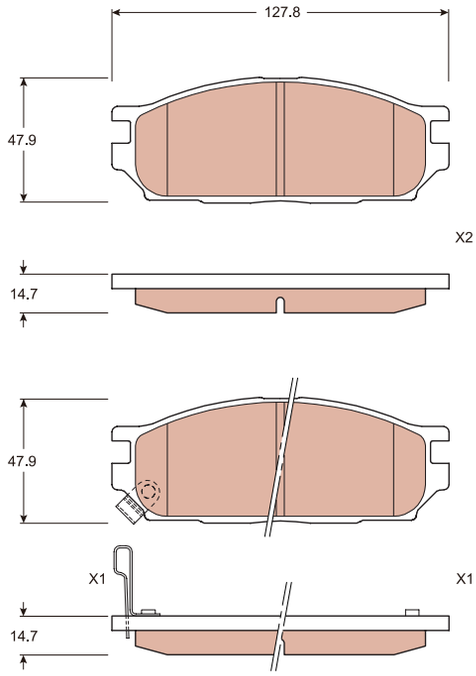

GDB7166

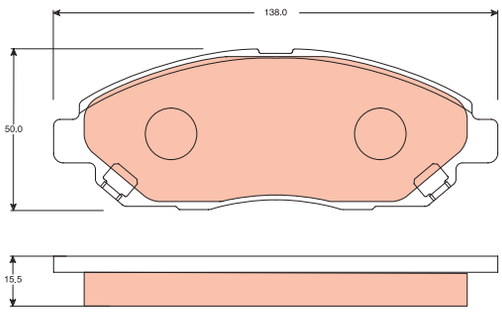

GDB7184

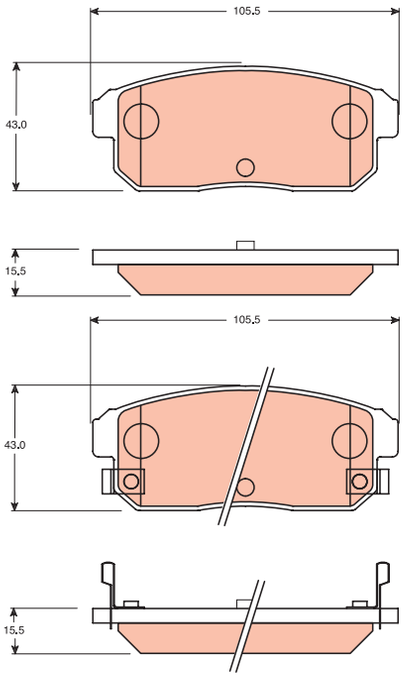

GDB7224

GDB7224

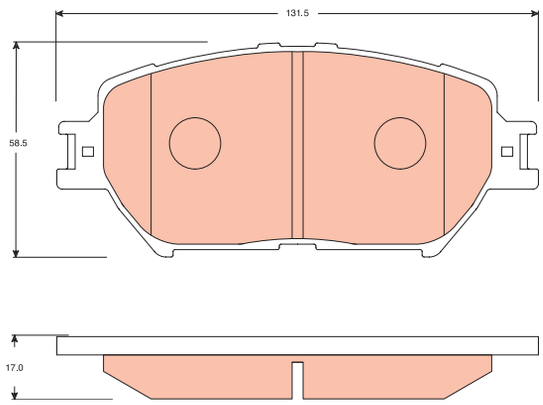

GDB7230

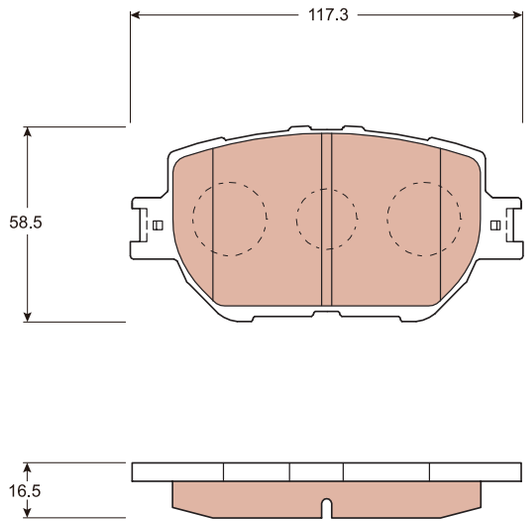

GDB7231

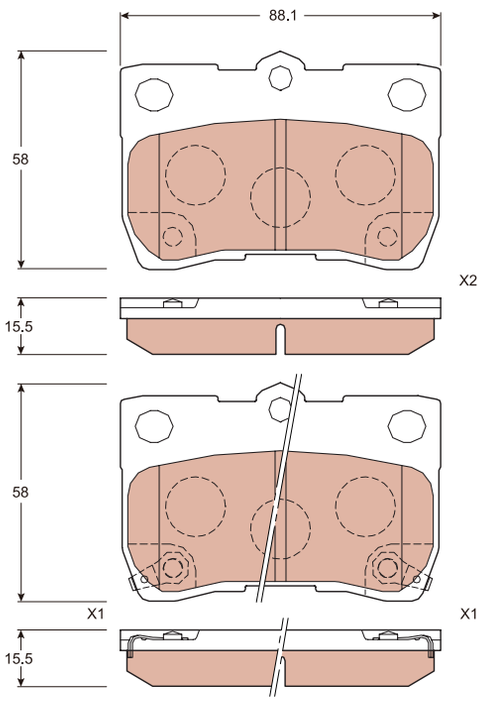

GDB729

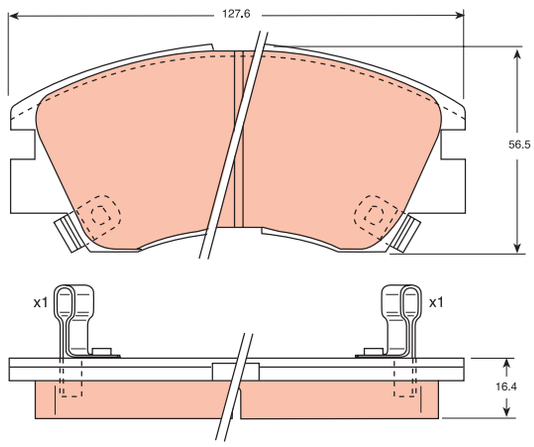

GDB7586

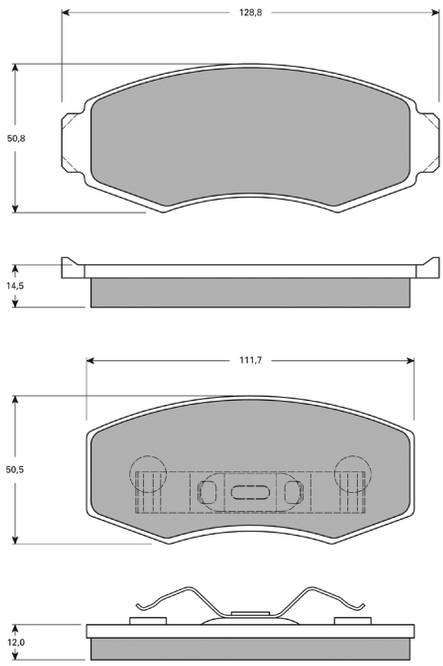

GDB7587

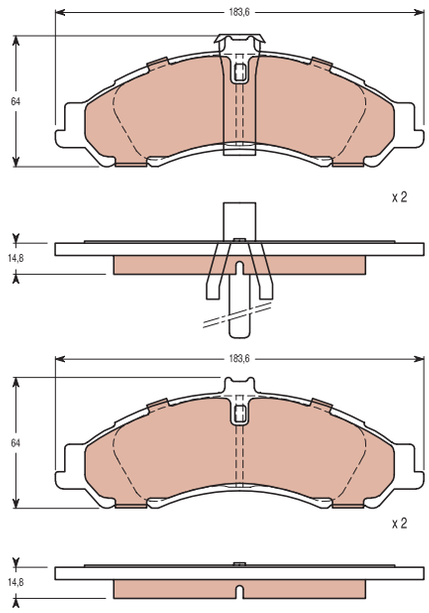

GDB7628

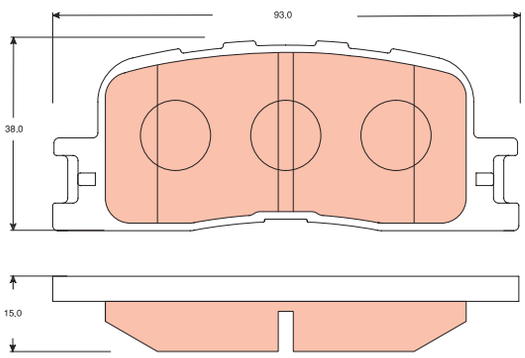

GDB7634

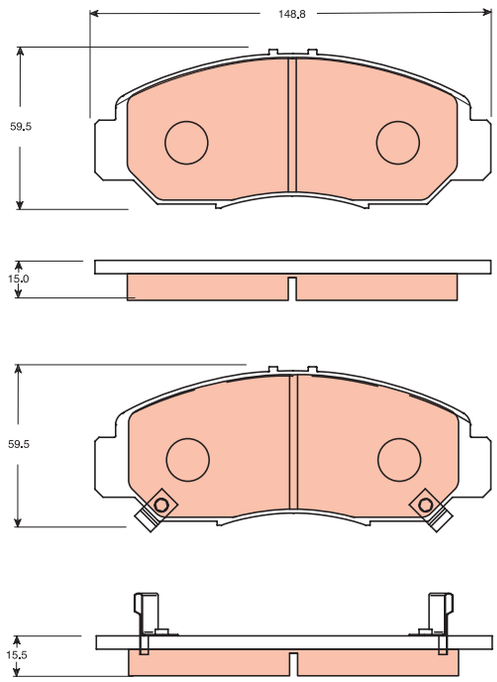

GDB7656

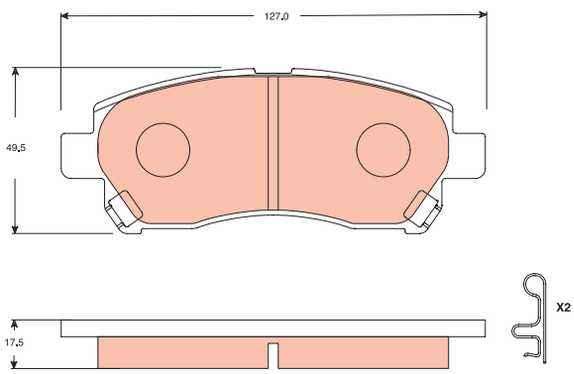

GDB766

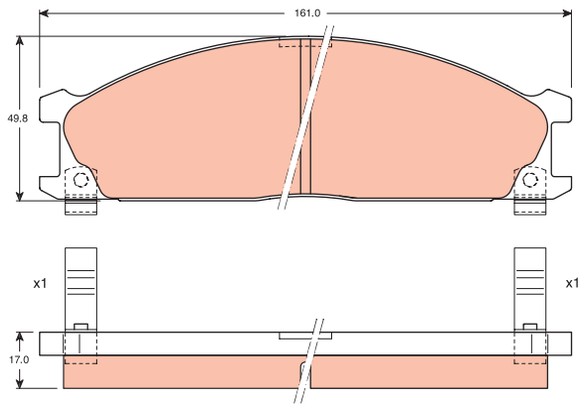

GDB7665

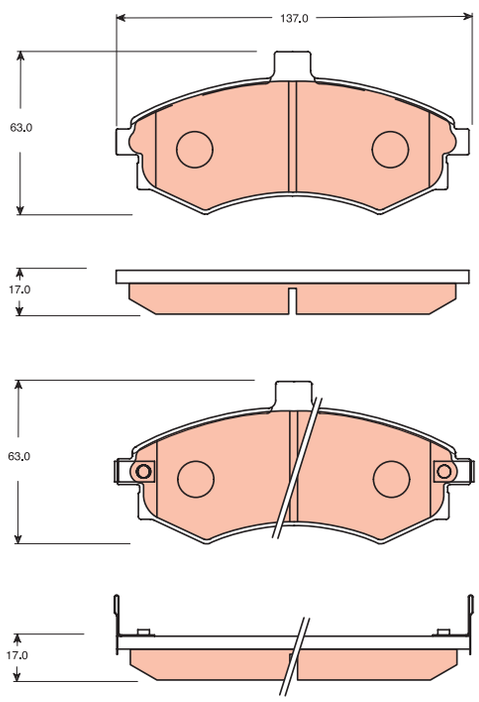

GDB7677

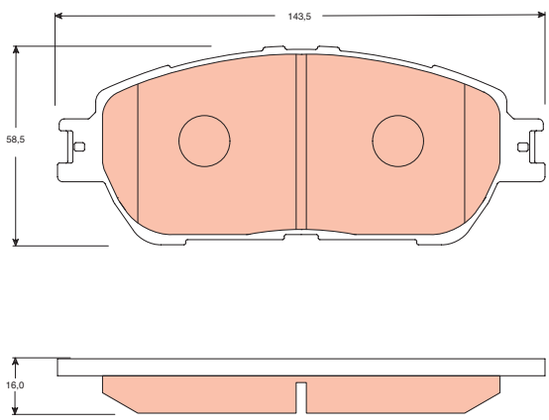

GDB7678

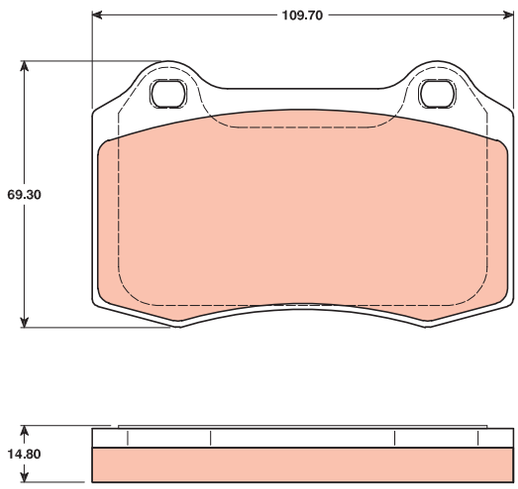

GDB7683

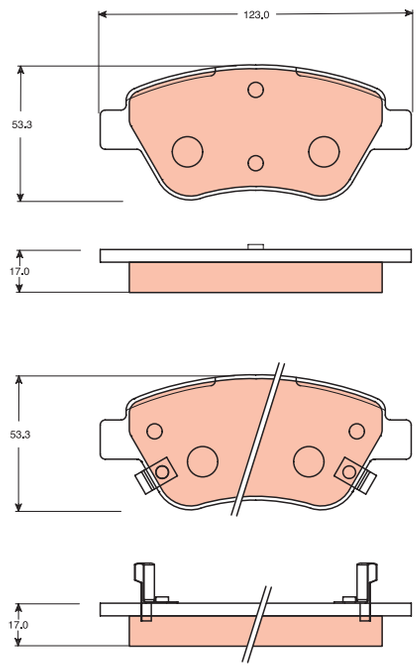

GDB7688

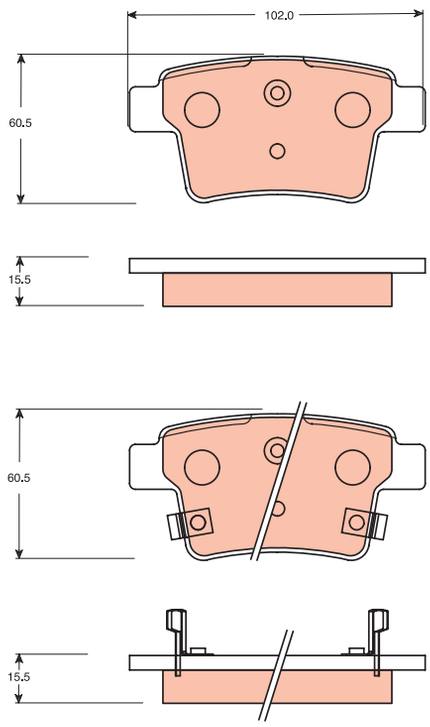

GDB7689

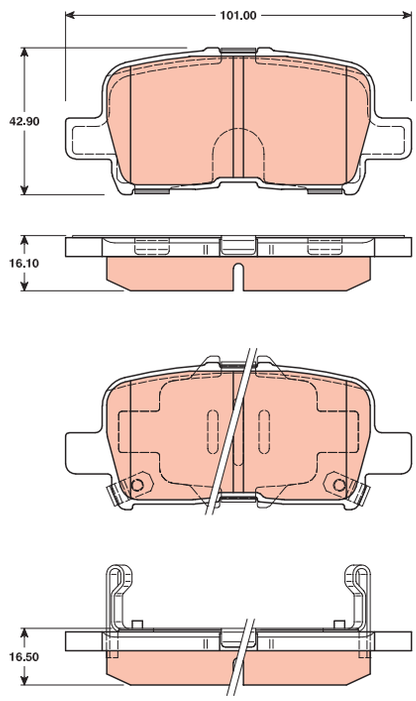

GDB7691

GDB7691

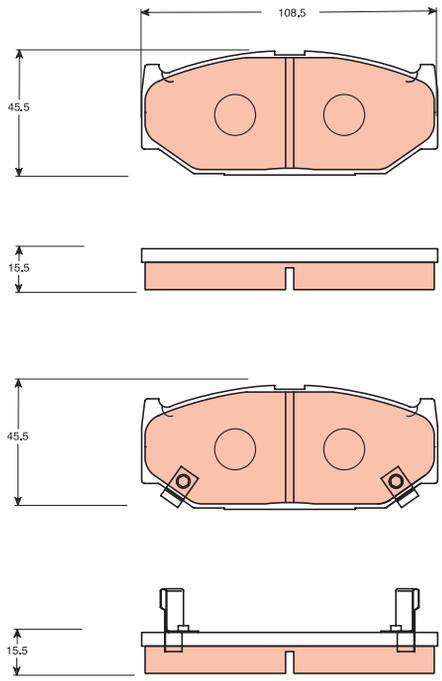

GDB7697

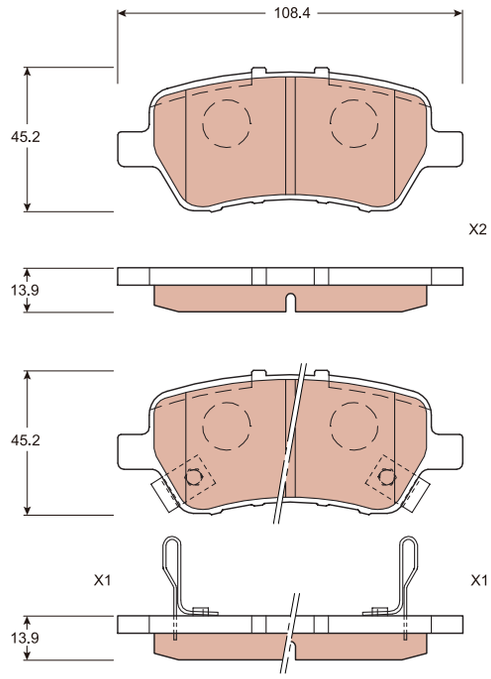

GDB770

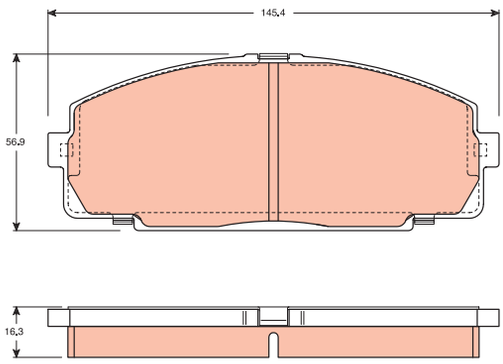

GDB7715

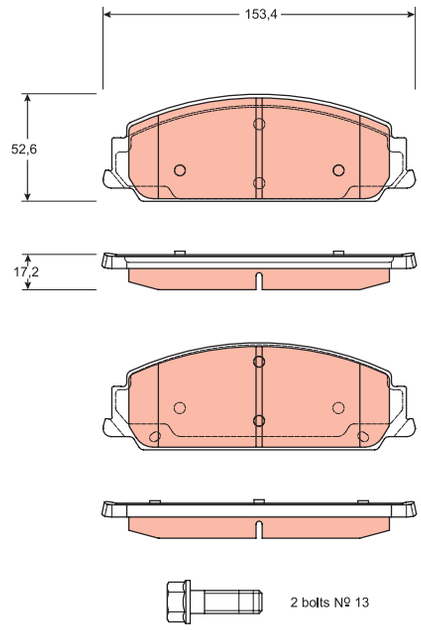

GDB7716

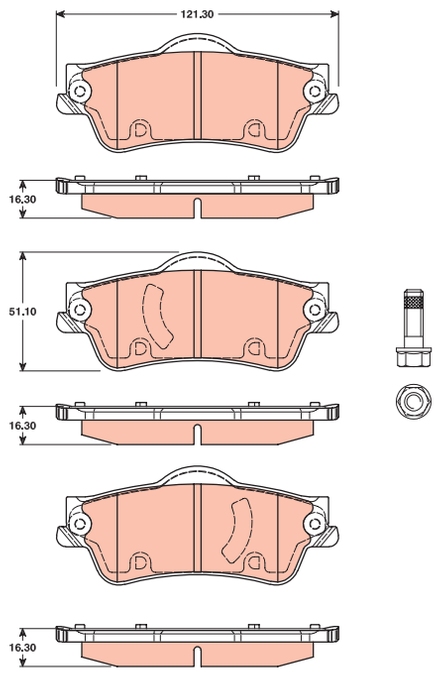

GDB7729

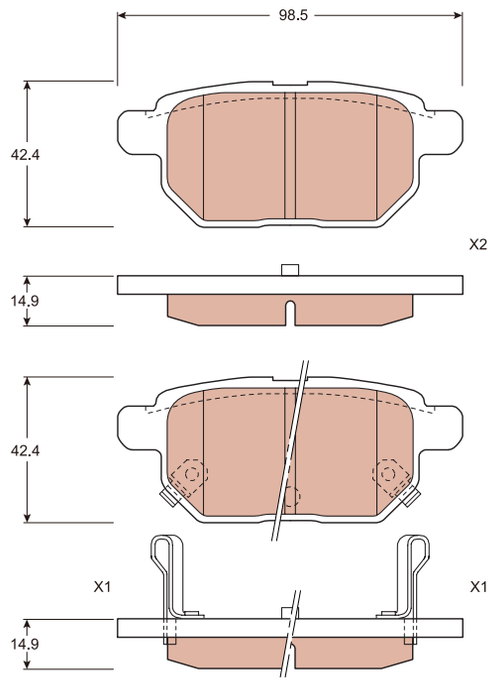

GDB7738

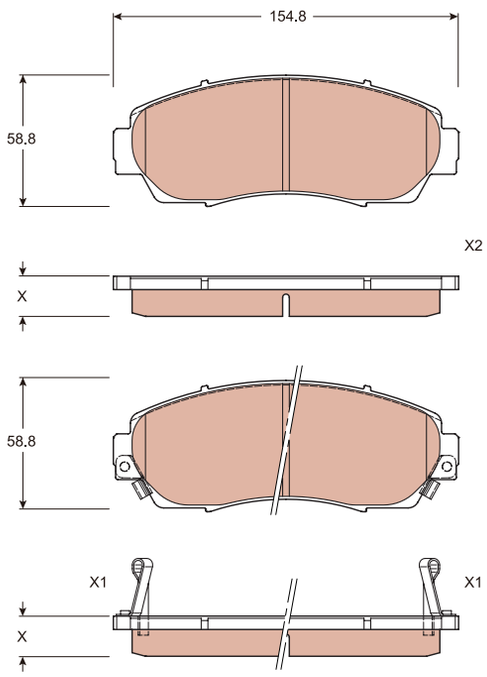

GDB774

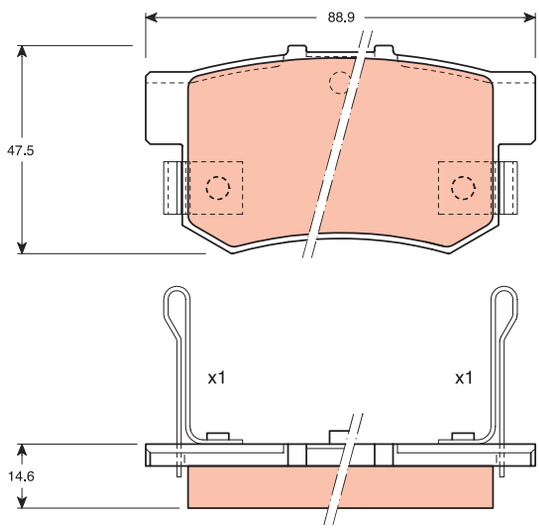

GDB7742

GDB7742

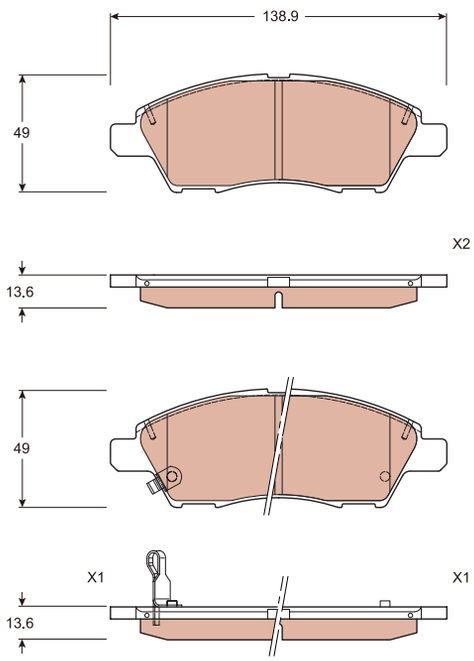

GDB7763

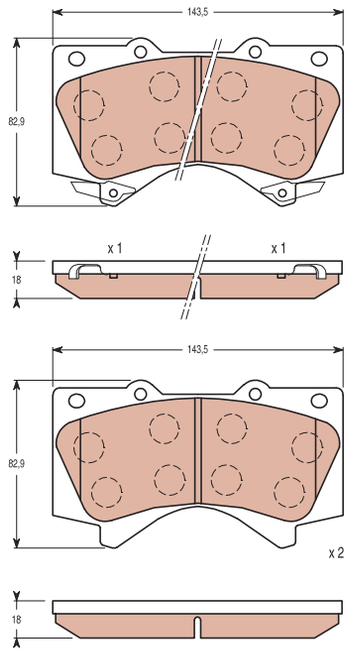

GDB7765

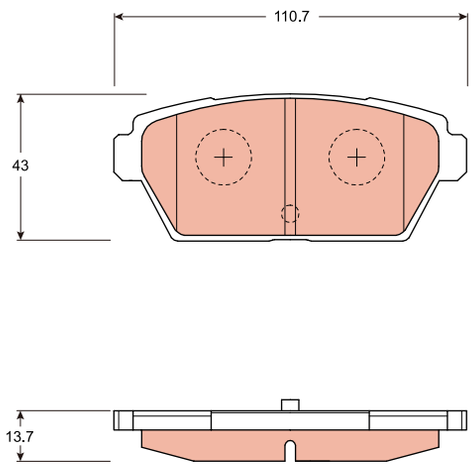

GDB7768

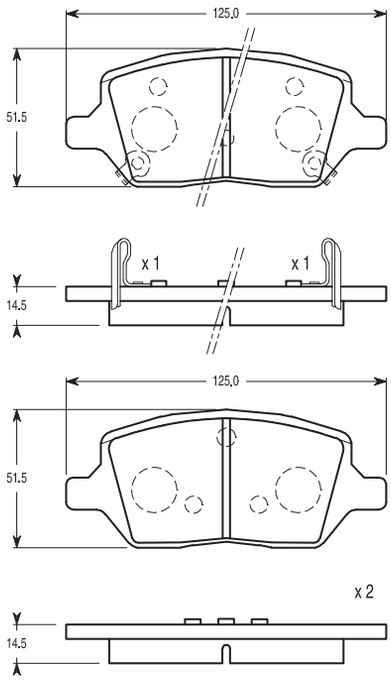

GDB7769

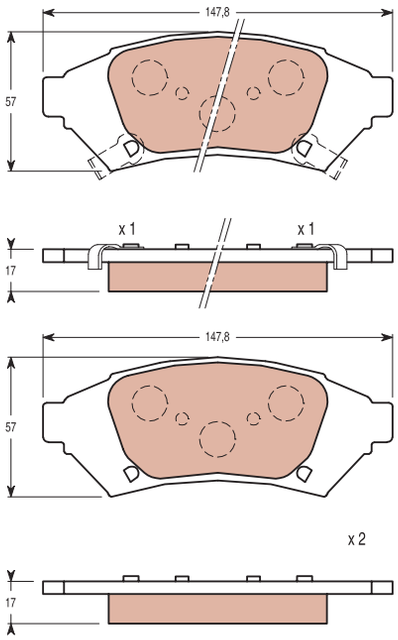

GDB7770

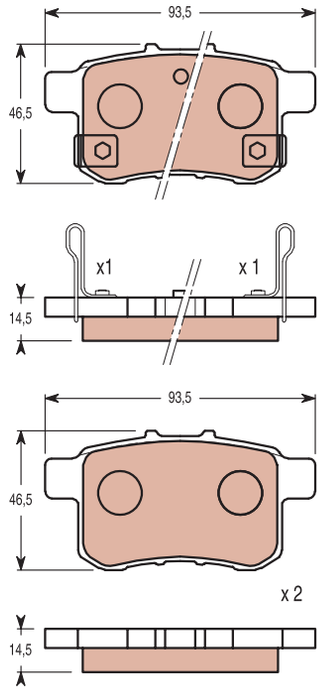

GDB7776

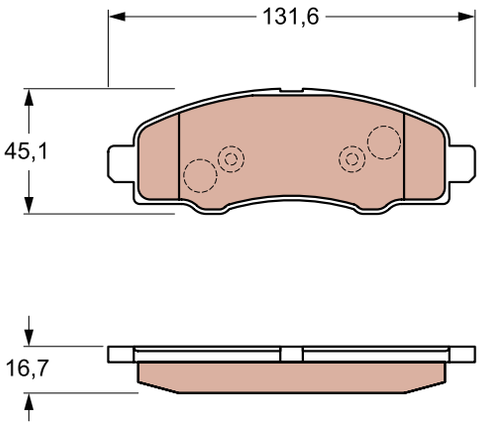

GDB7778

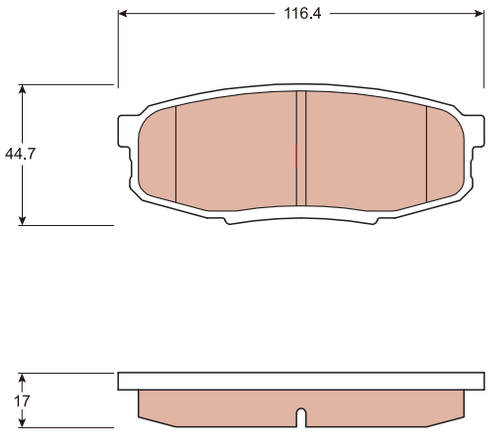

GDB7780

GDB7780

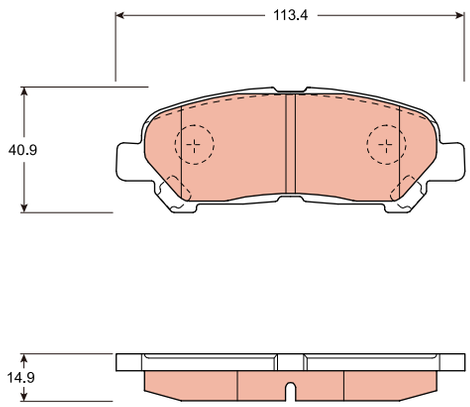

GDB7783

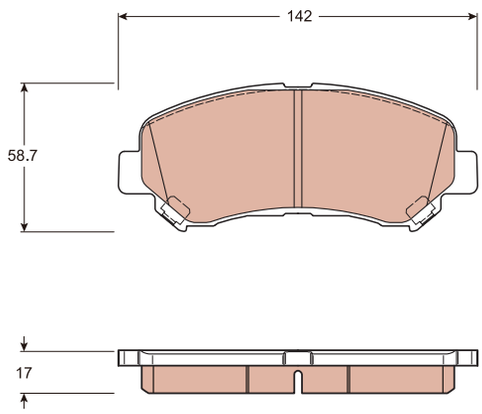

GDB7784

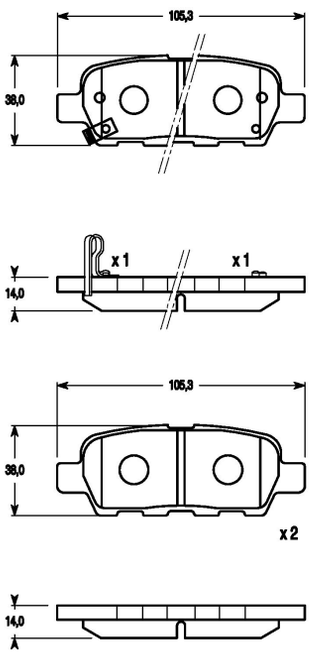

GDB7786

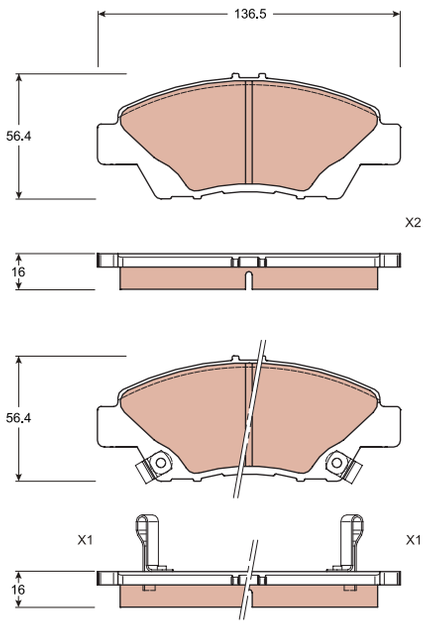

GDB7787

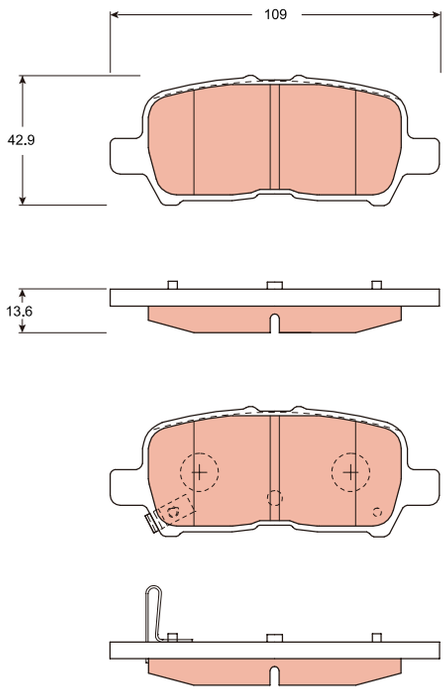

GDB7799

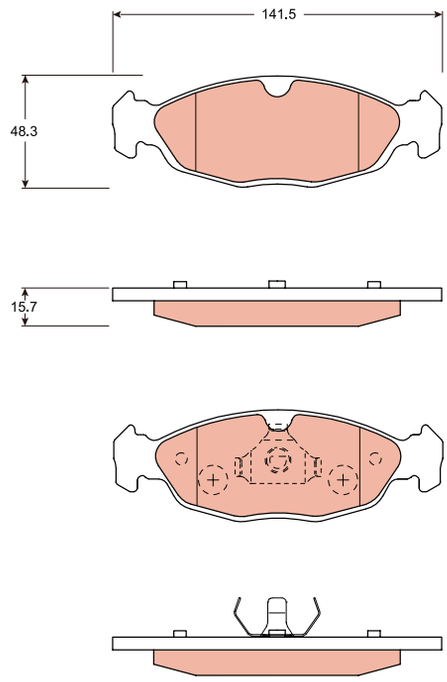

GDB7803

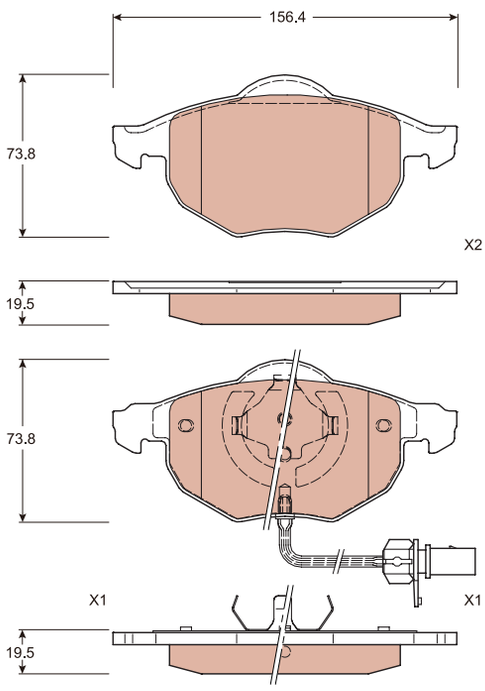

GDB7809

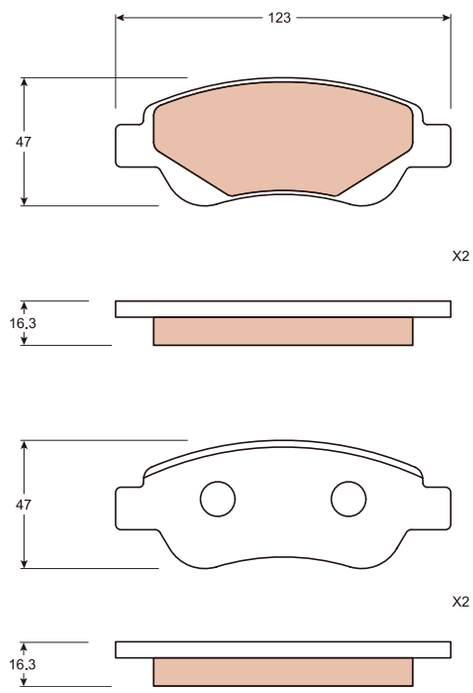

GDB7810

GDB7810

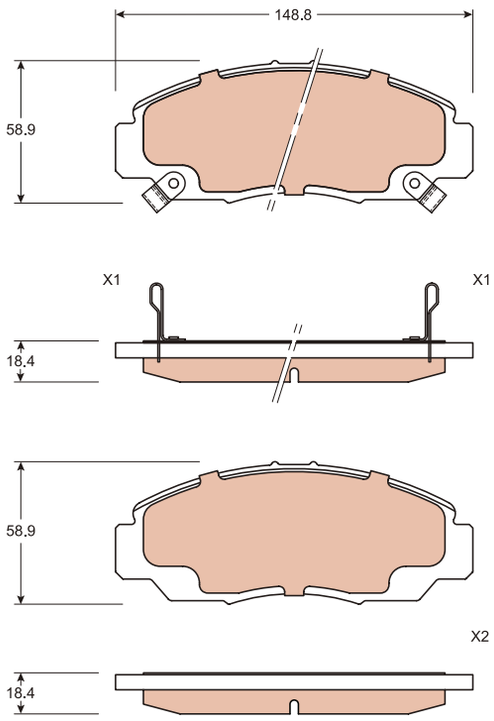

GDB7811

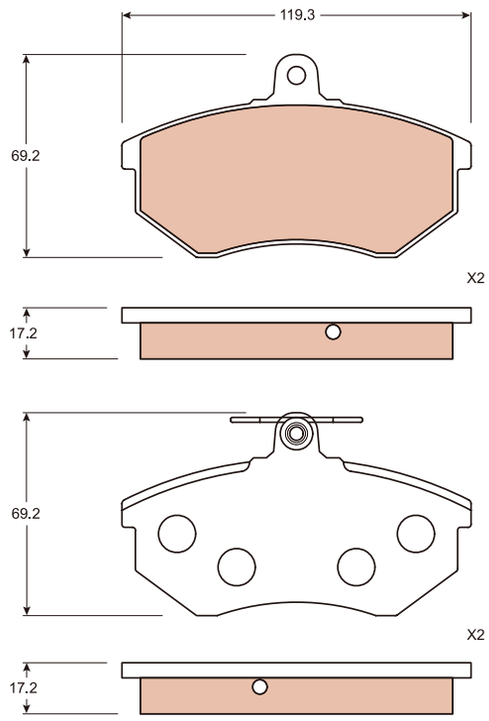

GDB7812

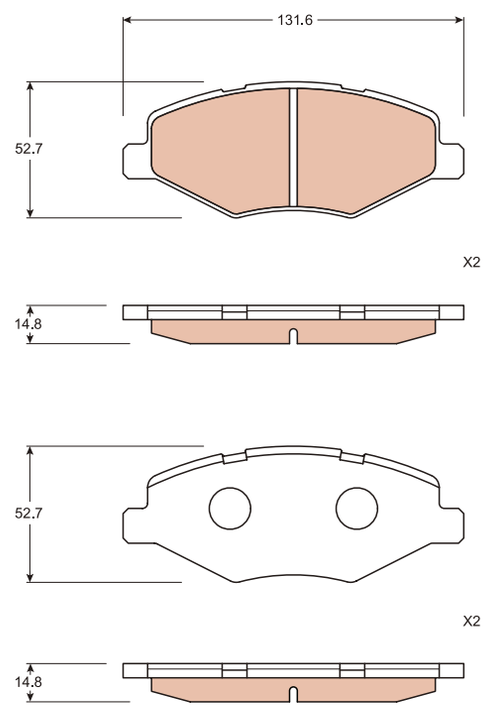

GDB7813

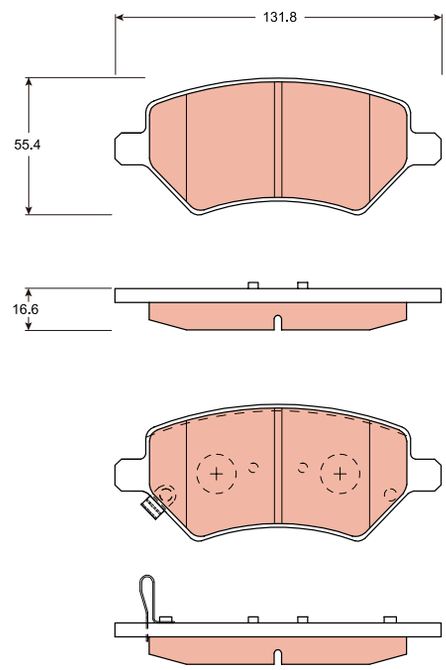

GDB7814

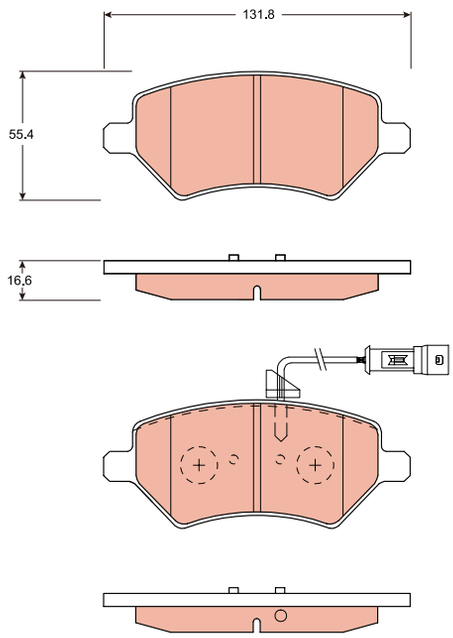

GDB7815

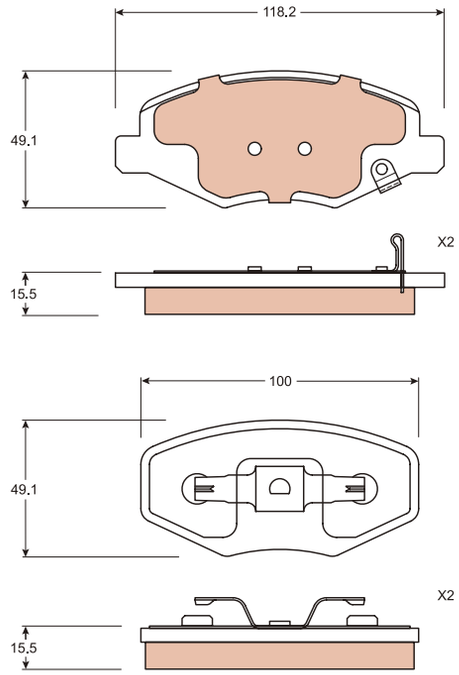

GDB7816

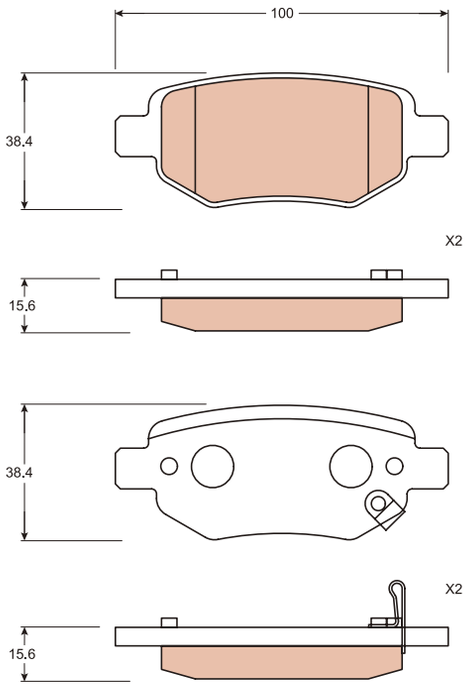

GDB7817

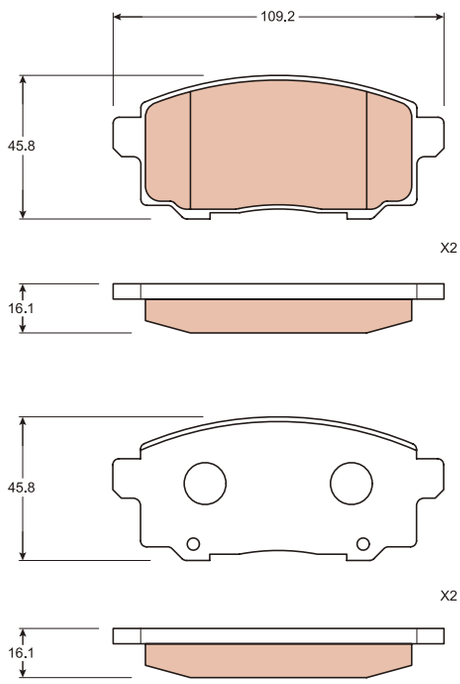

GDB7818

GDB7818

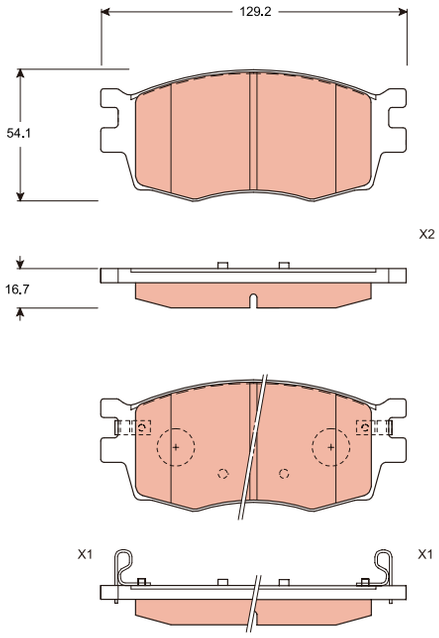

GDB7820

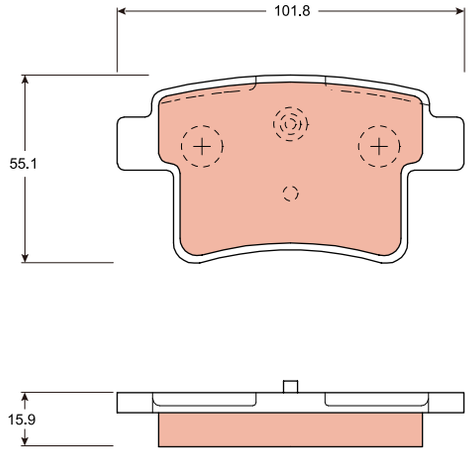

GDB7821

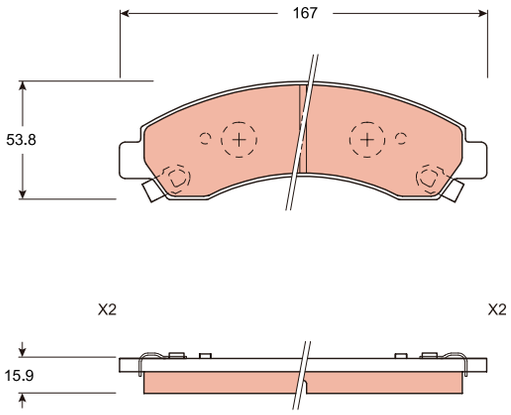

GDB7822

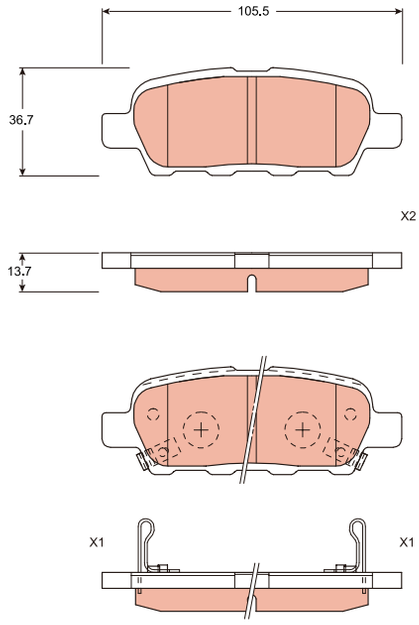

GDB7825

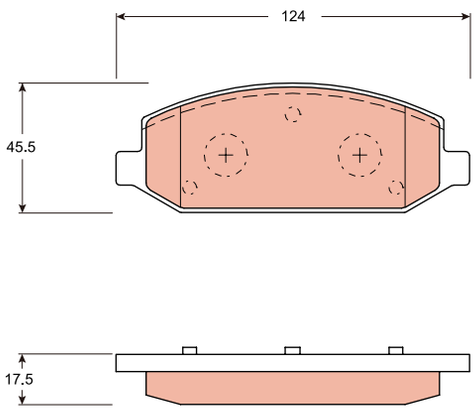

GDB7826

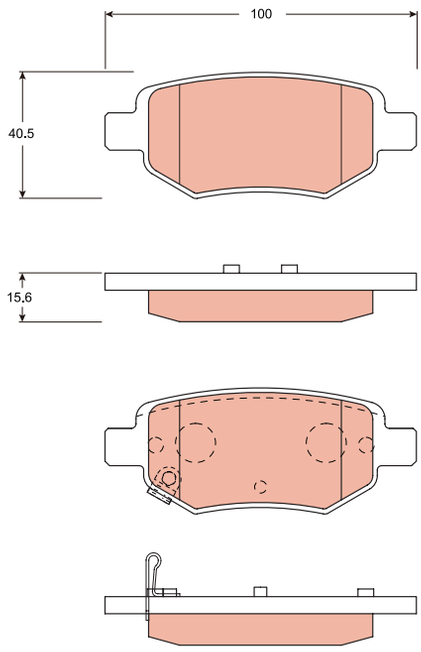

GDB7827

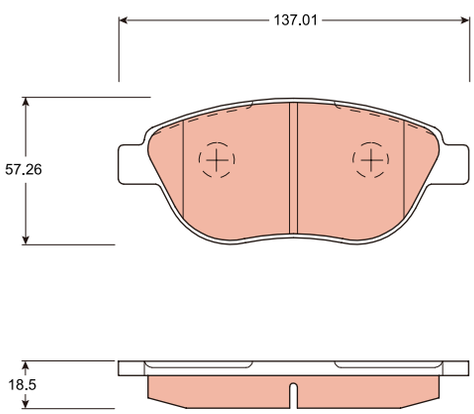

GDB7829

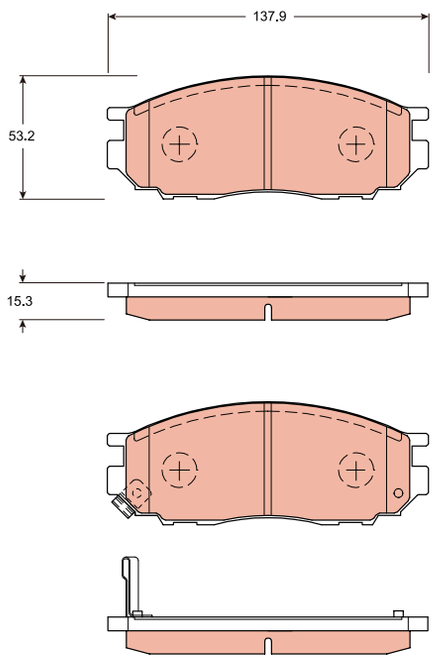

GDB7830

GDB7830

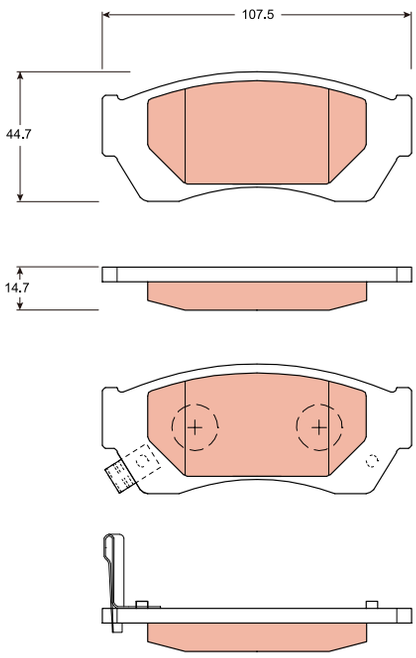

GDB7831

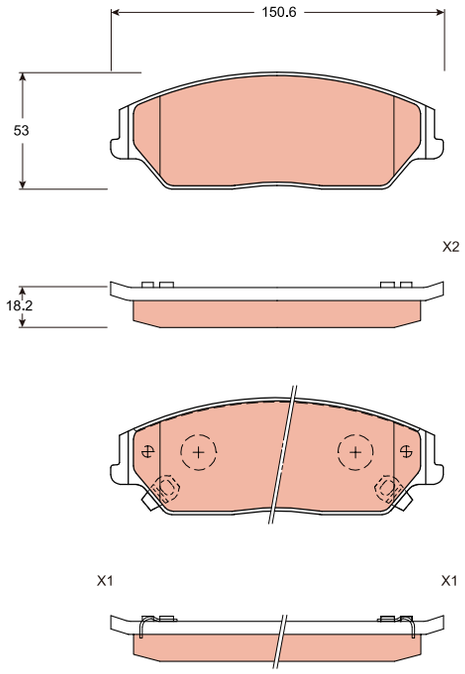

GDB7832

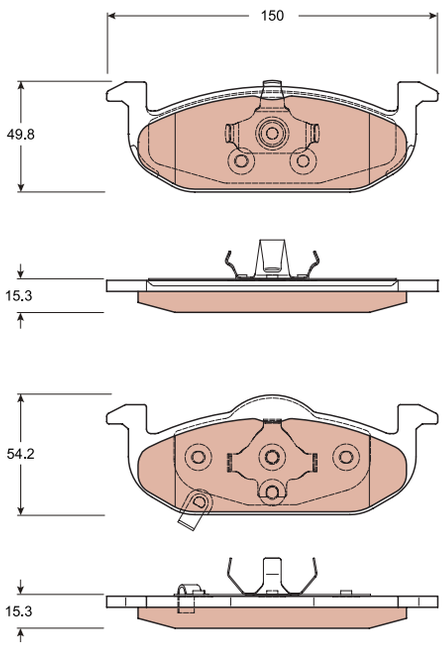

GDB7834

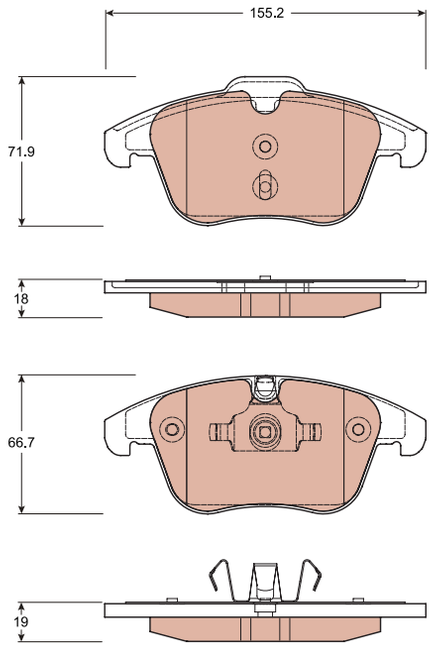

GDB7835

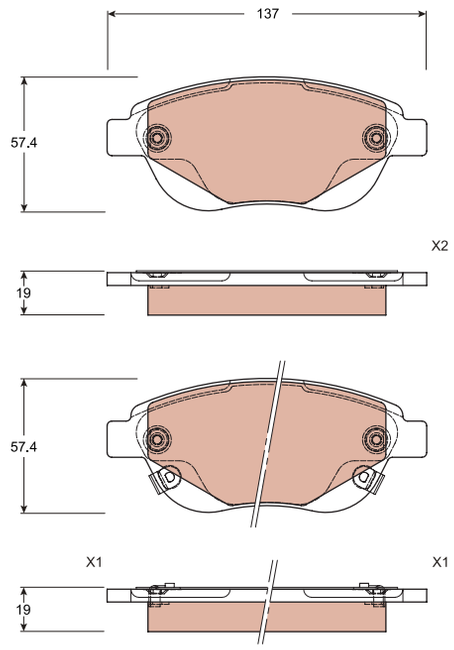

GDB7836

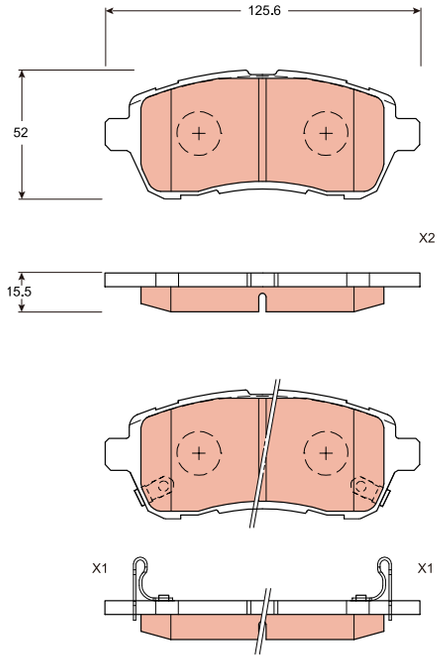

GDB7839

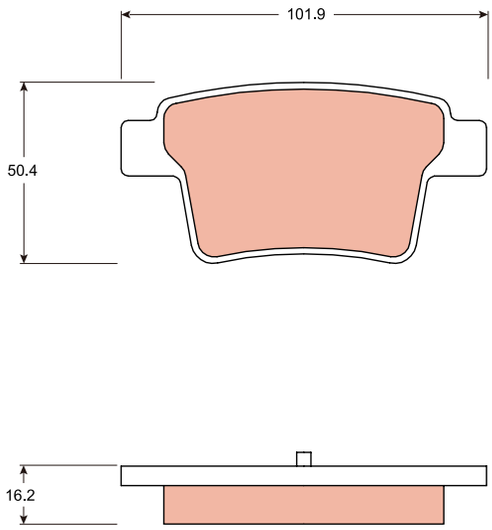

GDB7841

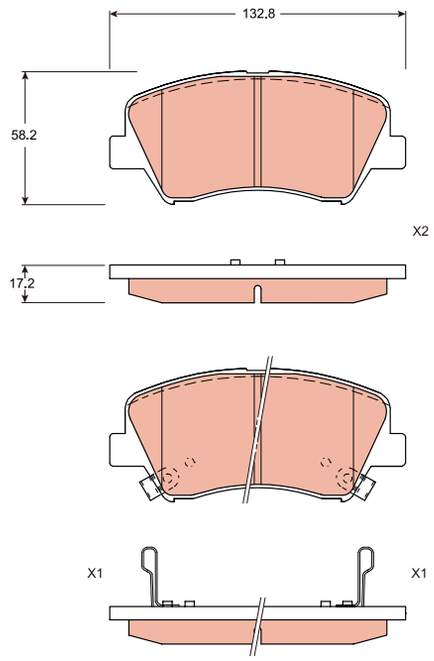

GDB7842

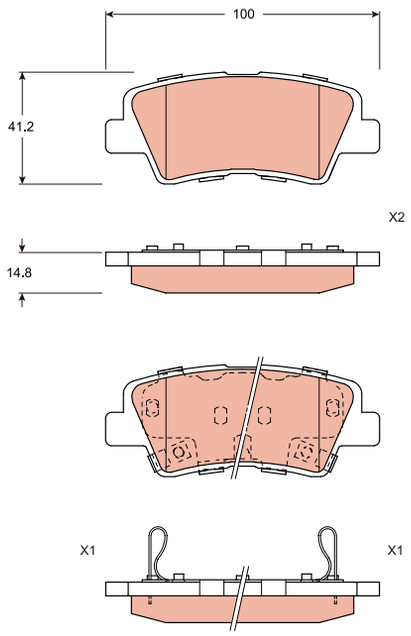

GDB7843

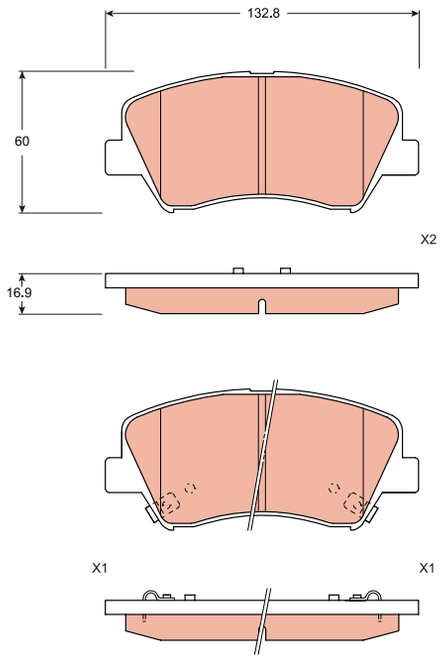

GDB7844

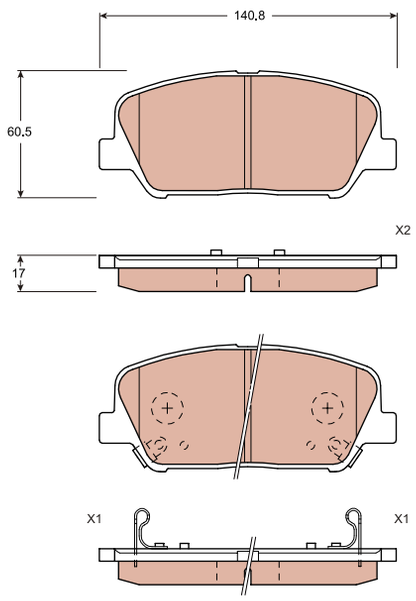

GDB7845

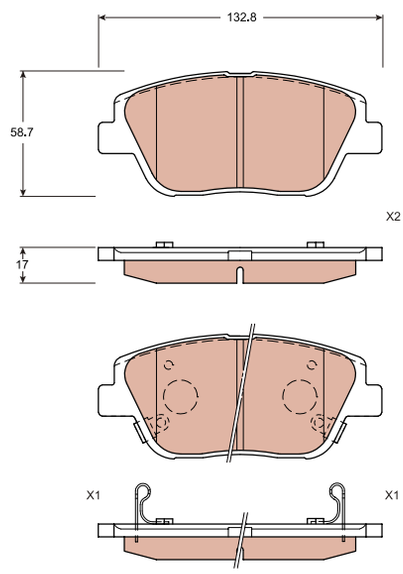

GDB7846

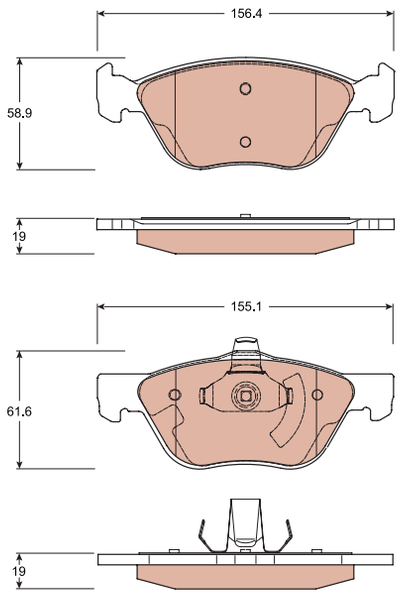

GDB7847

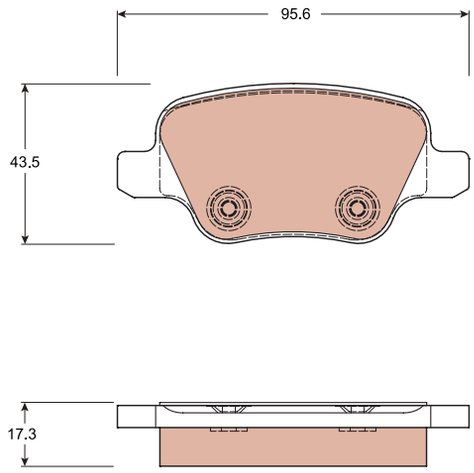

GDB7849

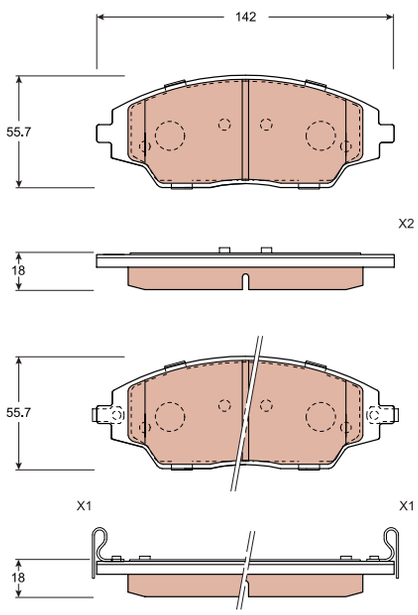

GDB7850

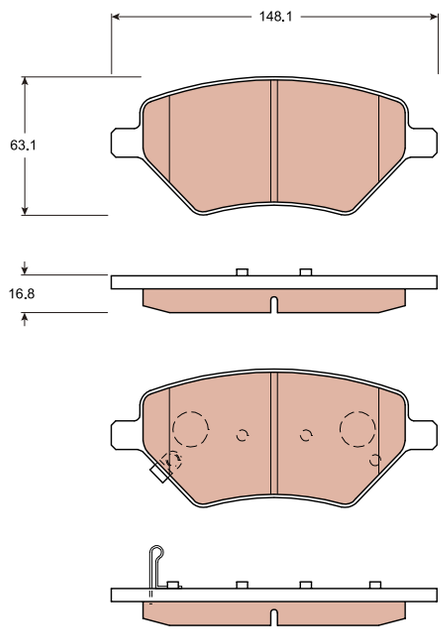

GDB7851

GDB7851

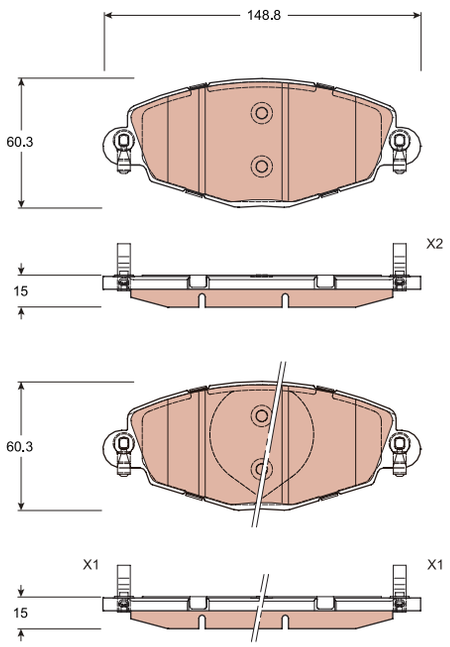

GDB7852

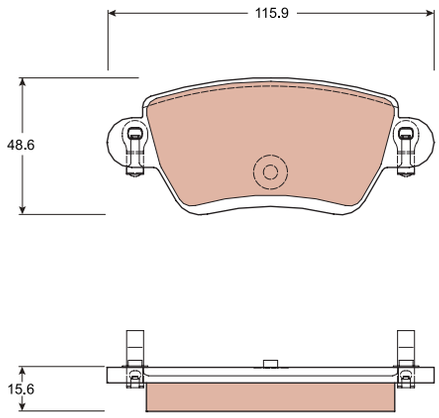

GDB7854

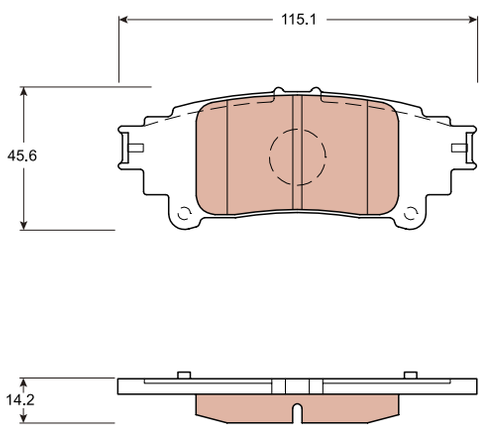

GDB7857

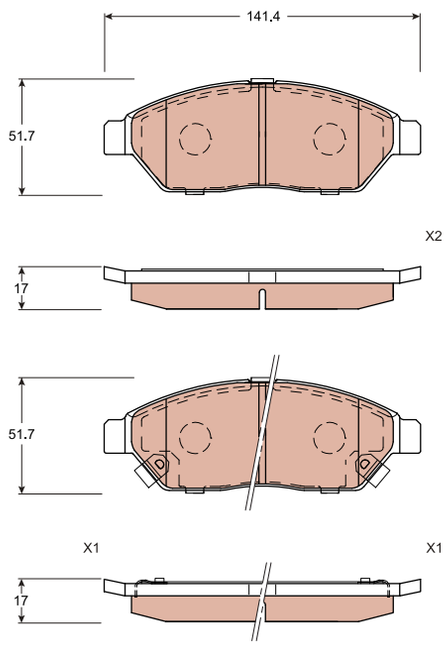

GDB7864

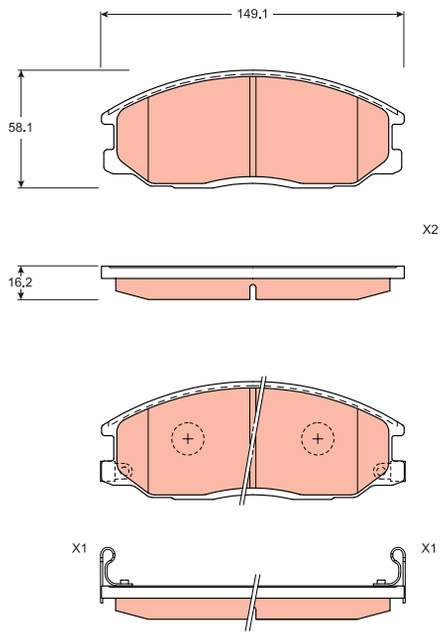

GDB7866

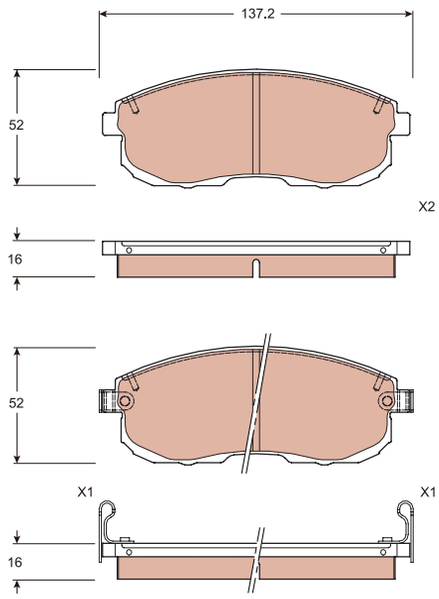

GDB7868

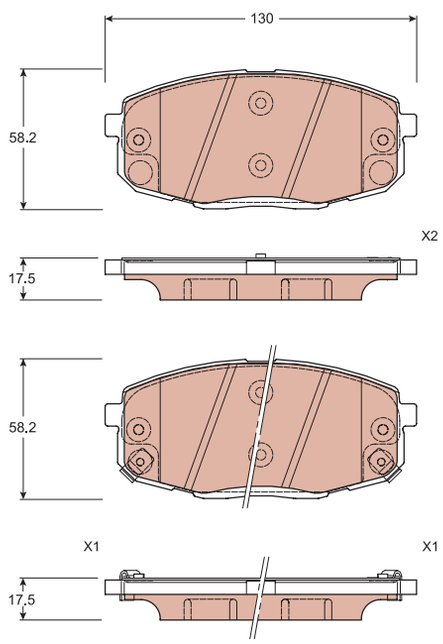

GDB7872

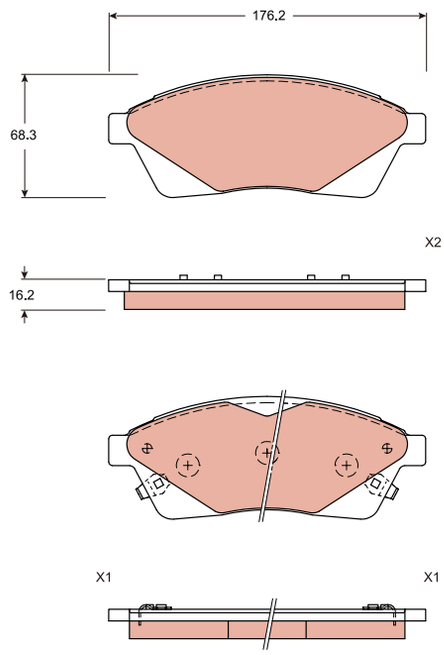

GDB7873

GDB7873

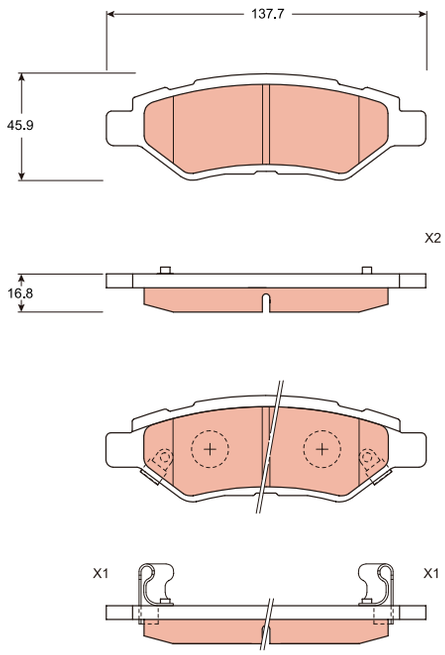

GDB7874

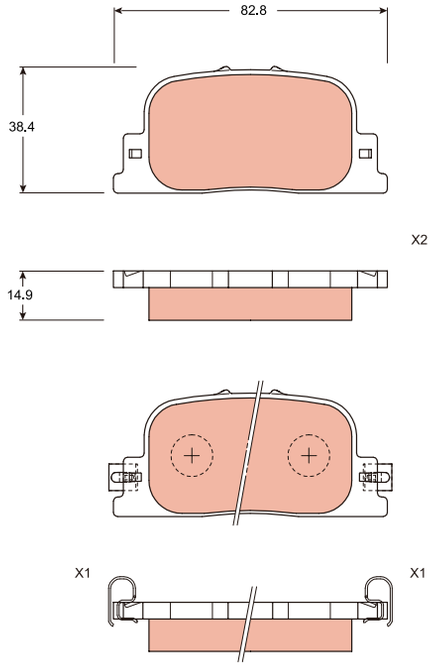

GDB7876

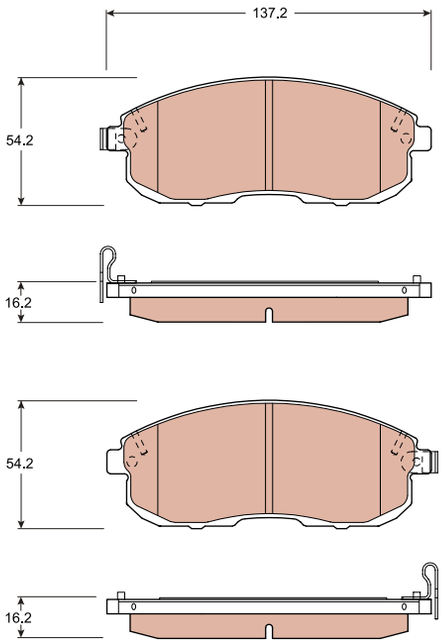

GDB7878

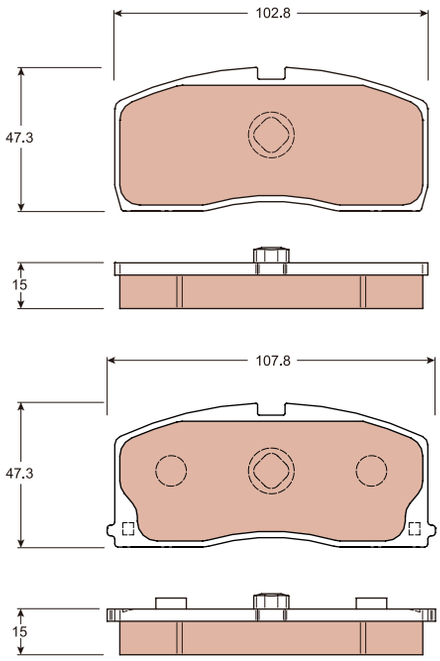

GDB7883

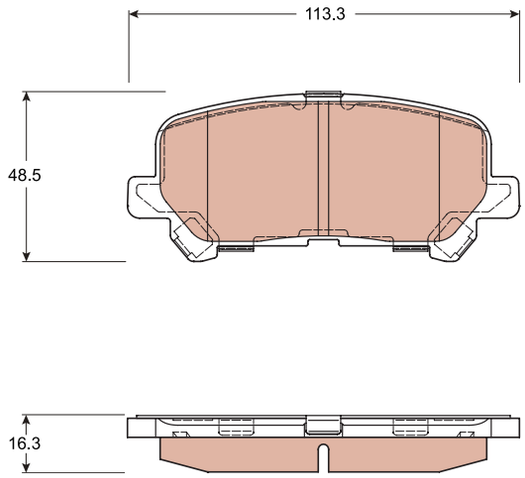

GDB7886

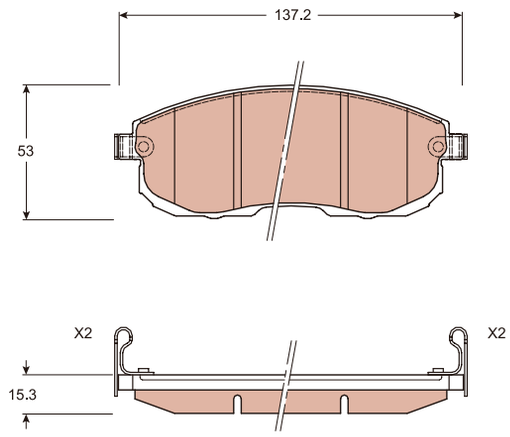

GDB7889

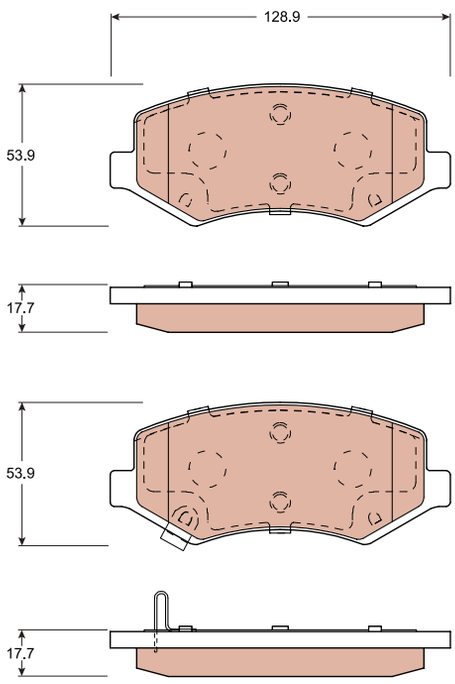

GDB7890

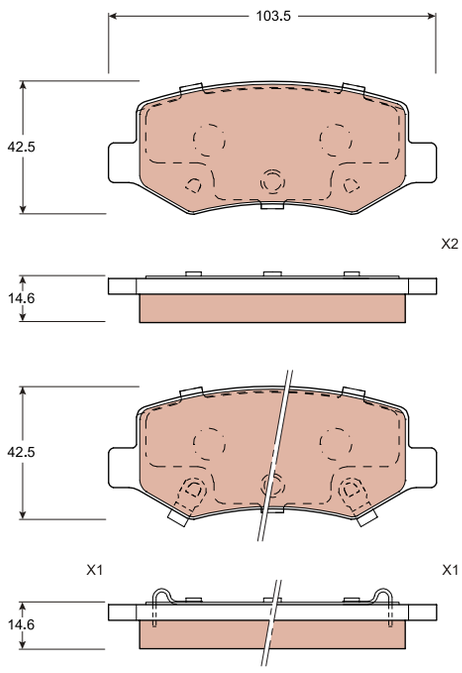

GDB7891

GDB7891

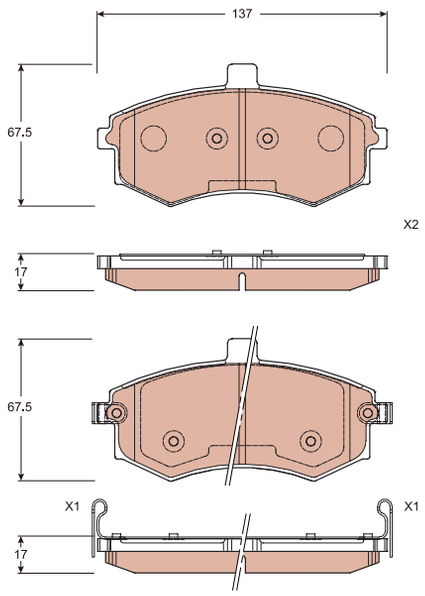

GDB7892

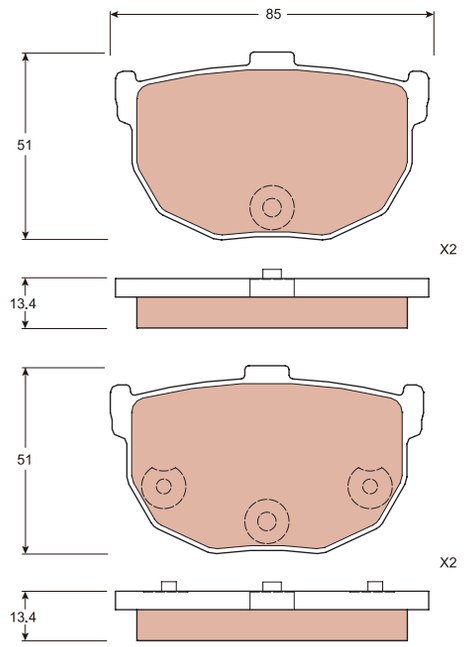

GDB7893

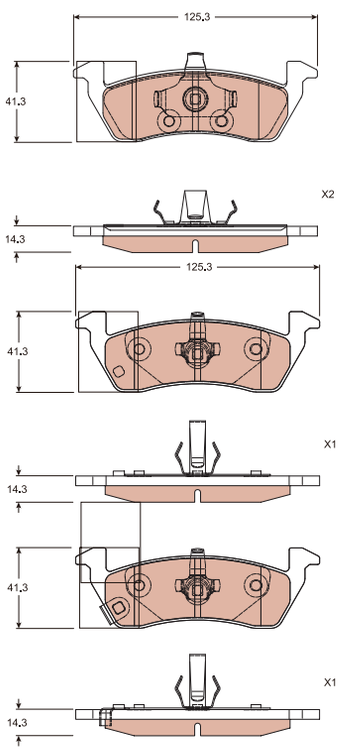

GDB7894

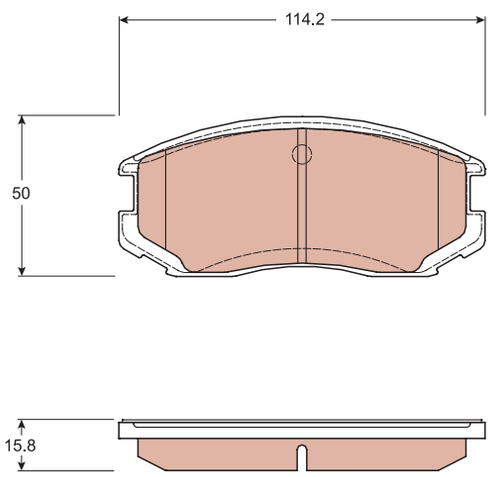

GDB7896

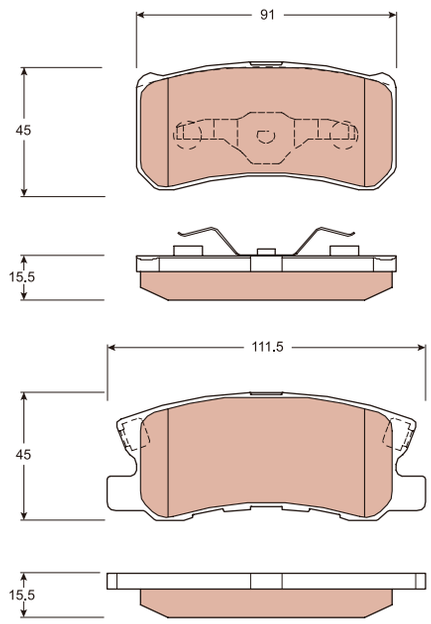

GDB7897

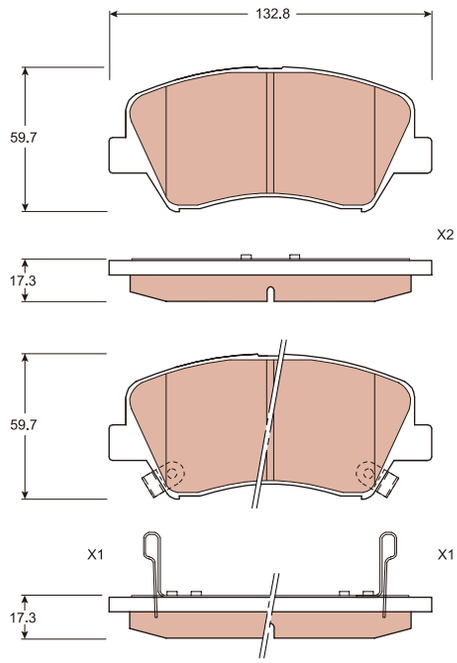

GDB7898

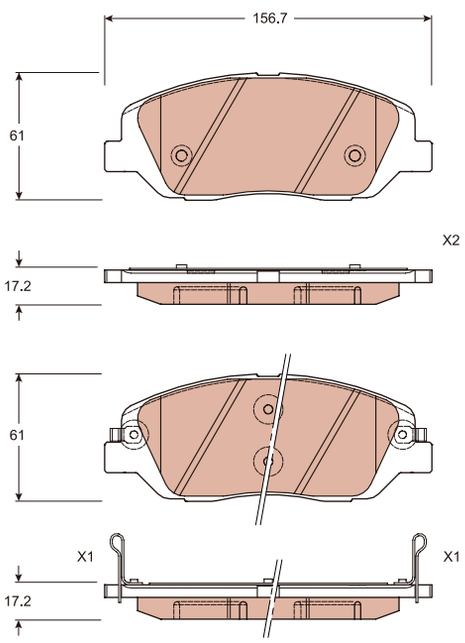

GDB7899

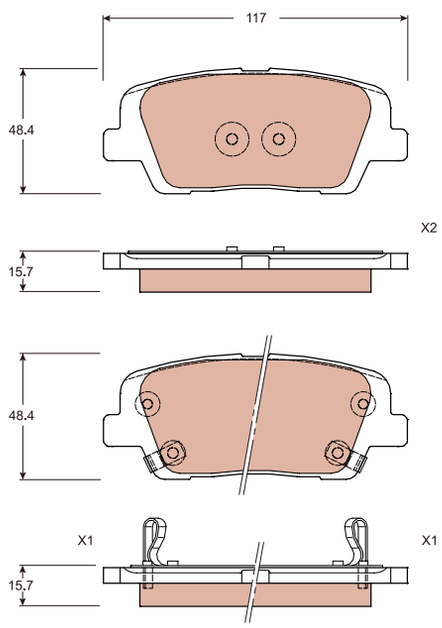

GDB7901

GDB7901

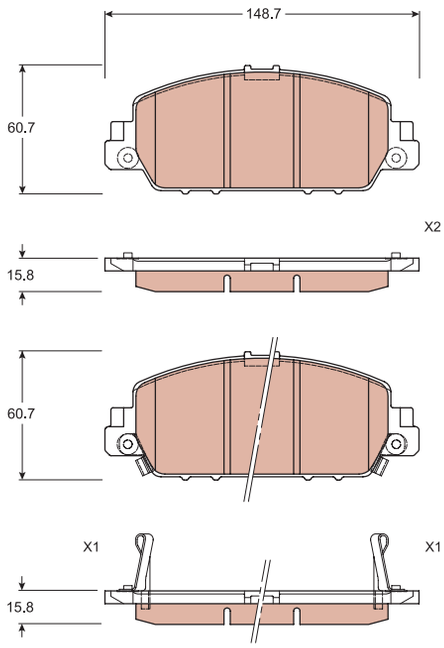

GDB7902

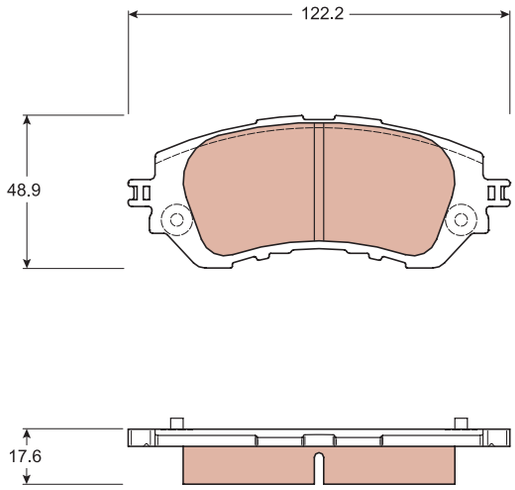

GDB7903

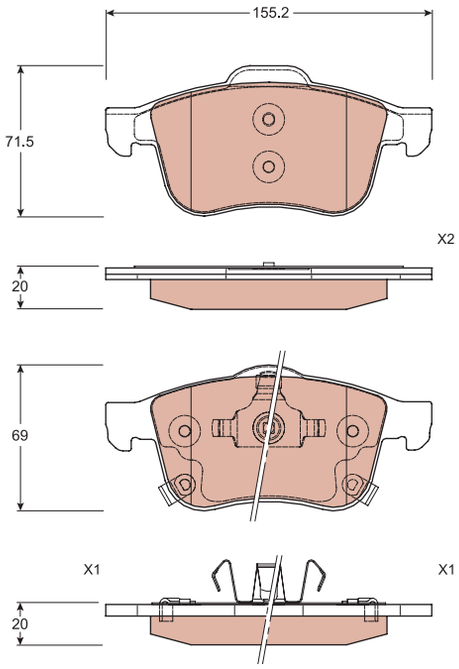

GDB7904

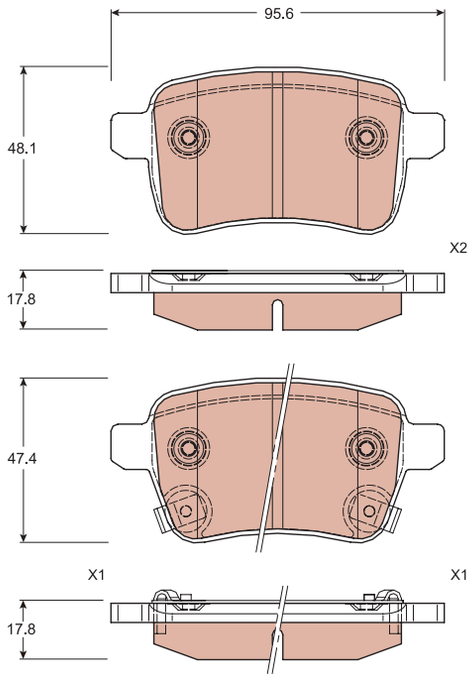

GDB7906

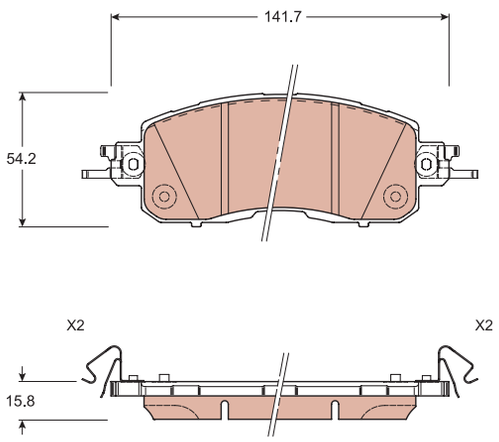

GDB7908

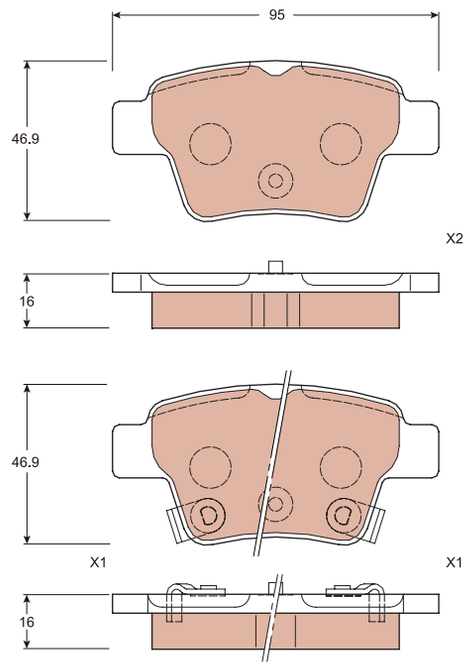

GDB7909

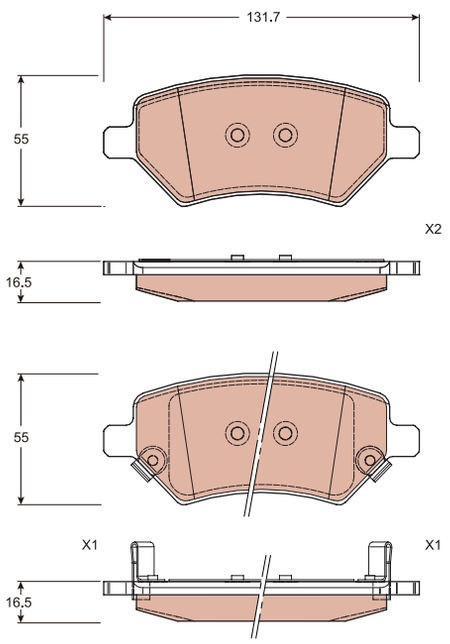

GDB7910

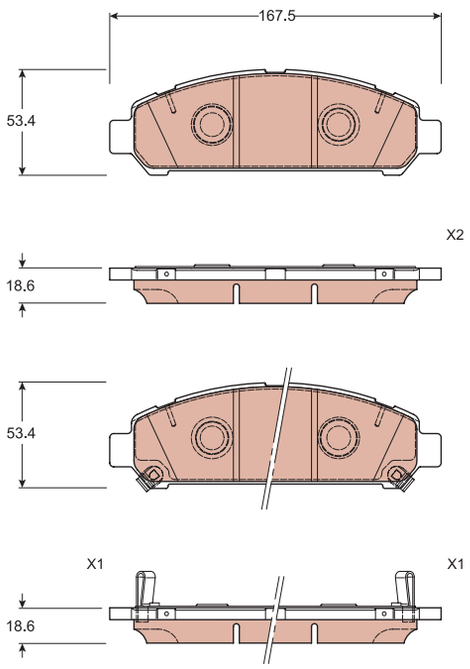

GDB7911

GDB7911

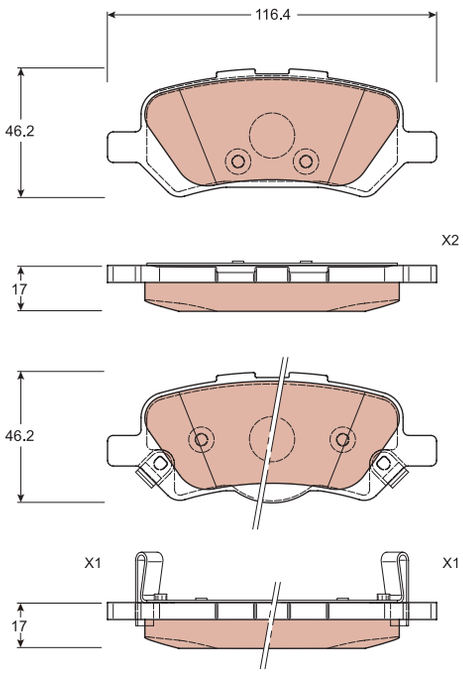

GDB7912

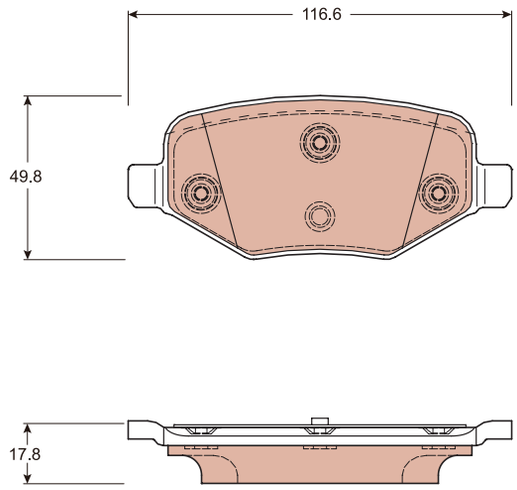

GDB7913

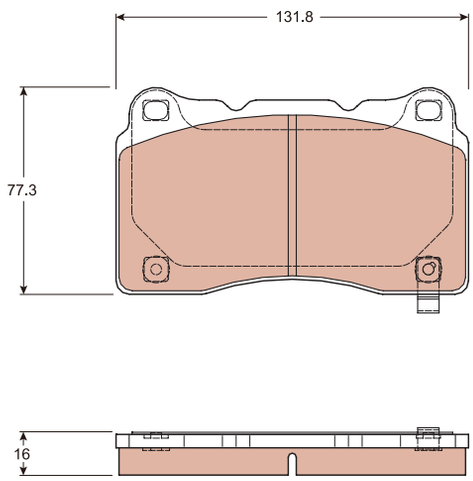

GDB7914

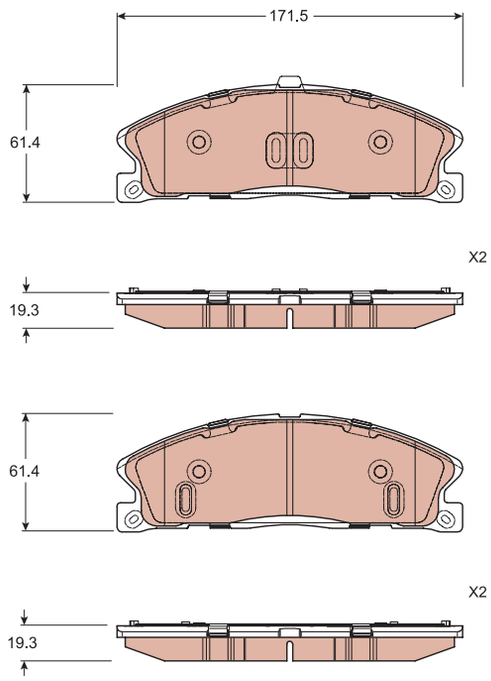

GDB7915

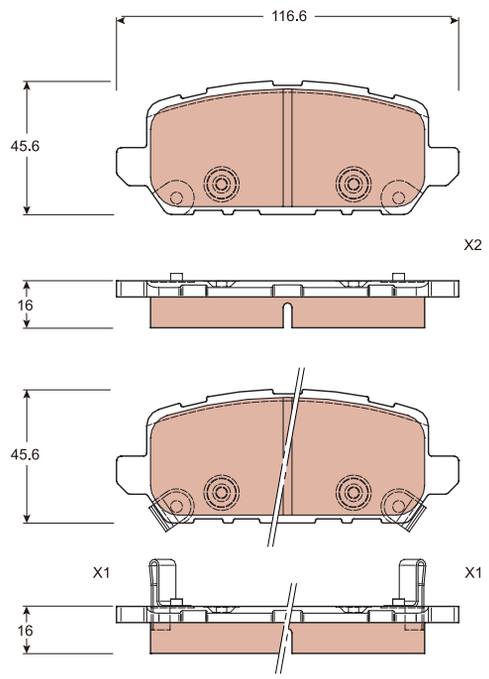

GDB7916

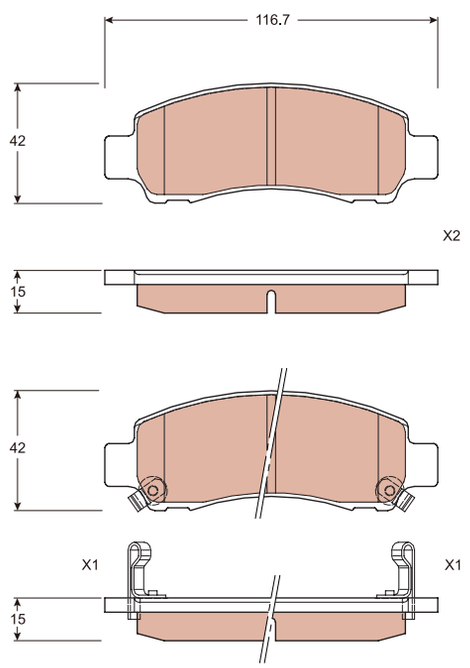

GDB7917

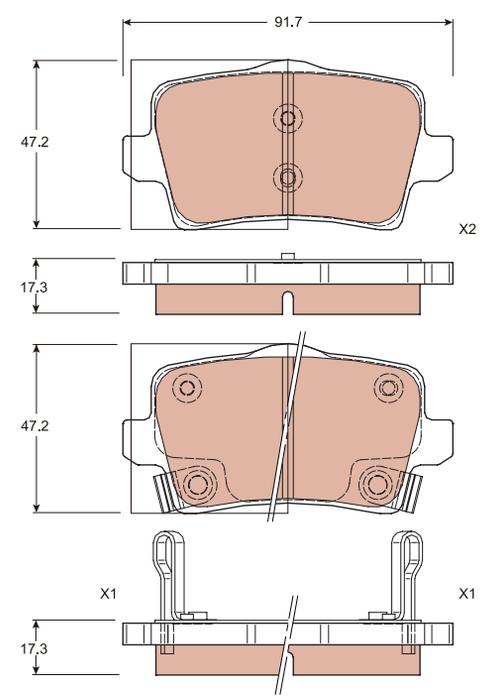

GDB7920

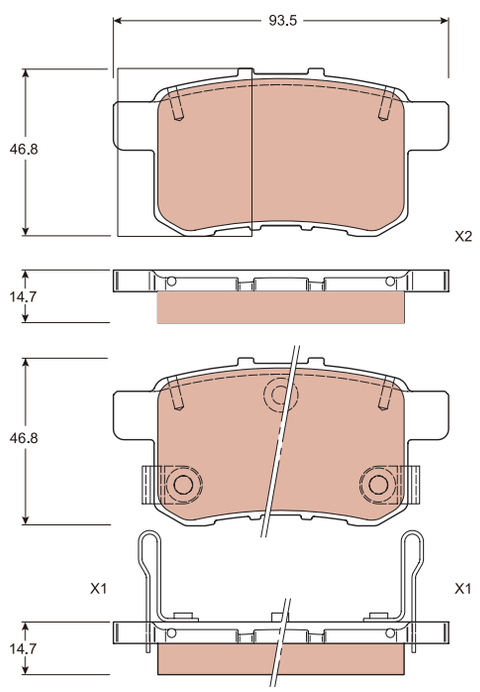

GDB7922

GDB7922

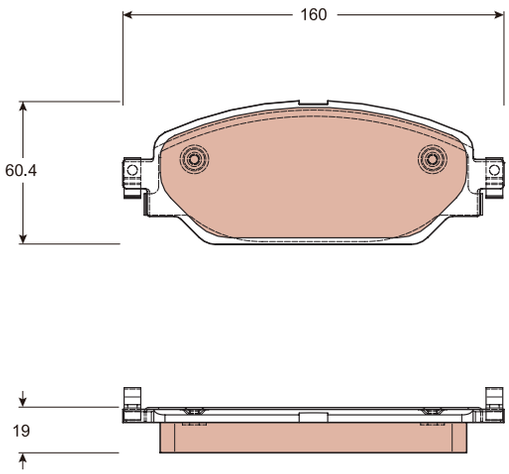

GDB7923

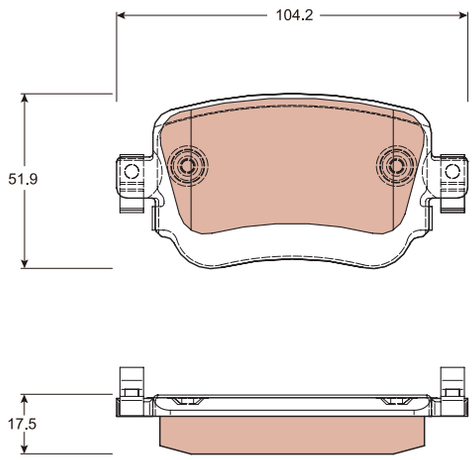

GDB7925

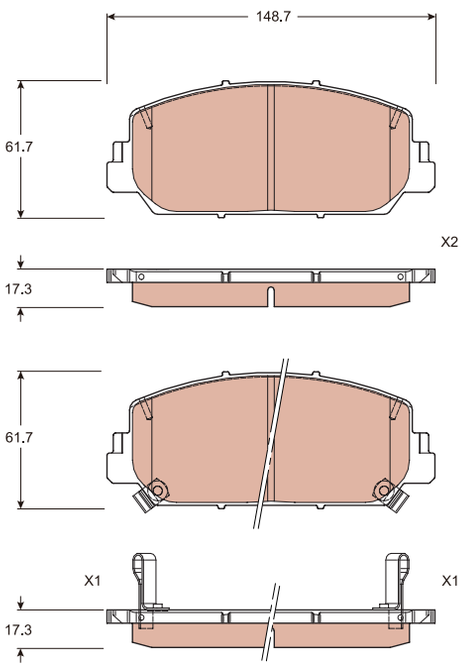

GDB7927

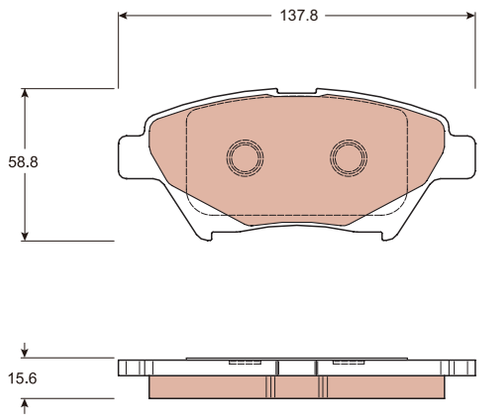

GDB7928

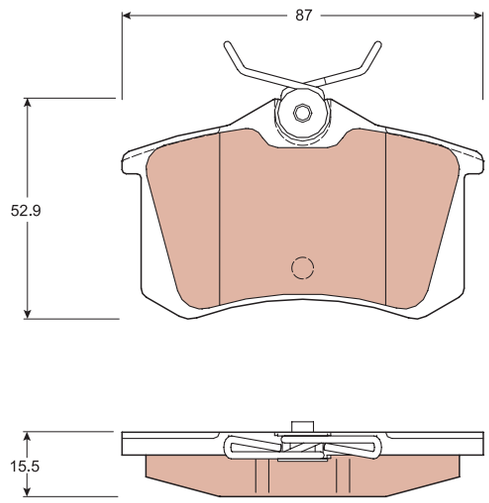

GDB7929

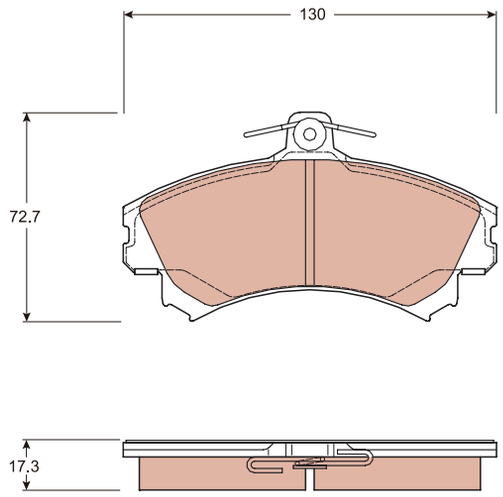

GDB7931

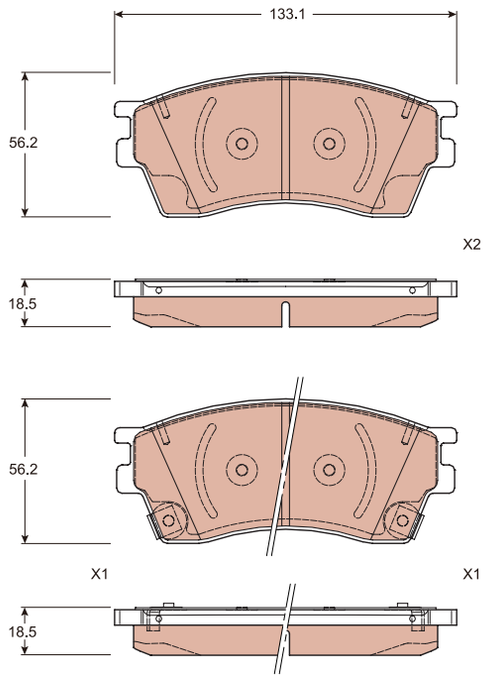

GDB7932

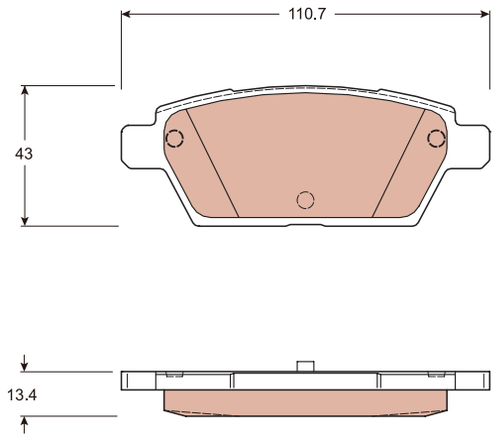

GDB7933

GDB7933

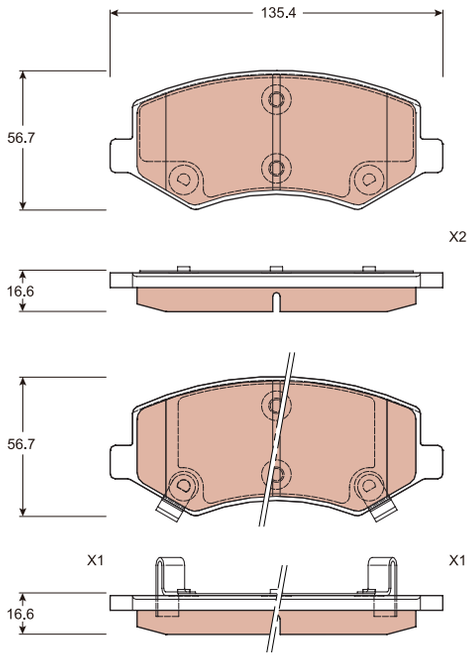

GDB7934

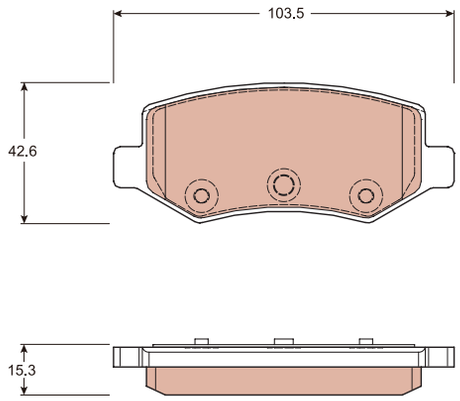

GDB7936

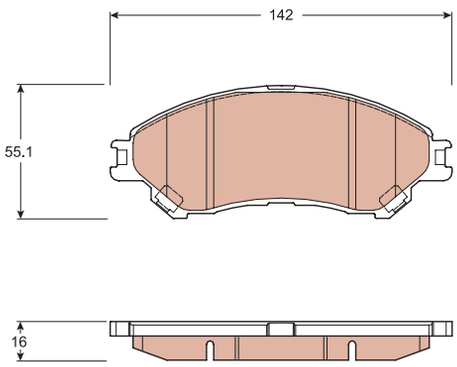

GDB7938

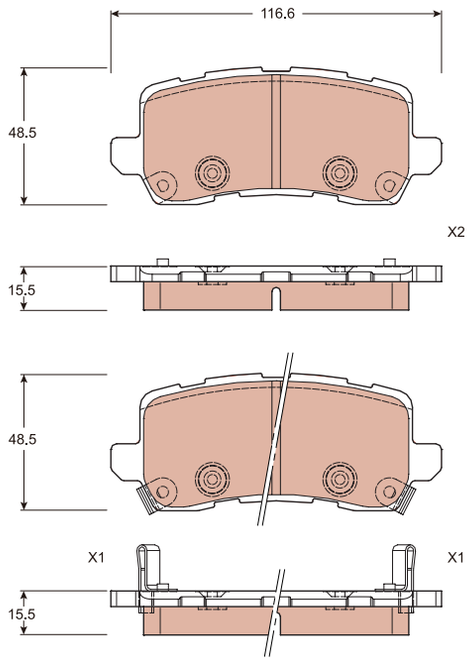

GDB7939

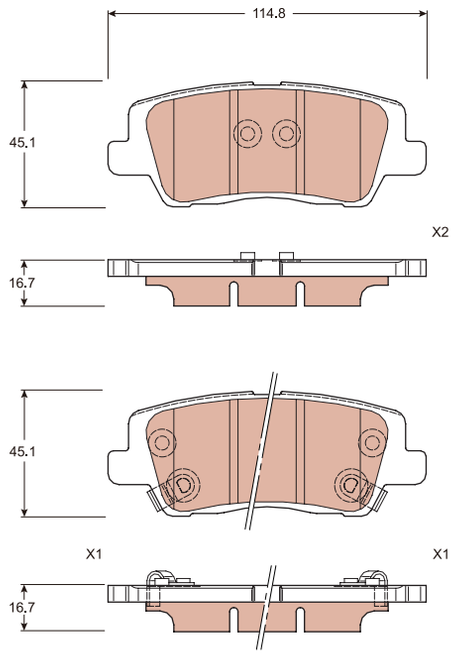

GDB7941

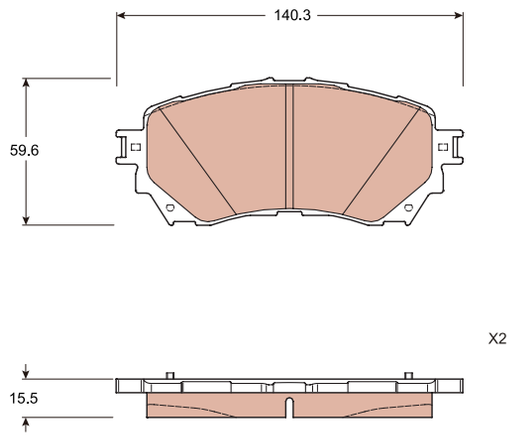

GDB7943

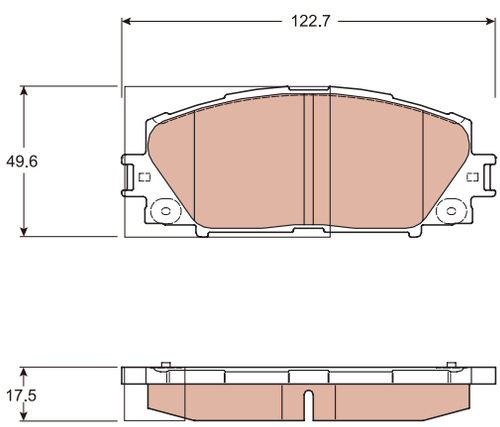

GDB7944

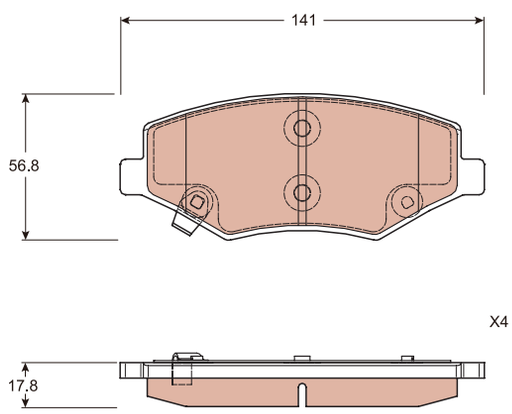

GDB7945

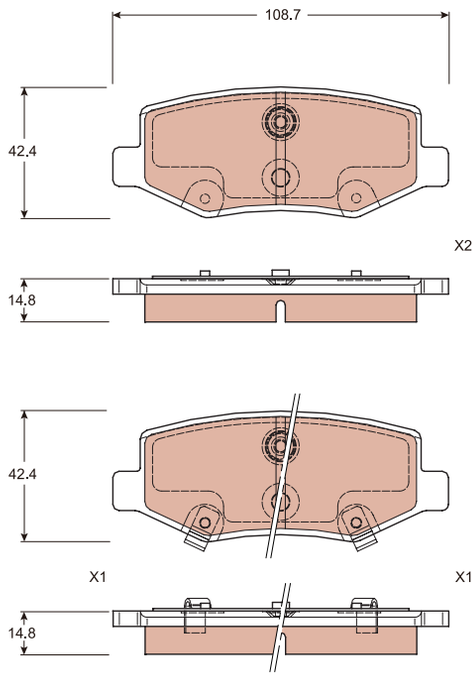

GDB7946

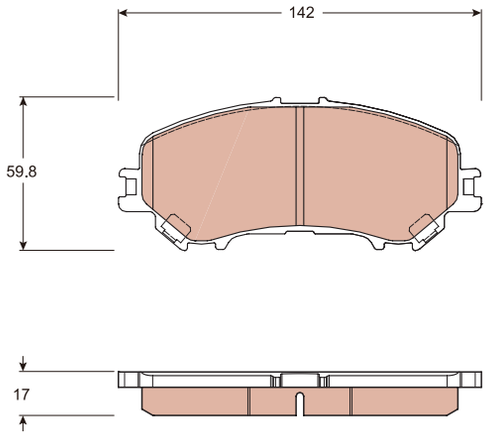

GDB7949

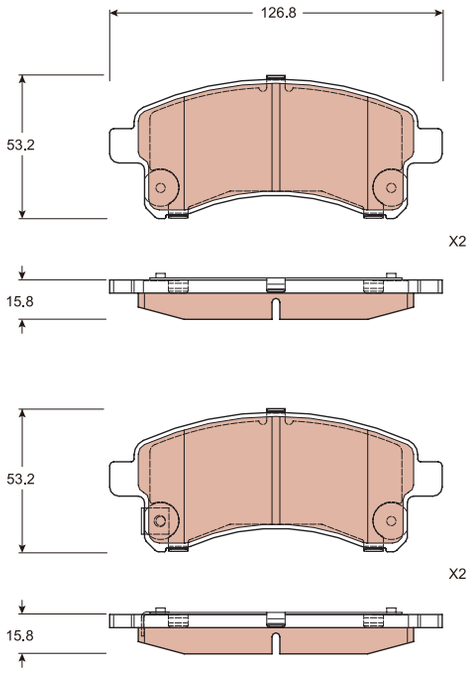

GDB7950

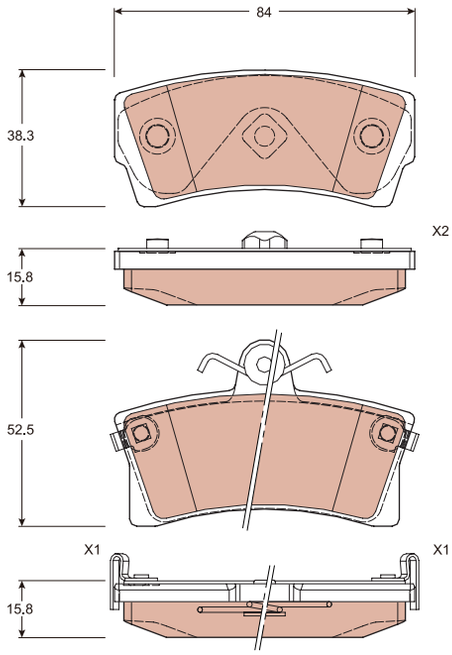

GDB7951

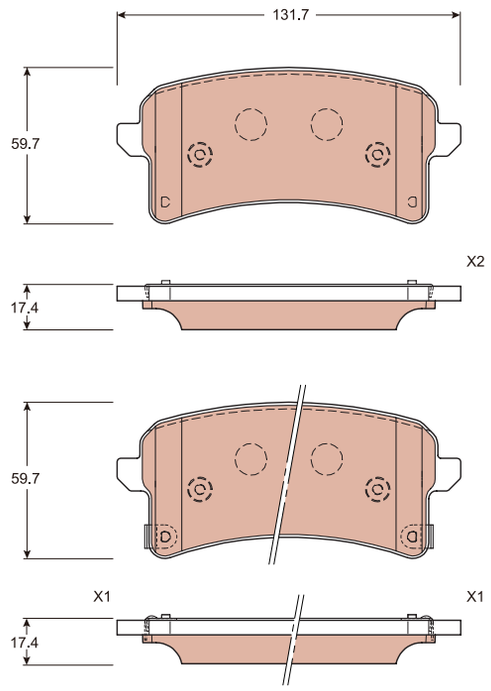

GDB7954

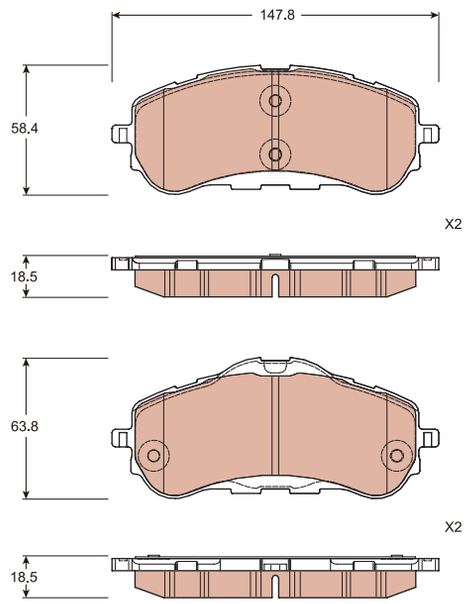

GDB7955

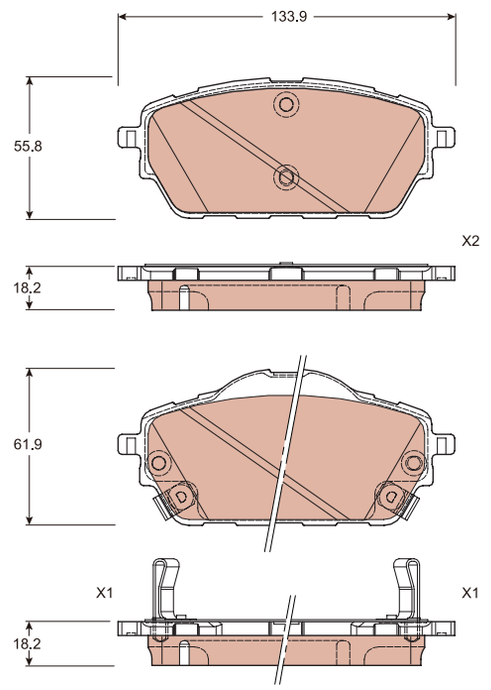

GDB7956

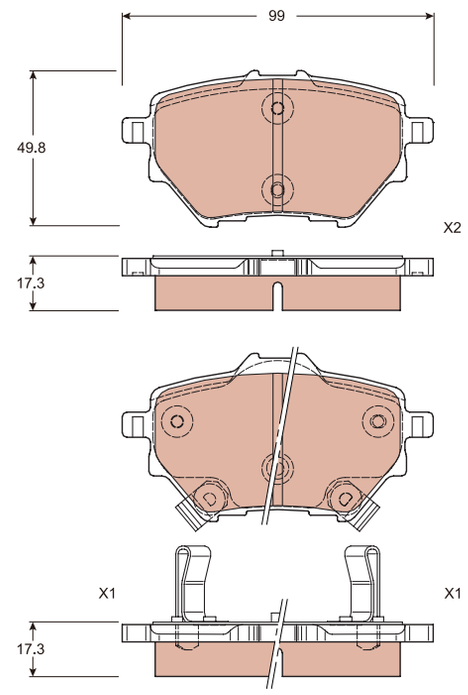

GDB7958

GDB7958

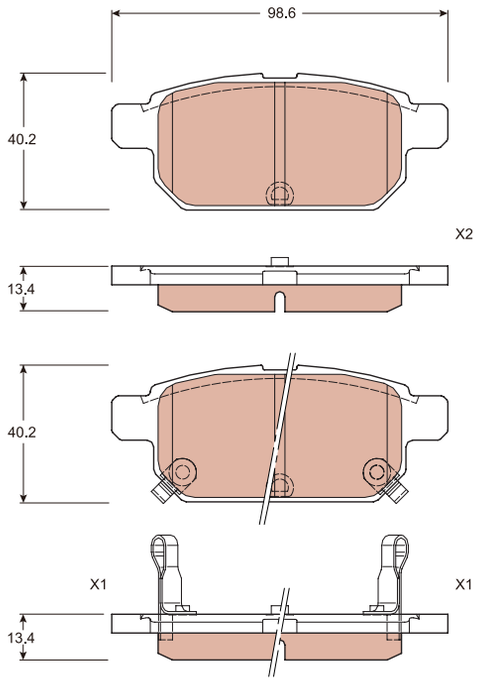

GDB7960

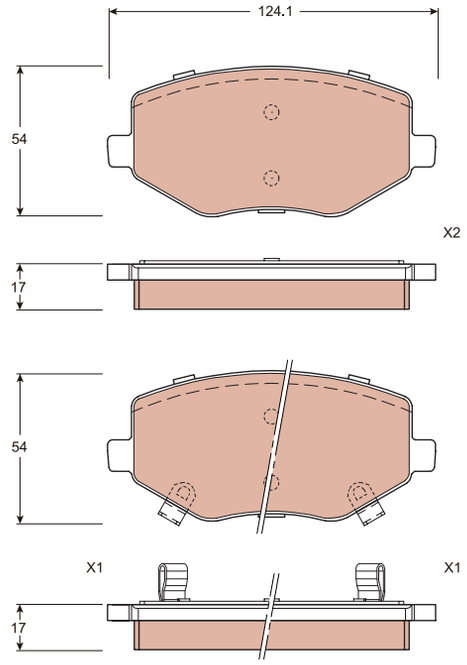

GDB7961

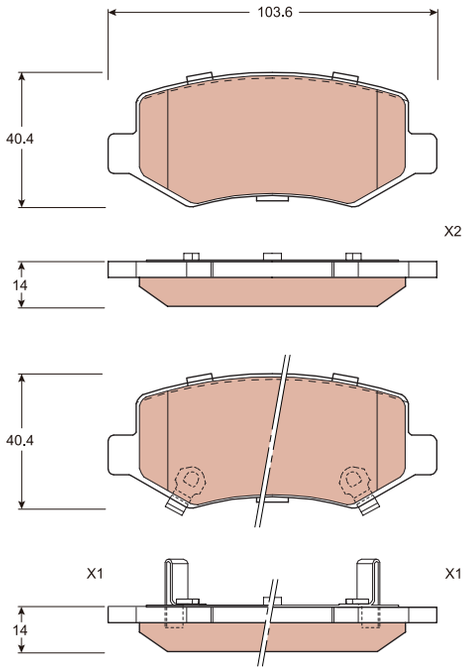

GDB7962

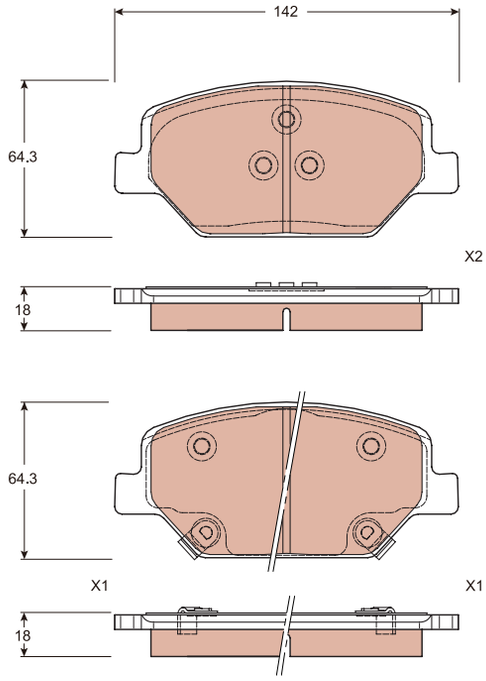

GDB7963

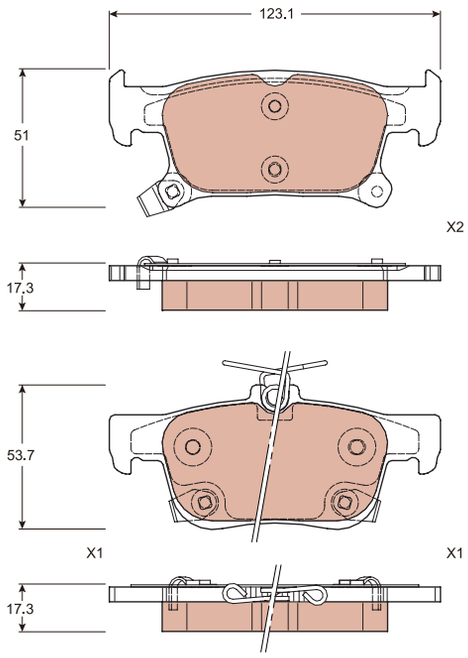

GDB7964

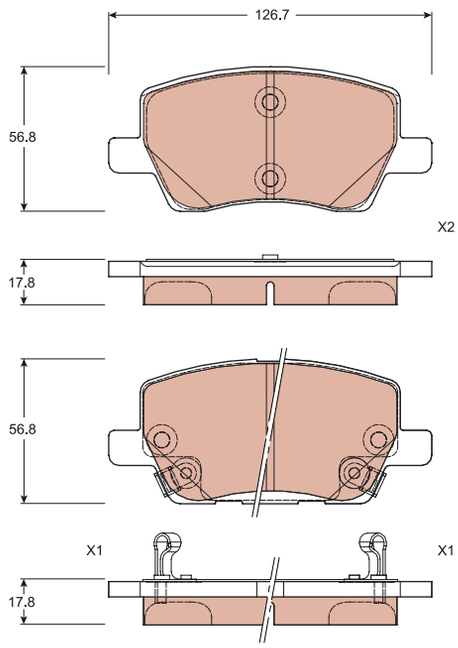

GDB7965

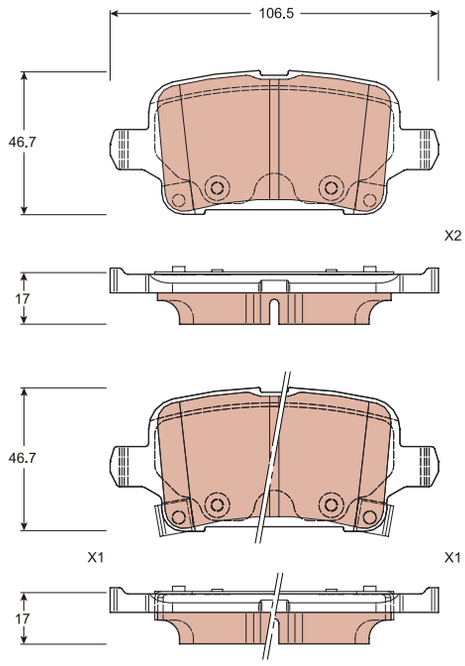

GDB7966

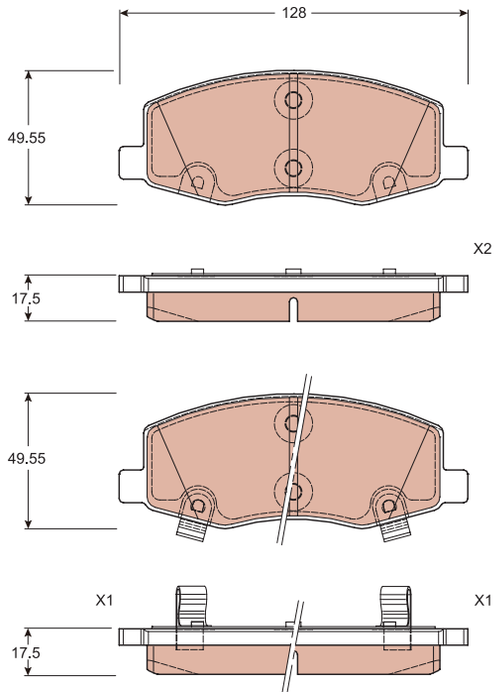

GDB7969

GDB7969

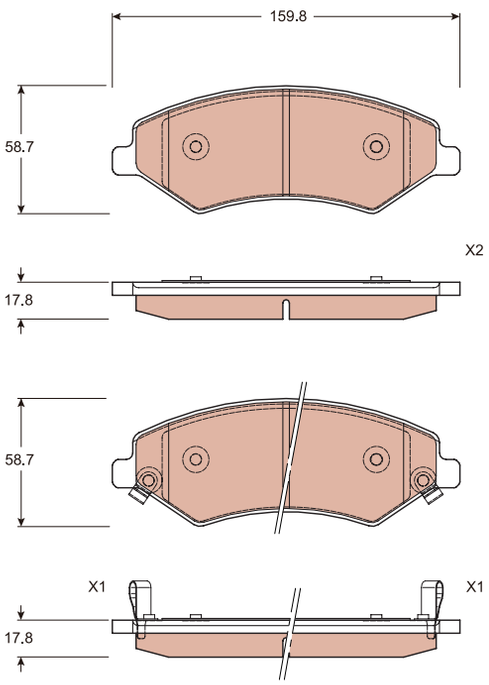

GDB797

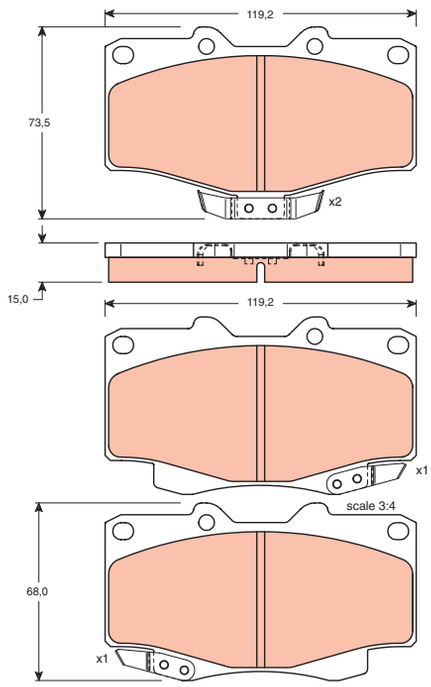

GDB7970

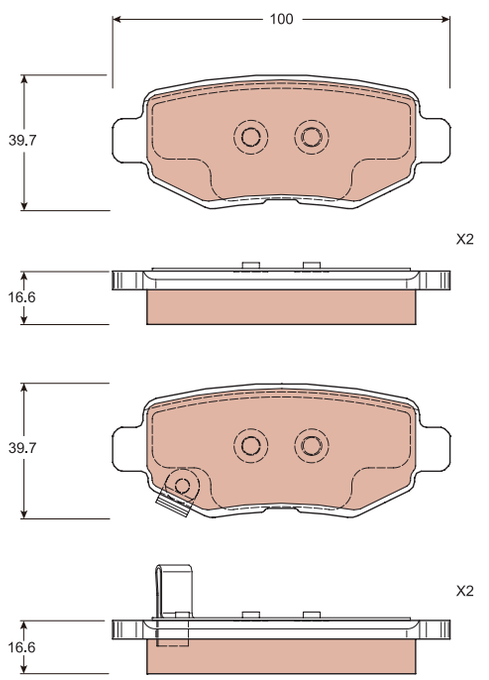

GDB7971

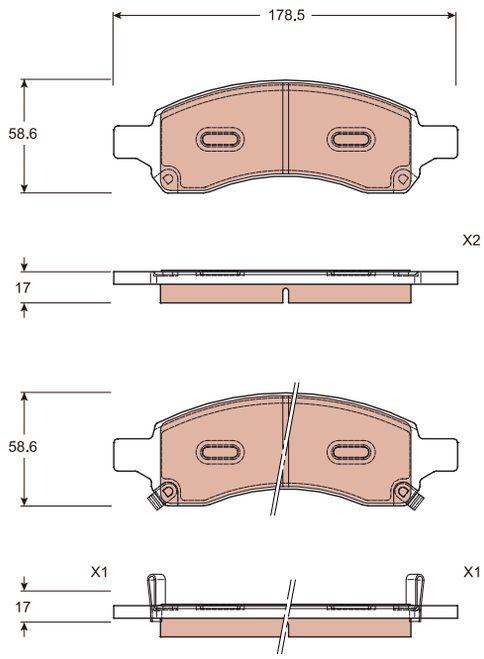

GDB7972

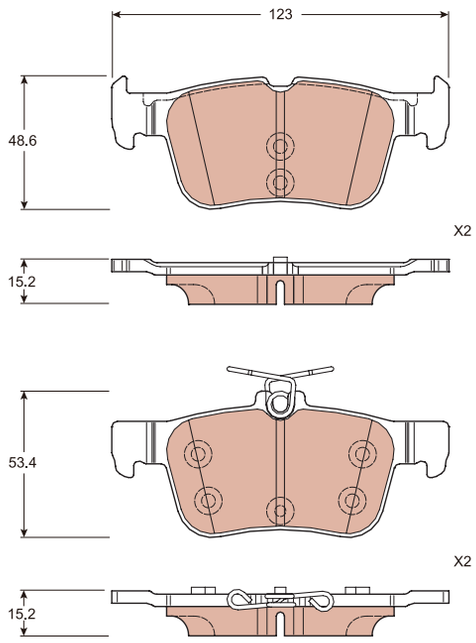

GDB7973

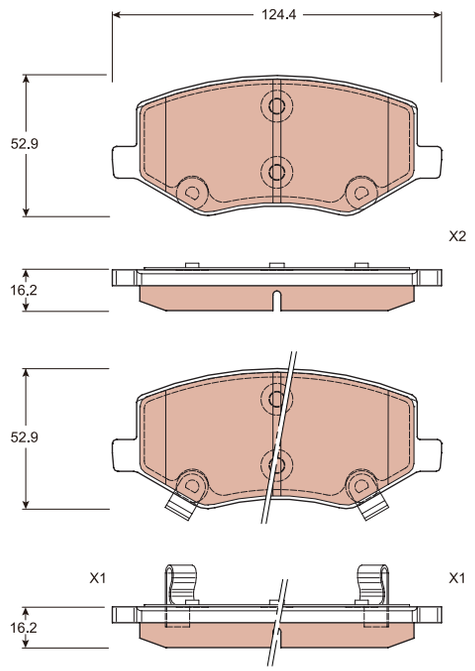

GDB7974

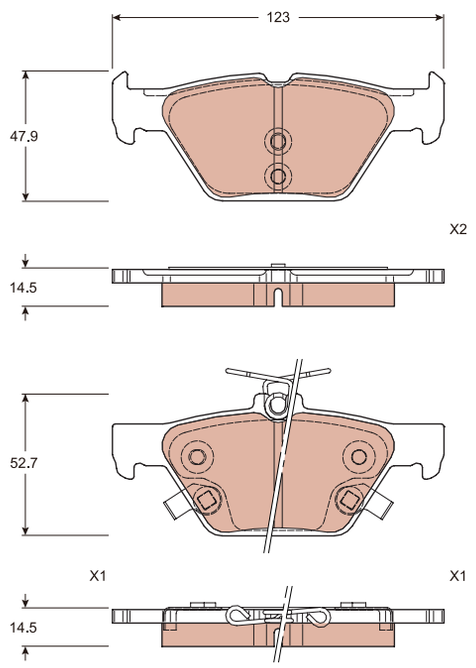

GDB7976

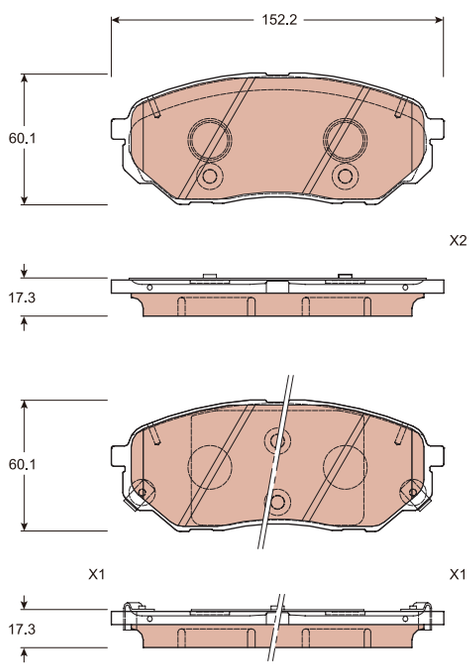

GDB7977

GDB7977

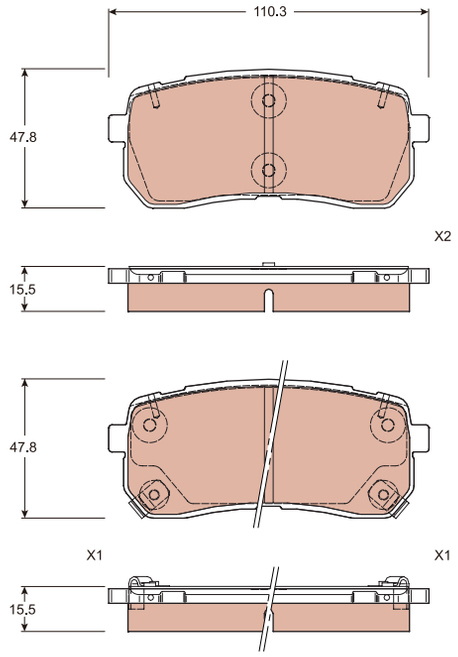

GDB7979

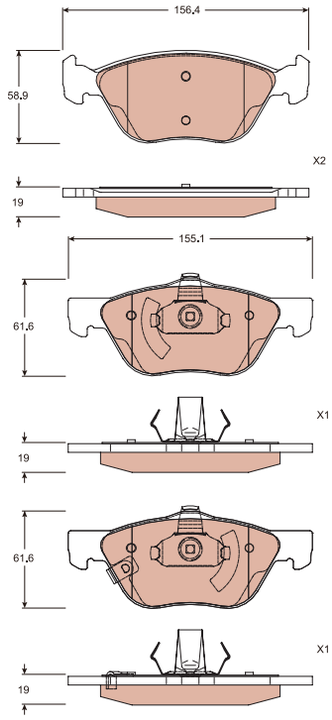

GDB7980

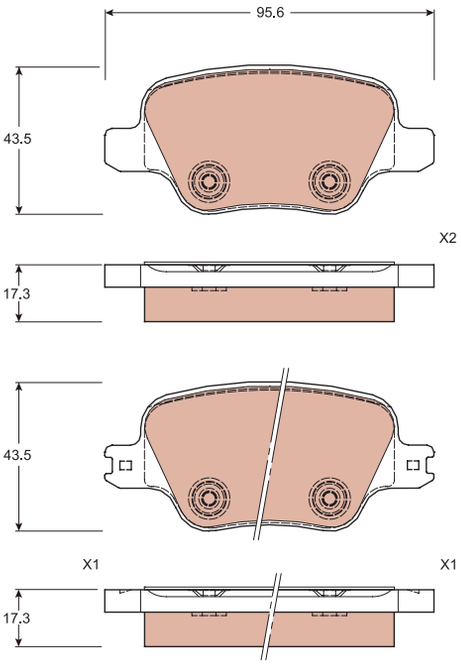

GDB7981

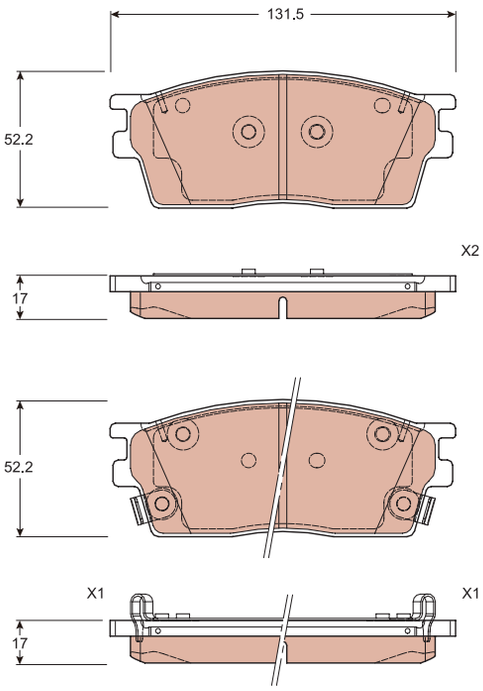

GDB7982

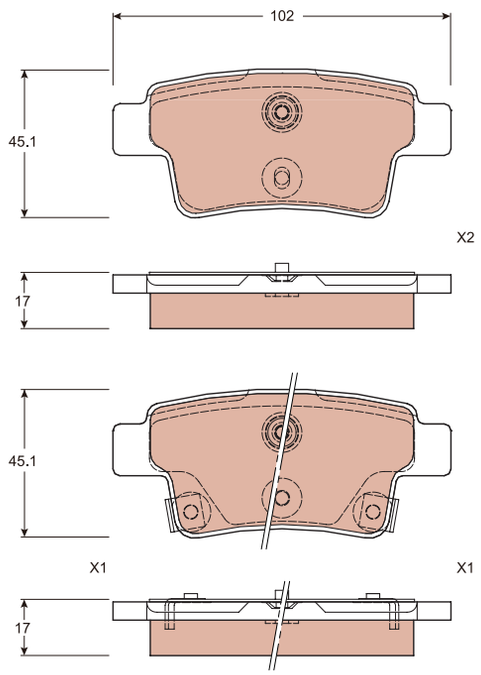

GDB7983

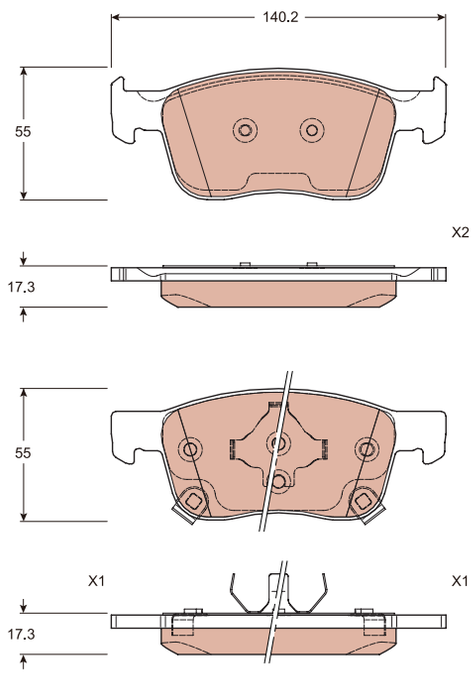

GDB7984

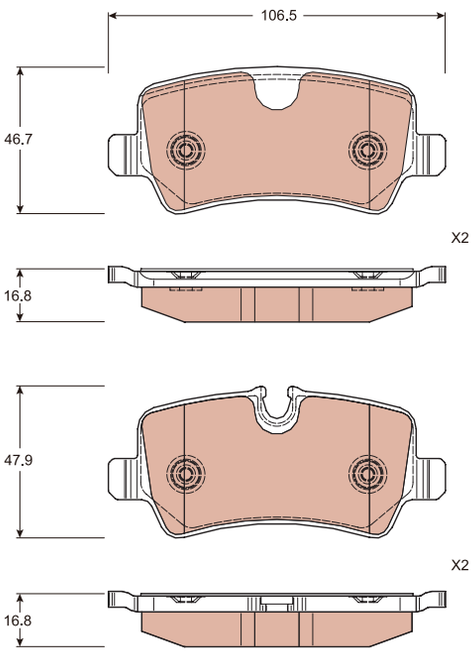

GDB7985

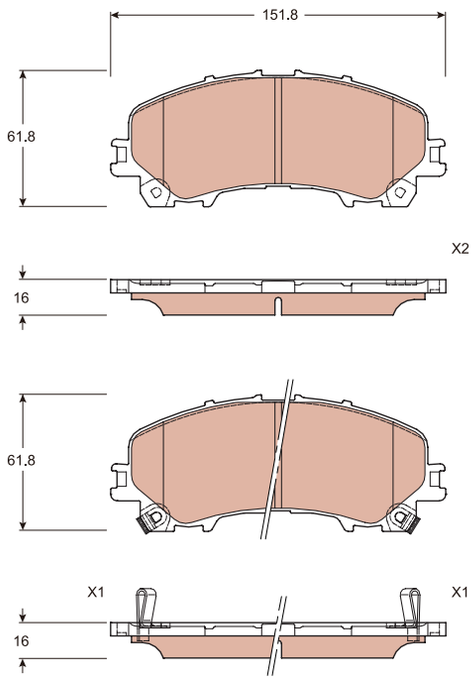

GDB7987

GDB7987

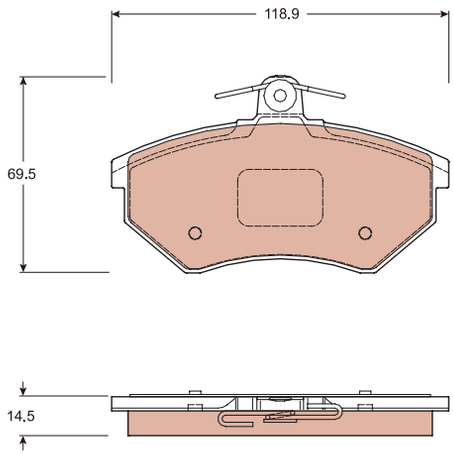

GDB7988

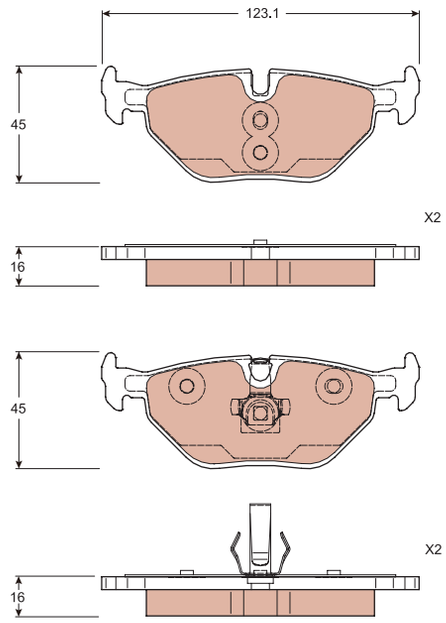

GDB7989

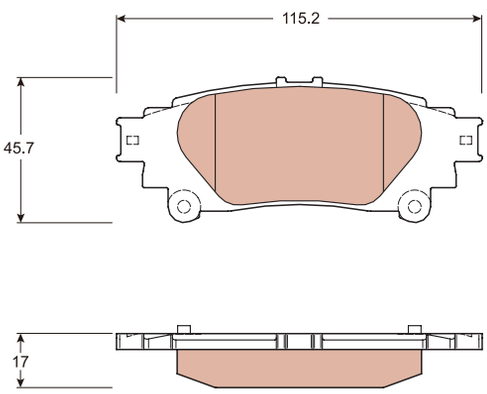

GDB7992

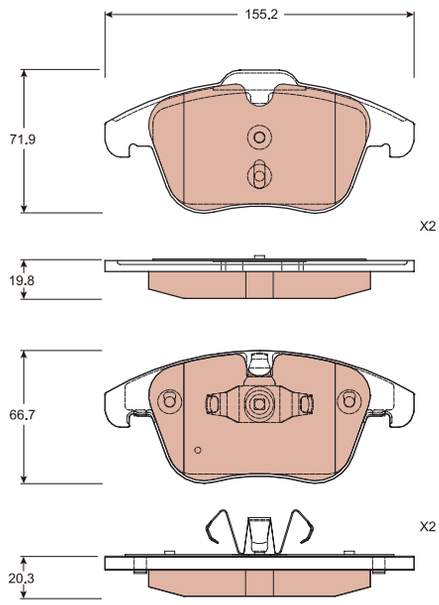

GDB7993

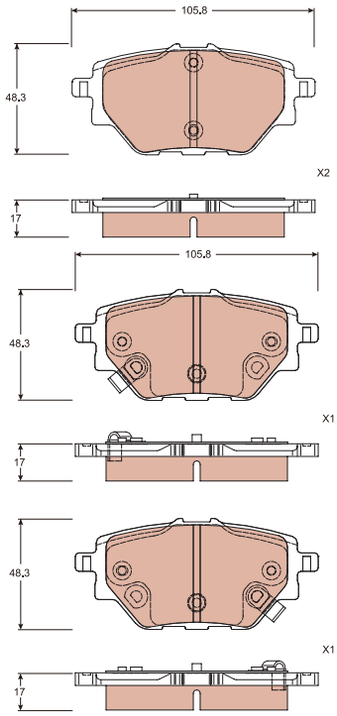

GDB7994

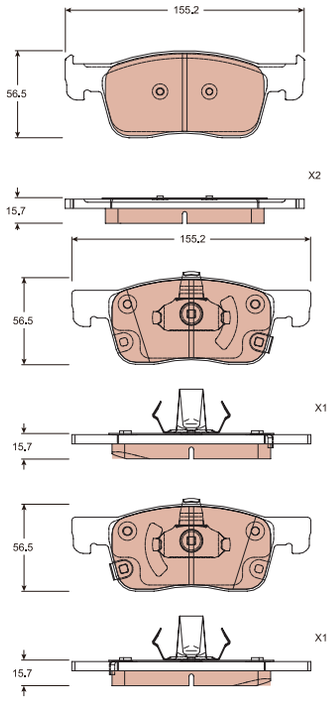

GDB7995

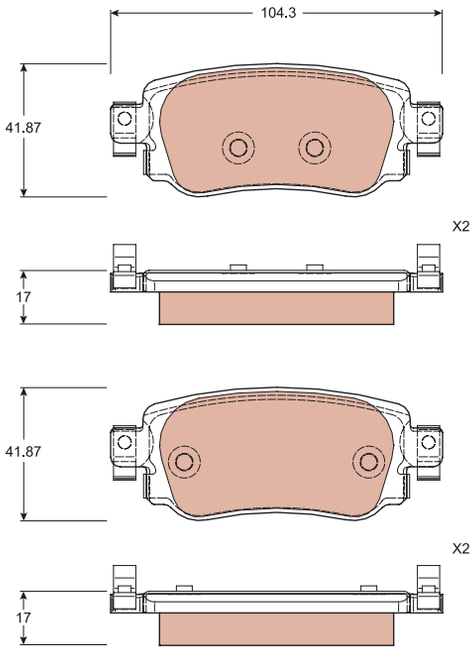

GDB7997

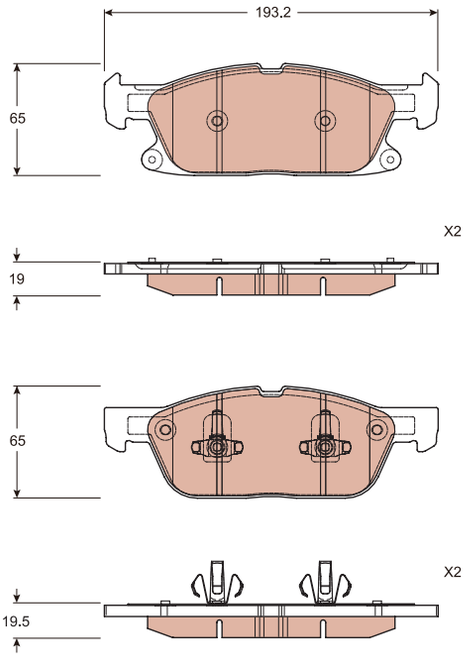

GDB7998

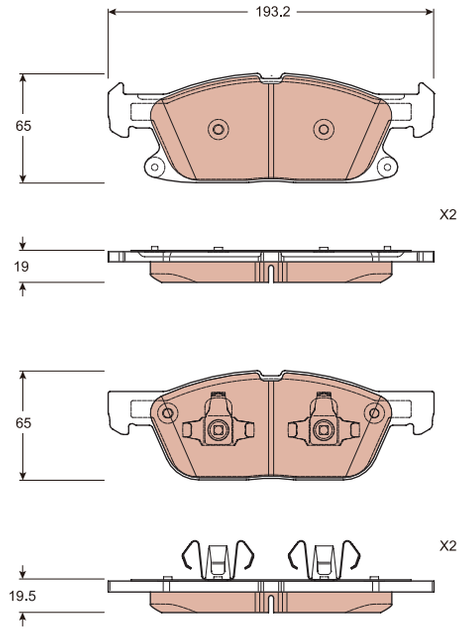

GDB7999

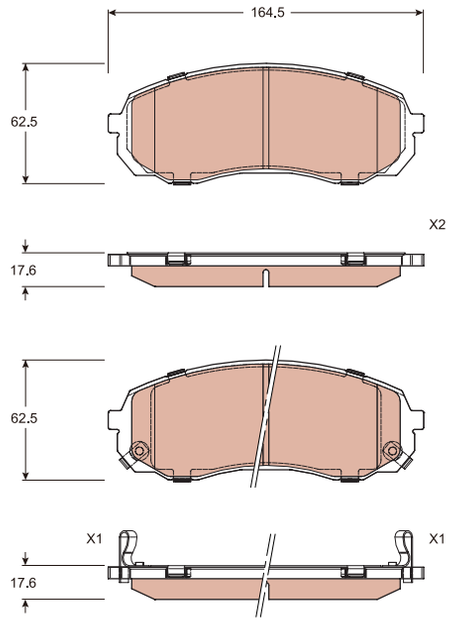

GDB8000

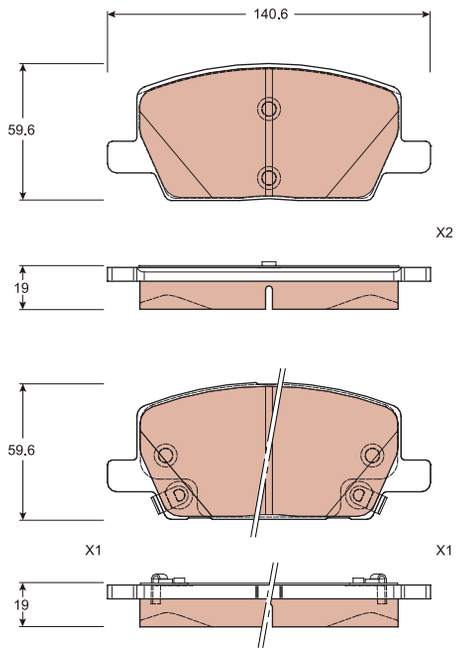

GDB8001

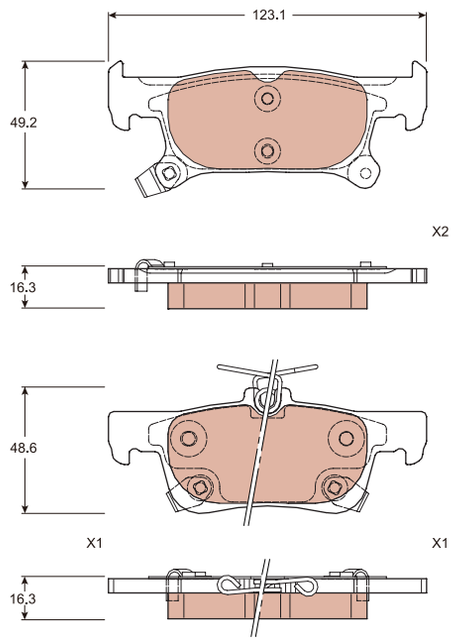

GDB8002

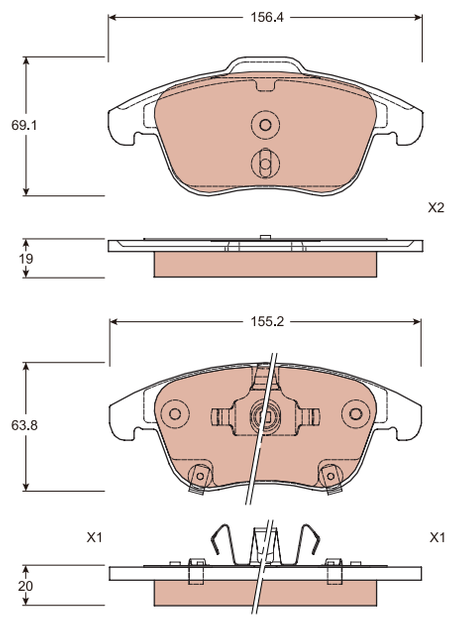

GDB8004

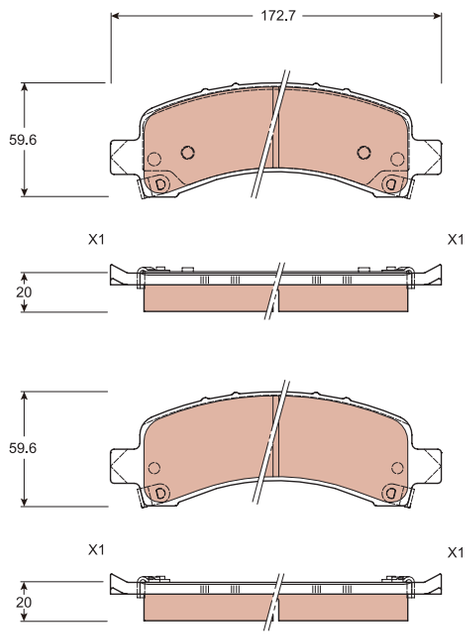

GDB8005

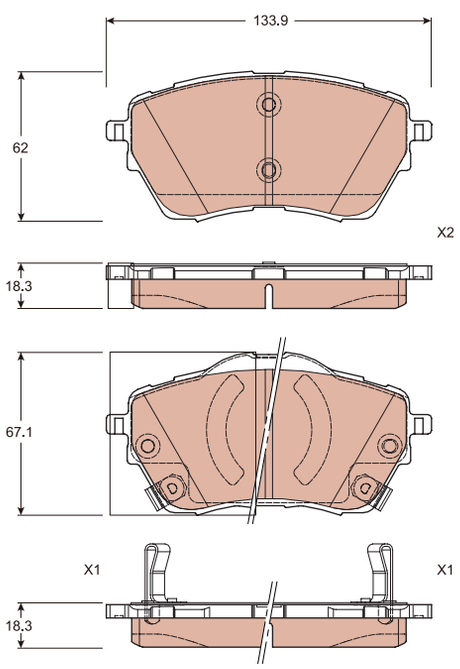

GDB8006

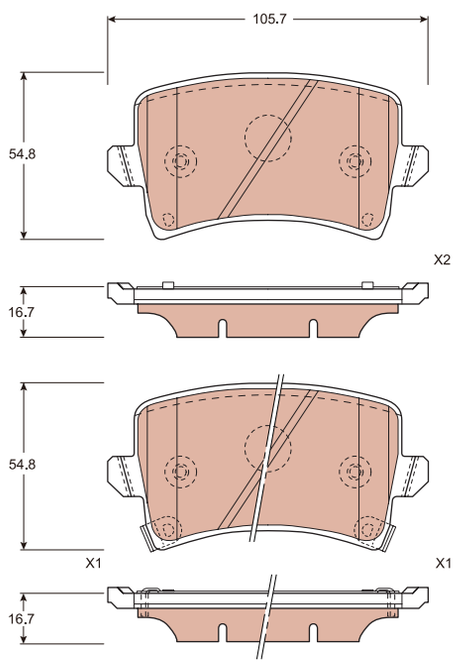

GDB8007

GDB8007

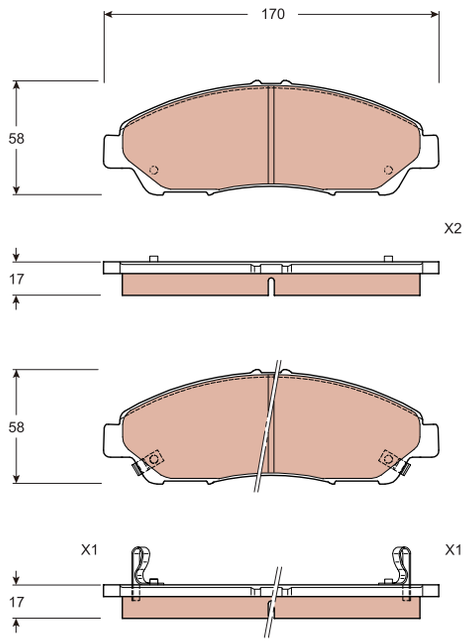

GDB8009

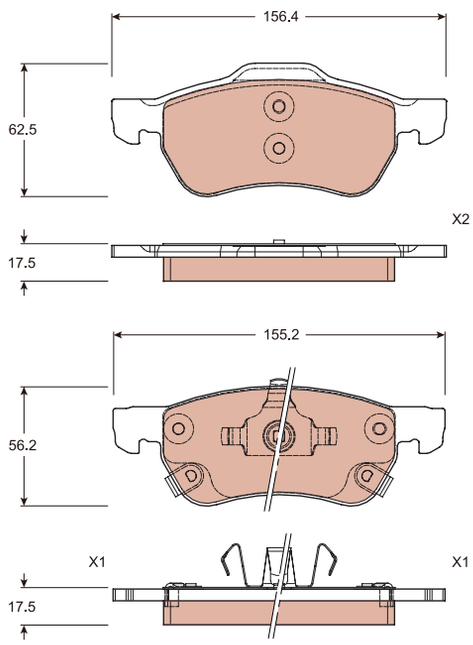

GDB8010

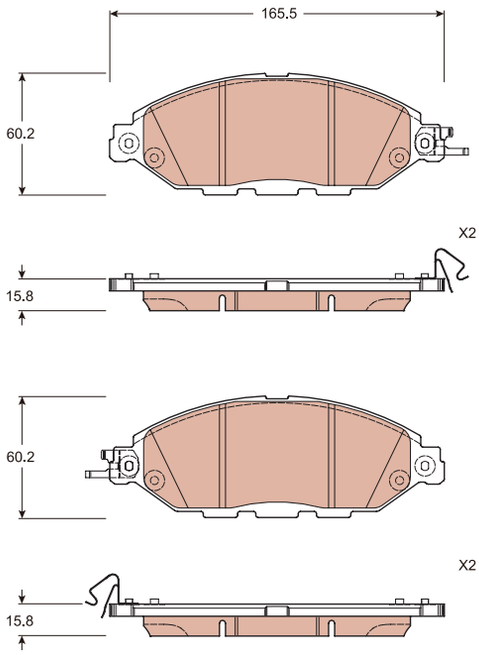

GDB8011

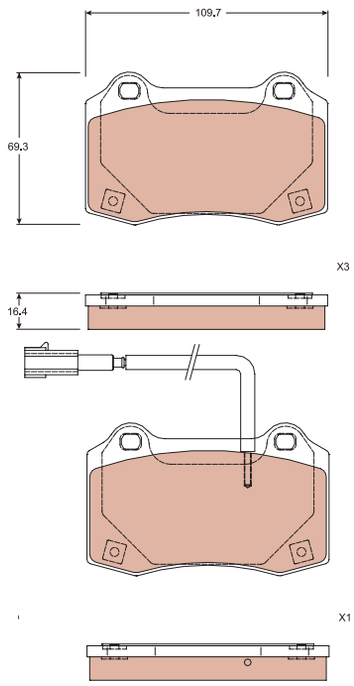

GDB8012

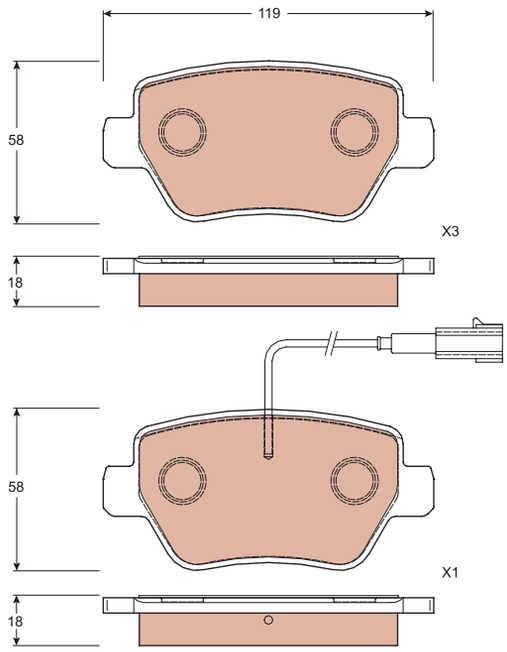

GDB8014

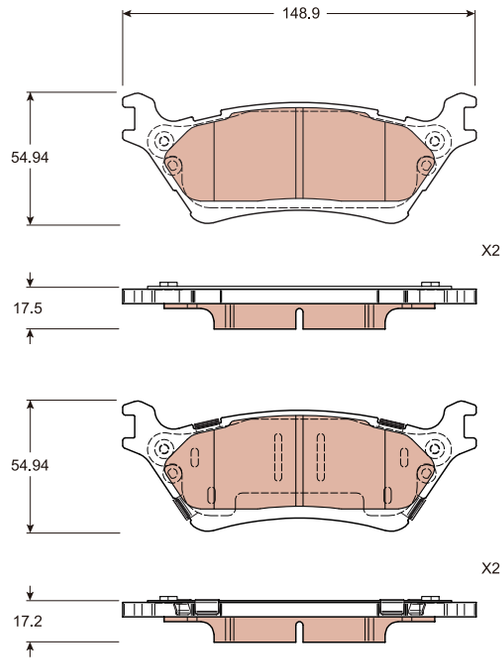

GDB8015

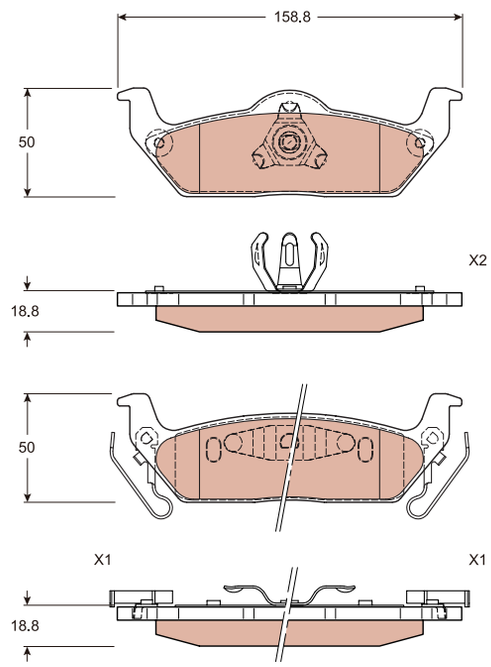

GDB8016

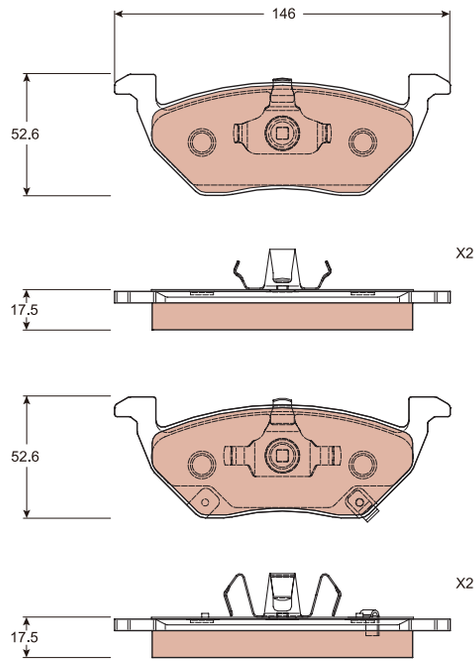

GDB8017

GDB8017

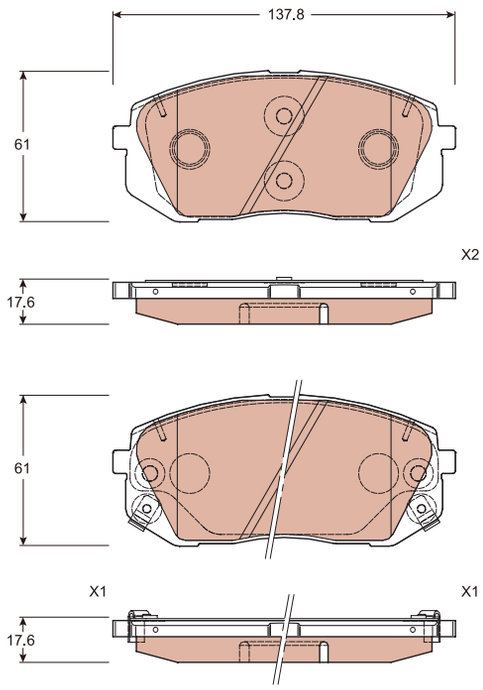

GDB8019

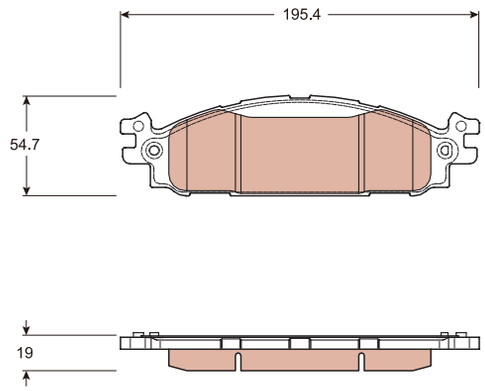

GDB8020

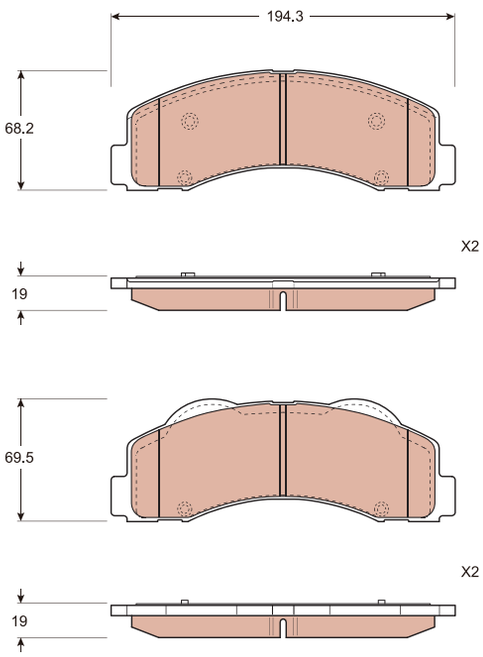

GDB8021

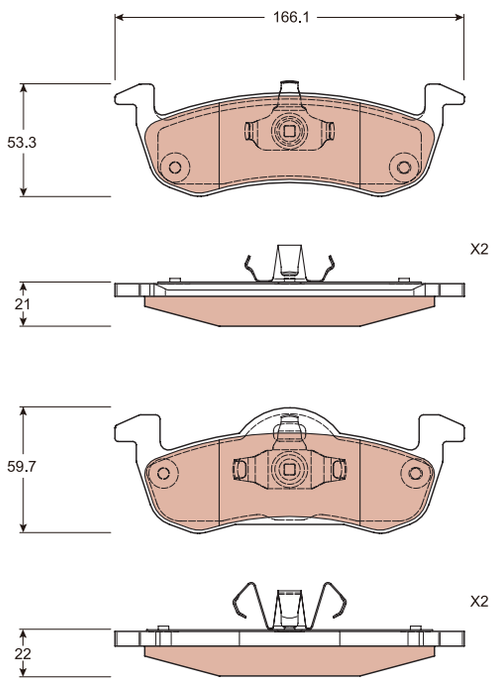

GDB8023

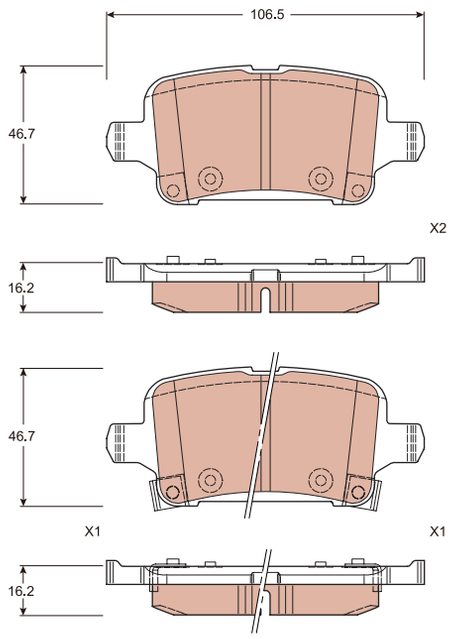

GDB8025

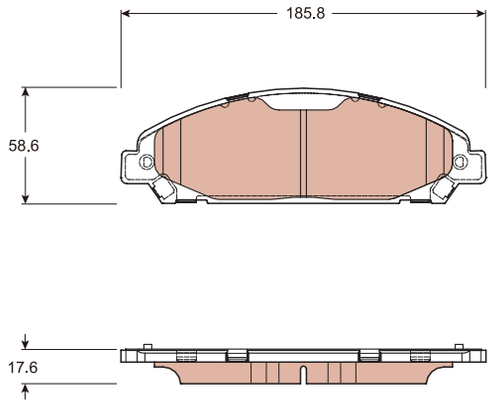

GDB8026

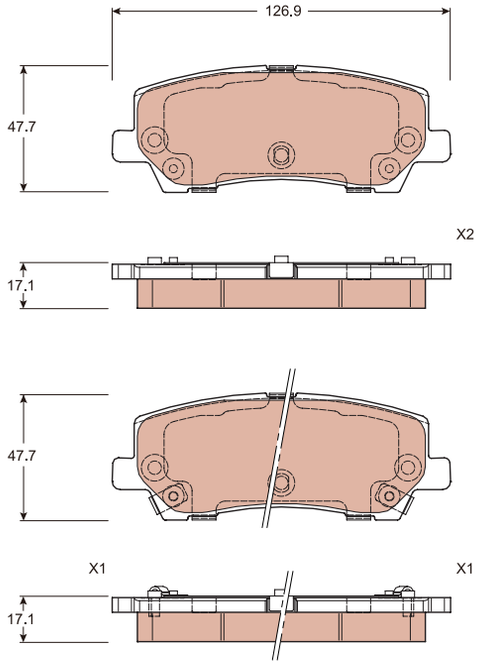

GDB8028

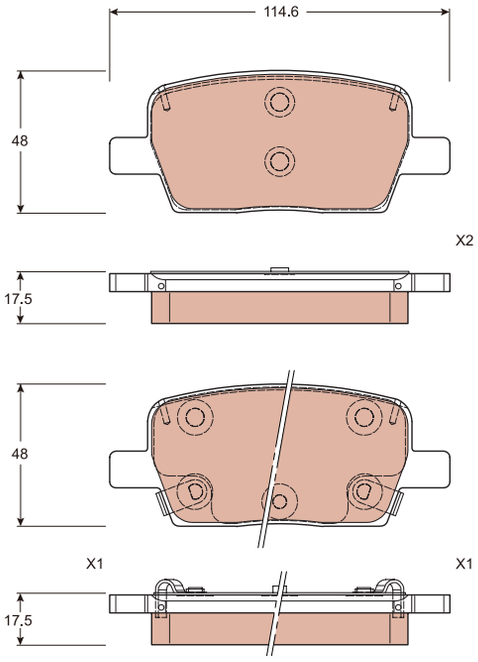

GDB8029

GDB8029

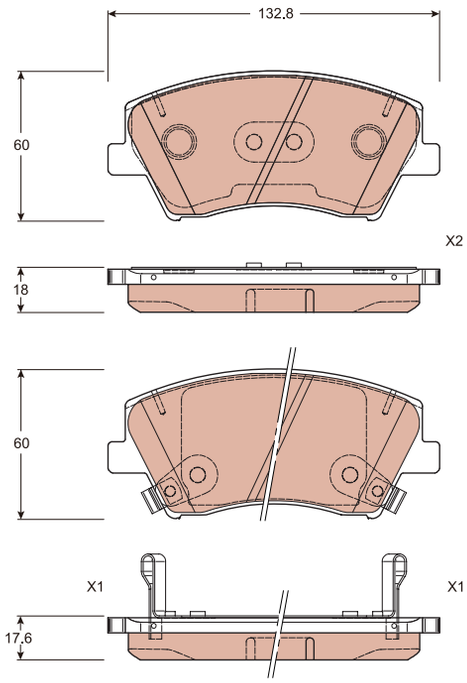

GDB8030

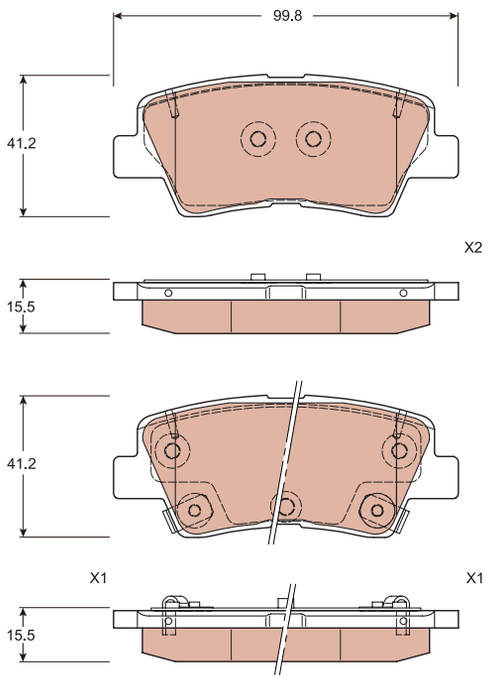

GDB8031

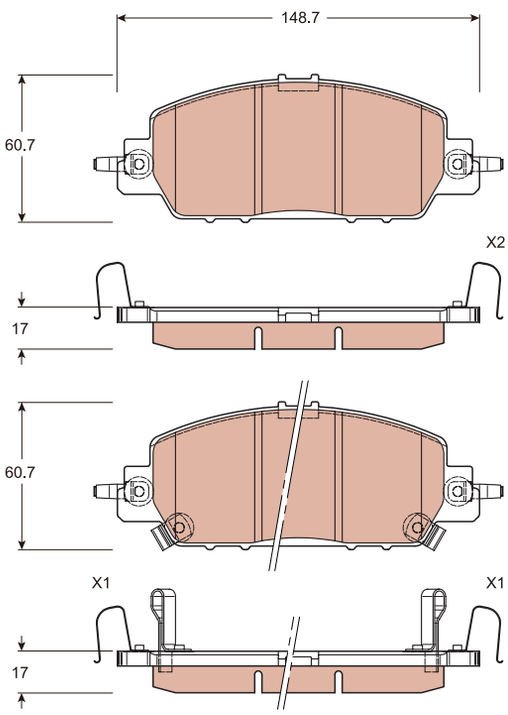

GDB8032

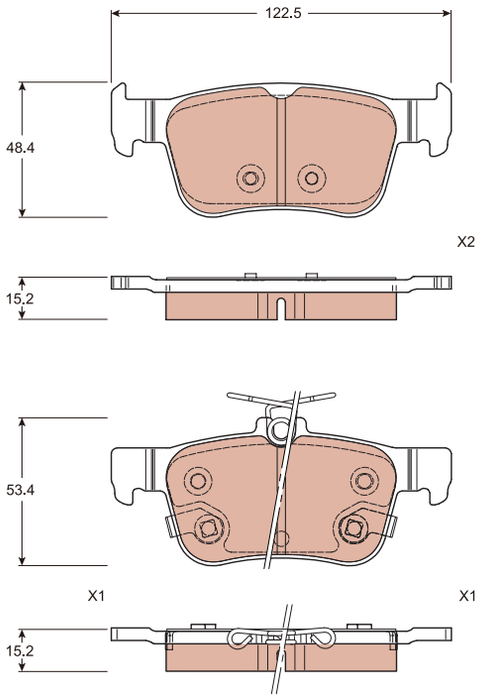

GDB8033

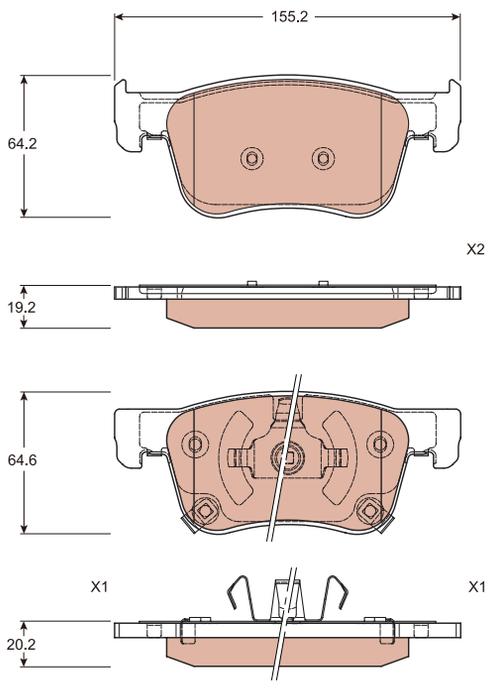

GDB8034

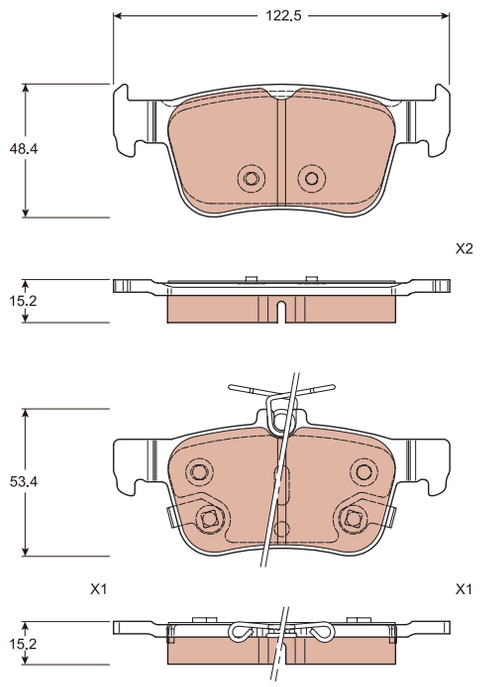

GDB8035

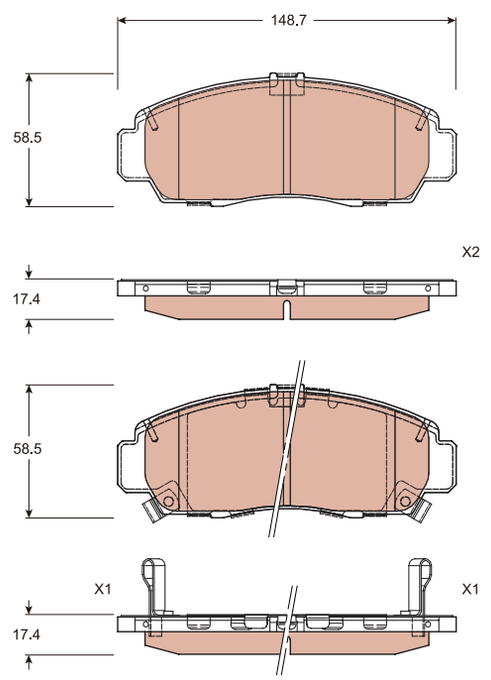

GDB8036

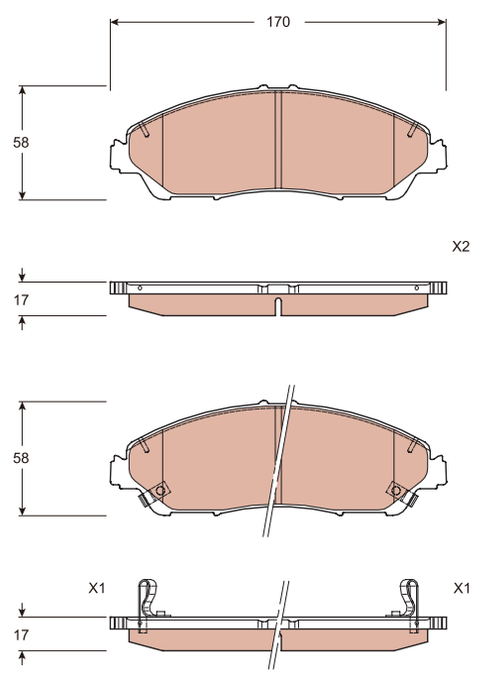

GDB8037

GDB8037

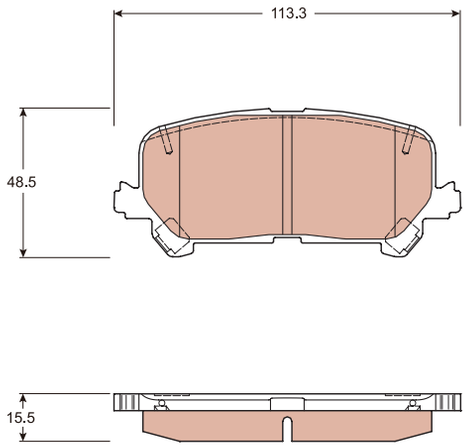

GDB8039

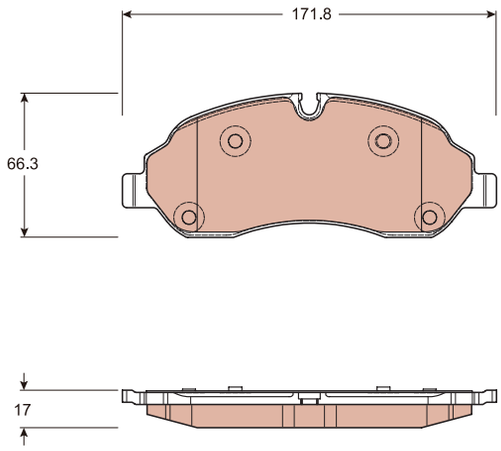

GDB8040

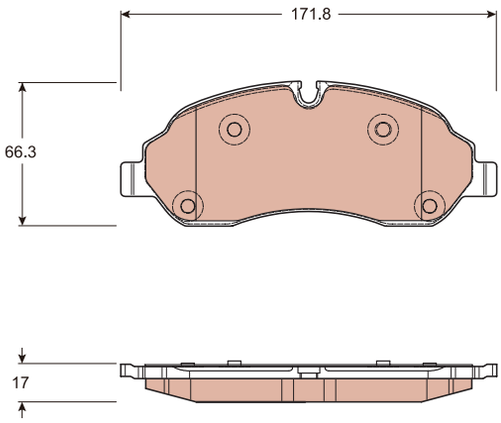

GDB8041

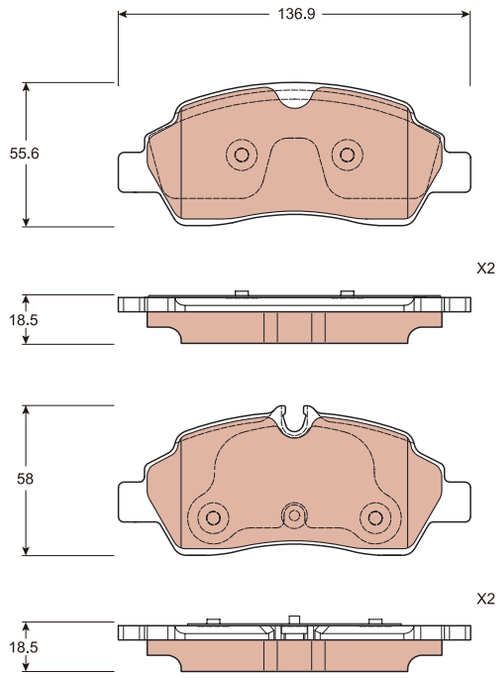

GDB8042

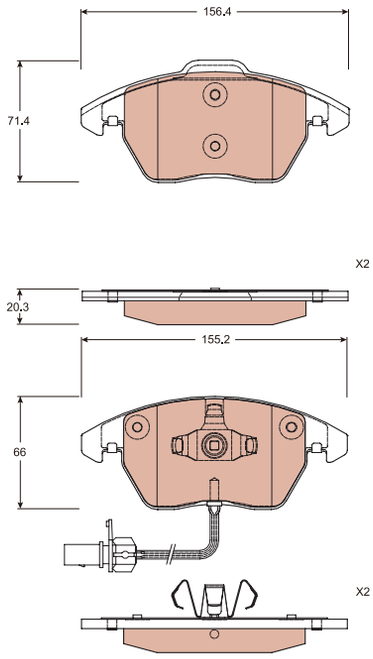

GDB8043

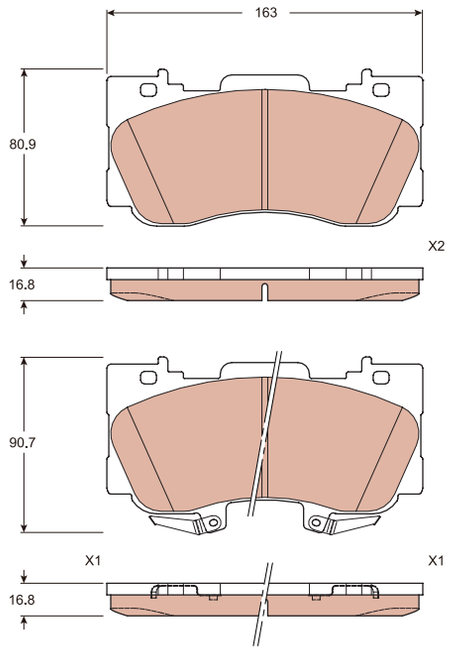

GDB8044

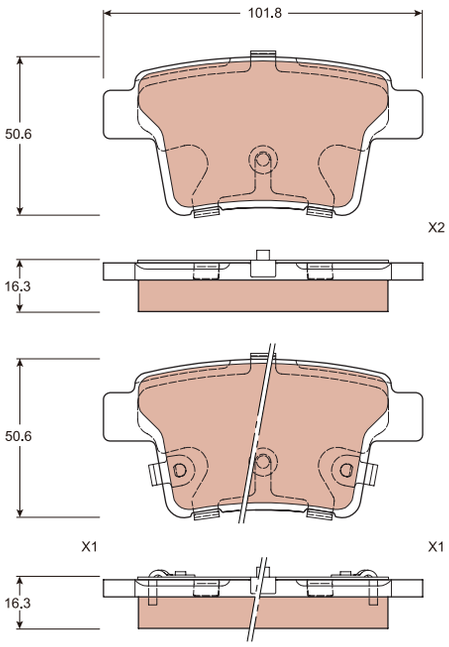

GDB8045

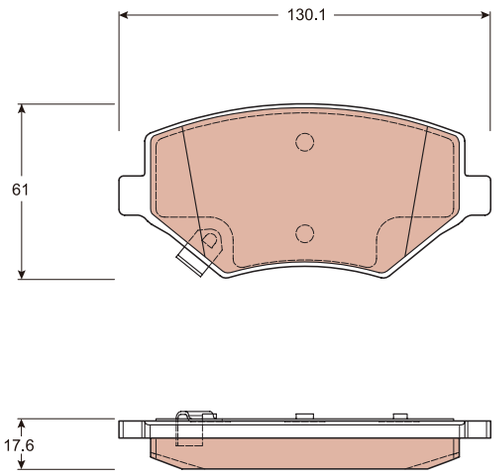

GDB8046

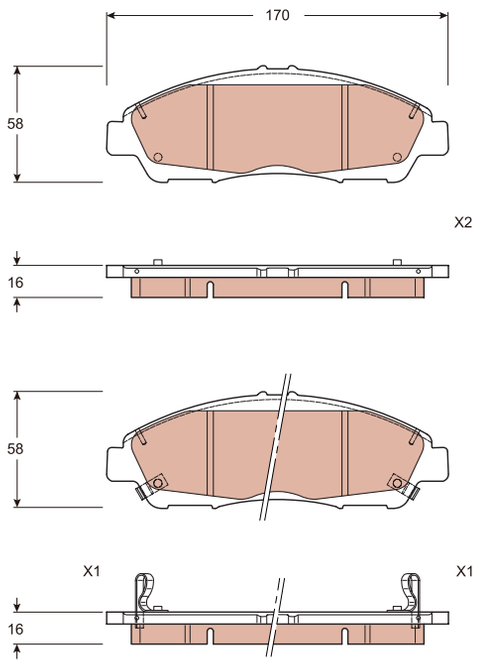

GDB8047

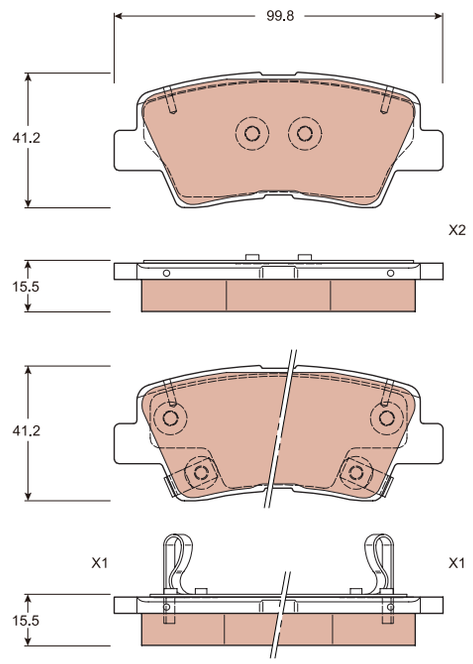

GDB8048

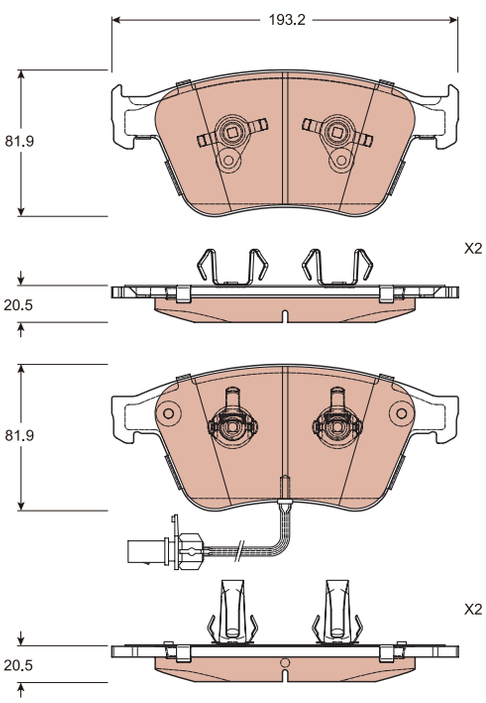

GDB8053

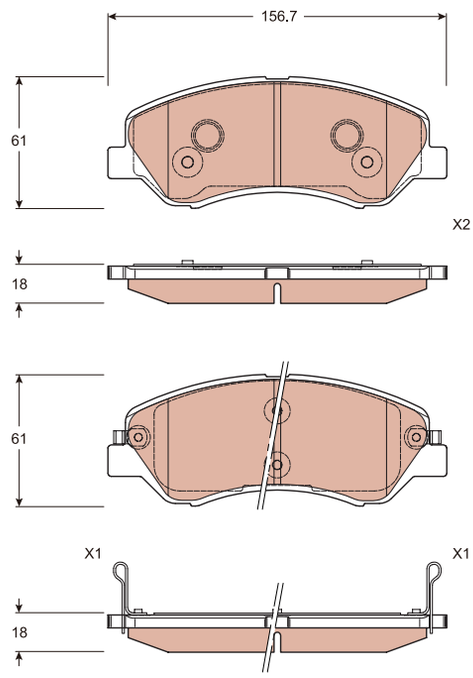

GDB8054

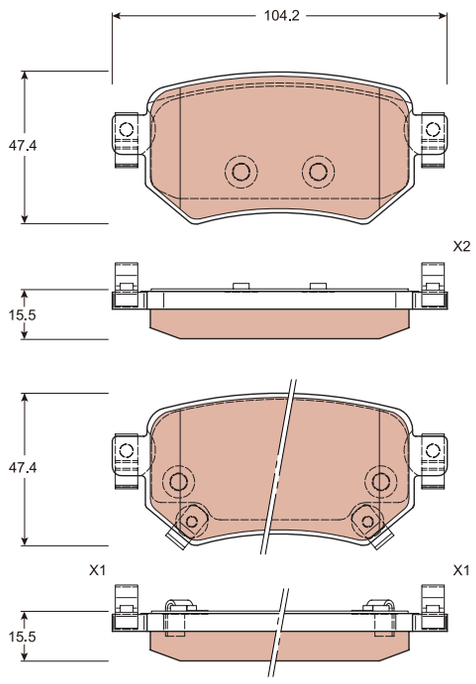

GDB8060

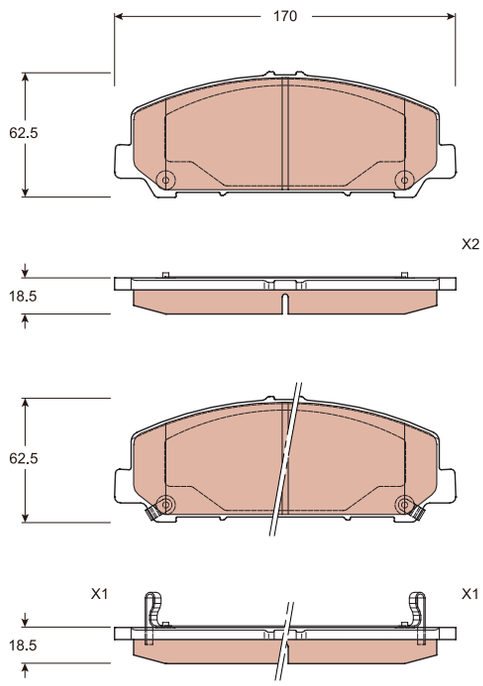

GDB8073

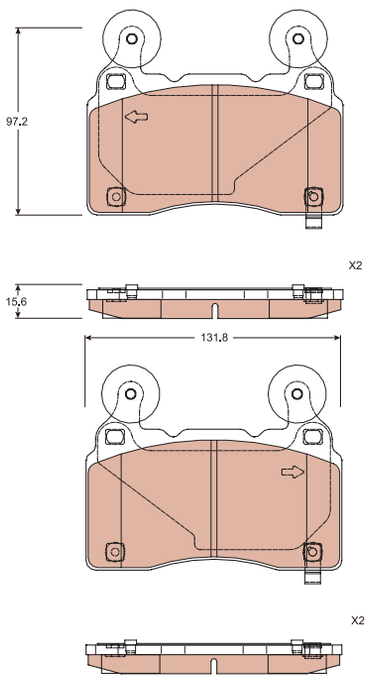

GDB8082

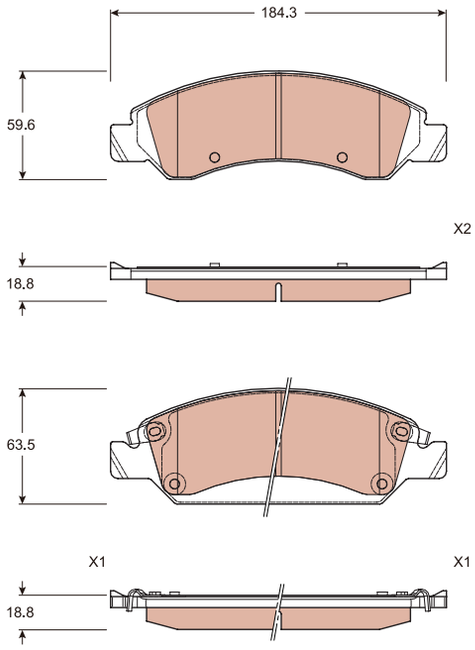

GDB8083

GDB8083

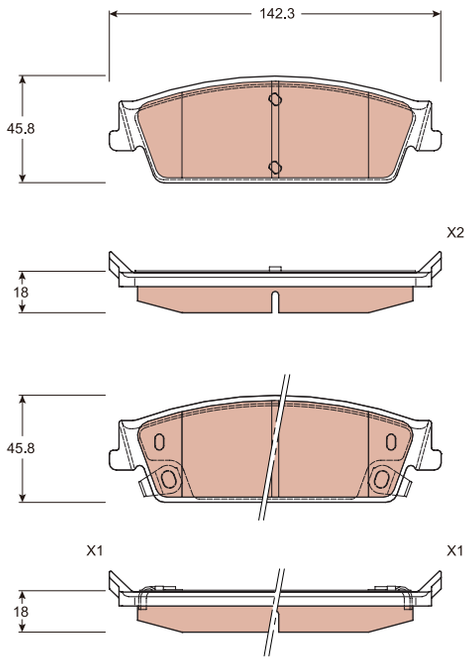

GDB8092

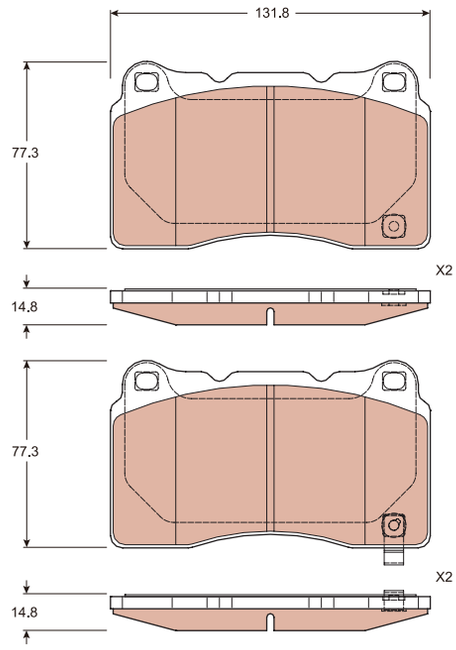

GDB8124

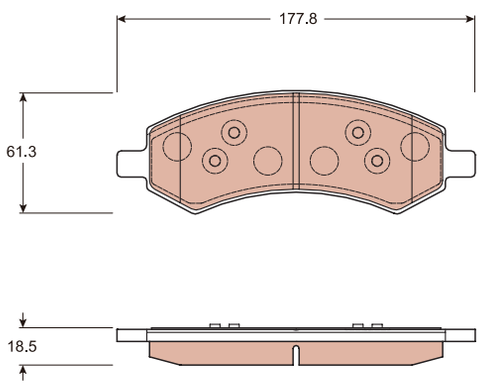

GDB8125

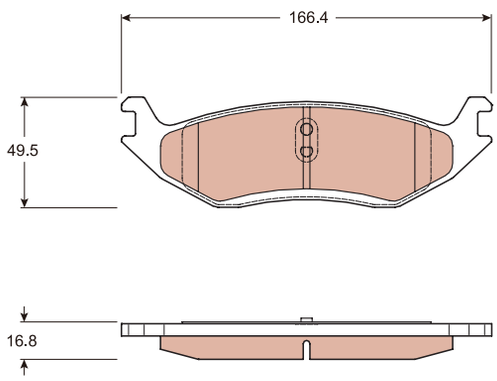

GDB8128

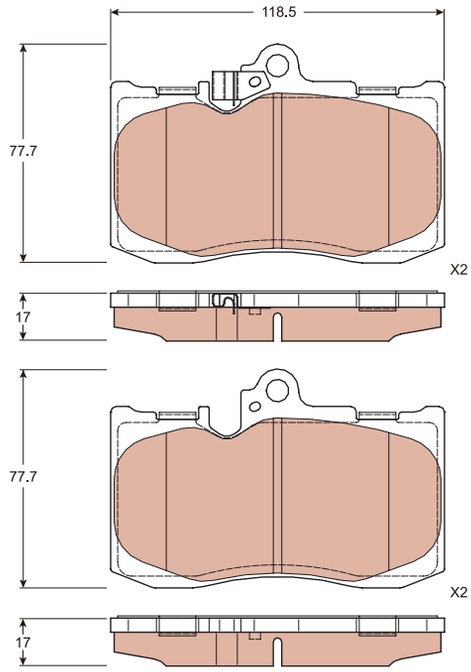

GDB823

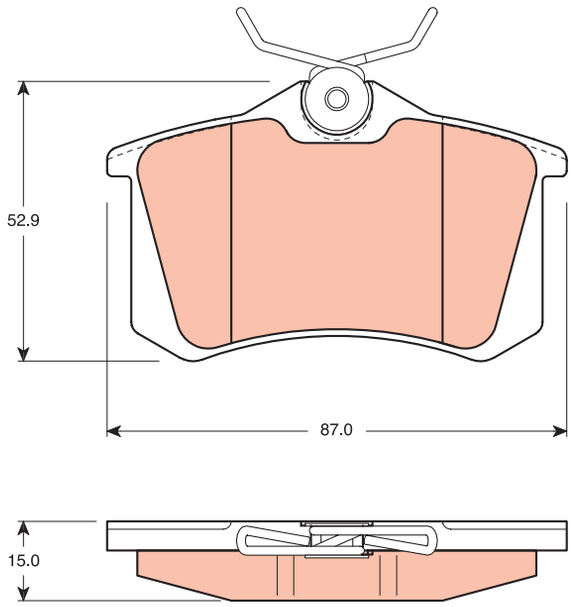

GDB870

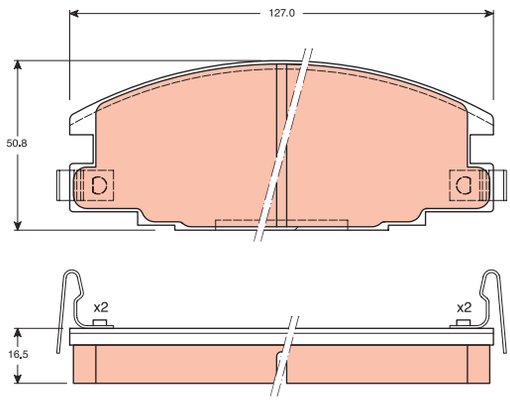

GDB883

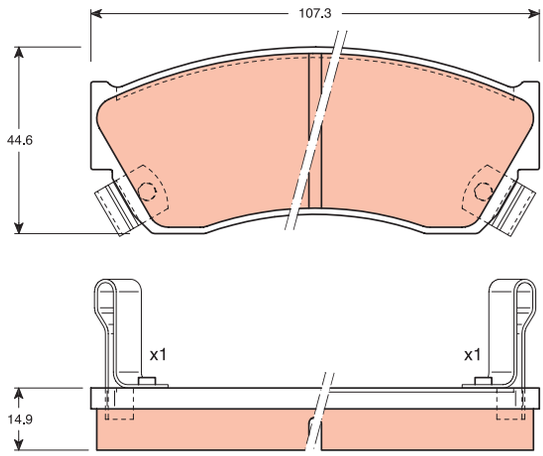

GDB893

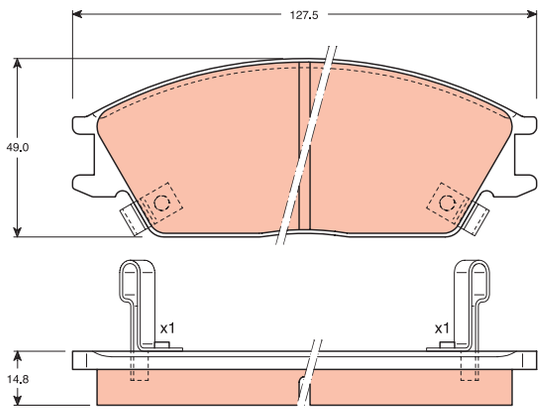

GDB895

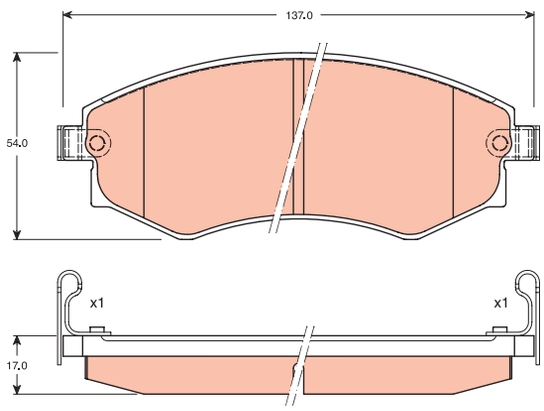

GDB992

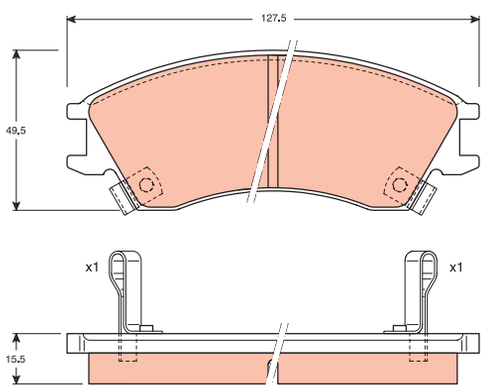

GDB8022

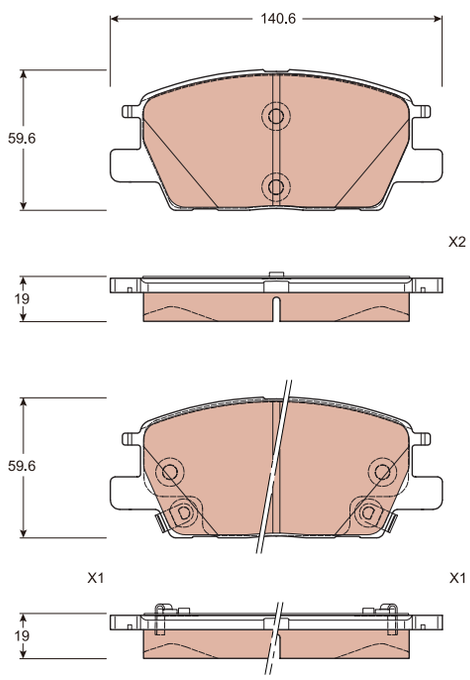

GDB8051

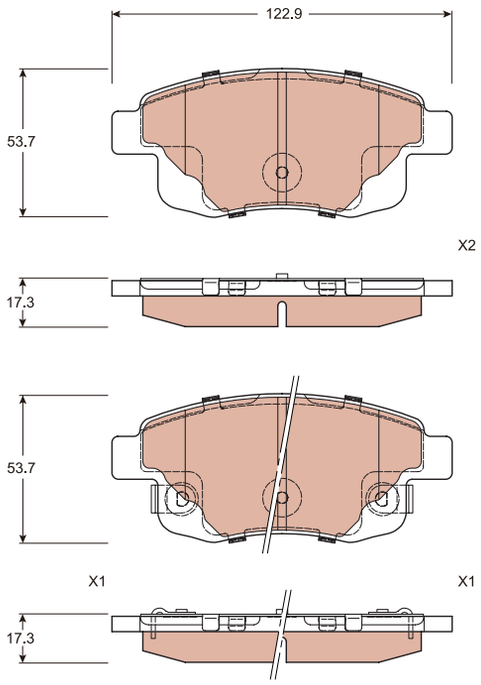

GDB8122

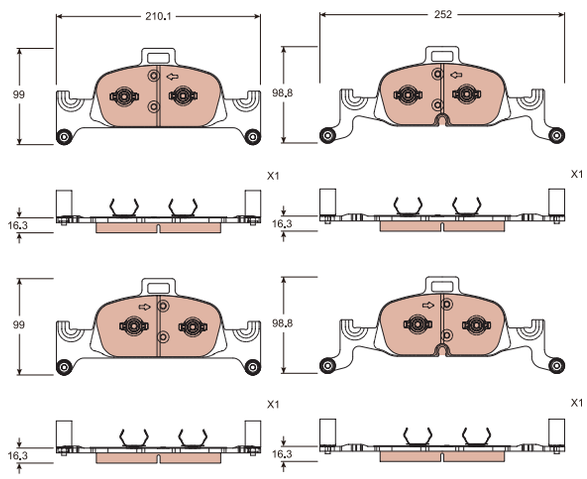

GDB8061

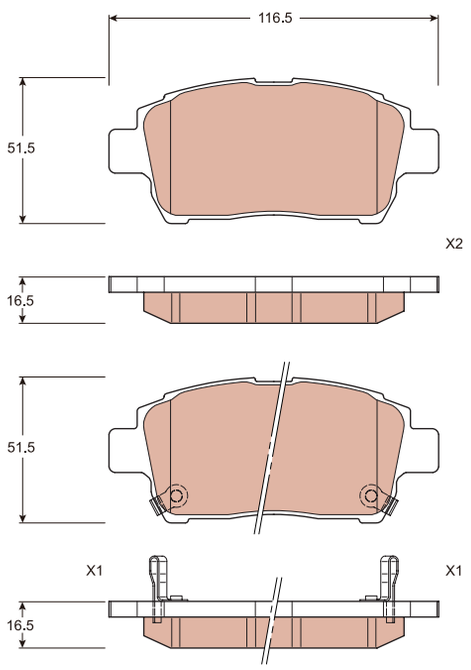

GDB8062

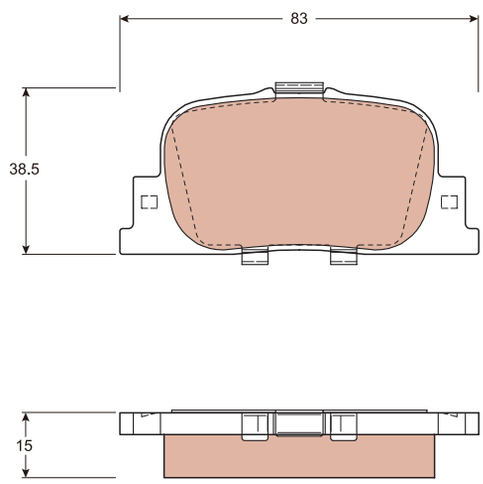

GDB8118

GDB8118

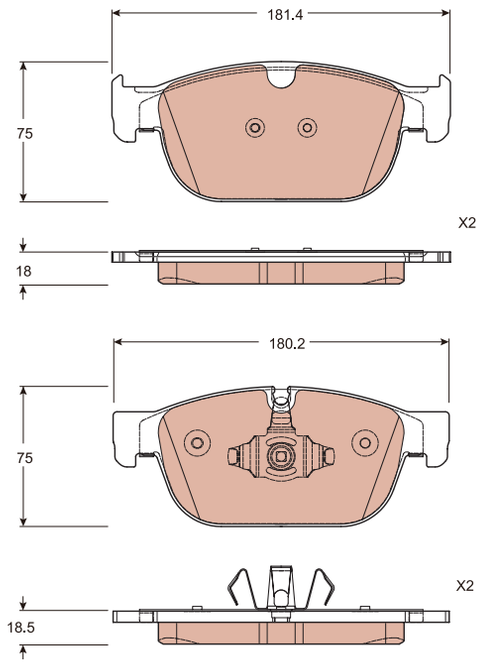
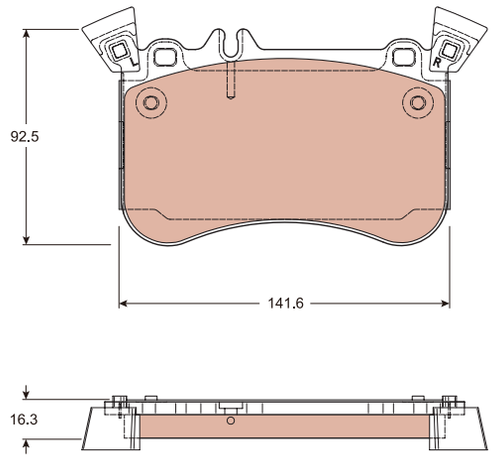
GDB8119